SM

GOLL®

Wir geben Halt.

Baubeschläge in schwarz matt.

Drückergarnituren. Schutzbeschläge. Stoßgriffe. Schiebetürbeschläge.

Preiskatalog 2021-03-01

Vertrauen.

Herausforderungen annehmen. Belastungen standhalten. Im Team Stärke zeigen, schnell reagieren und gemeinsam weiter gehen als andere. Eigenschaften, die nicht nur bei jedem Schritt am Berg gefragt sind, sondern auch bei dem, was wir bei Goll täglich tun. Seit Jahrzehnten übrigens schon – und von Beginn des Weges an, mit dem Blick nach vorn.

Wir sorgen in vielerlei Hinsicht für Halt und Beständigkeit. Durch Produkt-Know-how prägen wir den Markt. Vor allem jedoch schaffen wir das gute Gefühl von Sicherheit durch absolute Verlässlichkeit. Das ist, was zählt. In der Höhe oder fest auf dem Boden. Willkommen bei Goll.

Baubeschläge - schwarz matt

Haustürbänder. Baubeschläge. Schutzbeschläge.

INHALTSVERZEICHNIS

	ab Seite
Türbänder	
Duplex 321	**6**
Invisacta 311	**10**
Invisacta 303	**12**
Prima 315	**14**
Drücker- & Wechselgarnitur, Drehkipp-Olive, Hebeschiebetürbeschlag	
Fortis	**18**
Karat	**26**
Schutzrosetten	
1295	**34**
1296	**40**
SR100, SR110	**41**
Stoßgriffe	
8030-G gerade	**44**
8030-S schräg geneigt	**45**
Schiebetürbeschlag-Set	
STB100	**46**

Duplex Haustürband

Einhängen, einstellen, fertig!

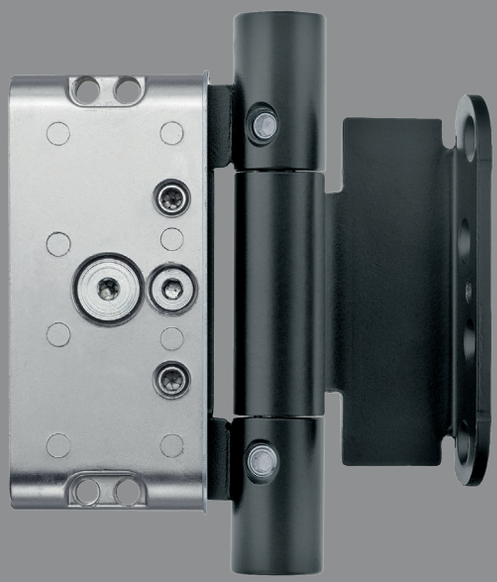

Duplex DU321-3D-TL

Prima Türbänder

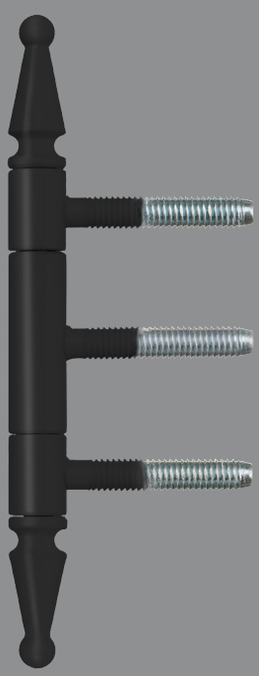

Prima PR315GL-FR-DZK

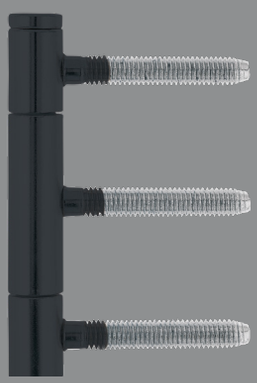

Prima PR315GL-FR

Invisacta Taschenband

Das komplett verdeckt liegende Bandsytem

Invisacta IN311

Invisacta IN303

Duplex 321-3D

3D-Haustür-Taschenband

NEU PVD beschichtet RAL beschichtet CE Rostfrei original® ANUBA

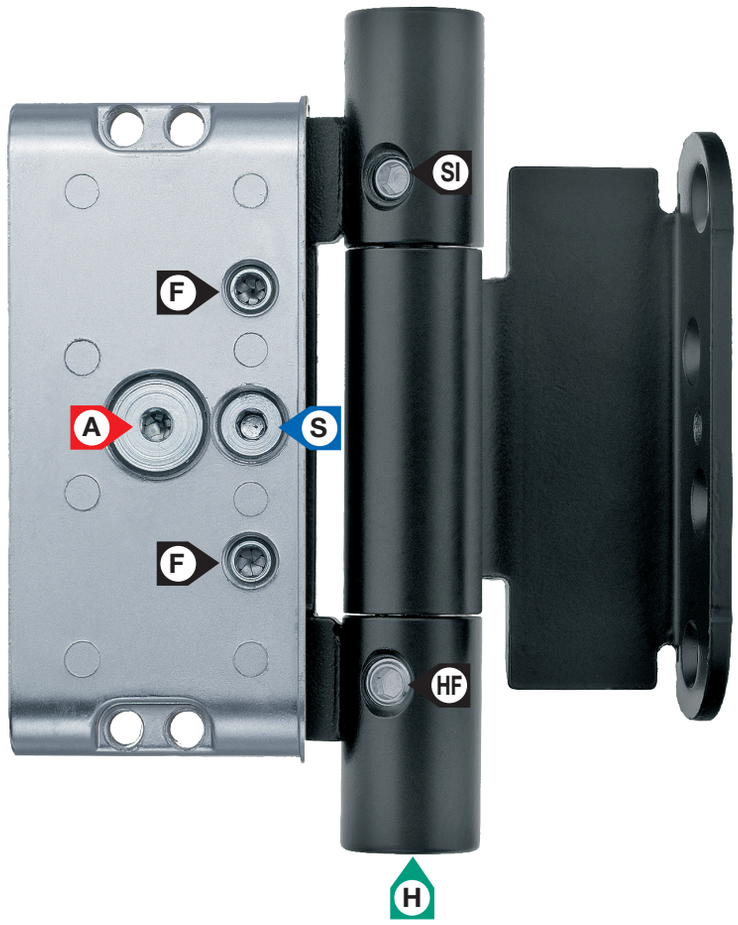

F	Feststellschrauben
HF	Höhen-Feststellschraube
SI	Sicherungsschraube
A	Andruckeinstellung
H	Höheneinstellung
S	Seiteneinstellung

DU321DL-3L-TL-SM-S
Ansicht im eingebauten Zustand

Andruckeinstellung: von **-1 mm** bis **+3 mm**. Stufenlos mit Exzenter **A.**
Seiteneinstellung: von **-2,5 mm** bis **+2,5 mm**. Stufenlos mit Gewindeschraube **S.**
Höheneinstellung: von **-2 mm** bis **+4 mm**. Stufenlos mit Gewindeschraube **H**.

Einsatzbereich: 3-dimensional einstellbares Taschenband für Haustüren.
Stufenlose, unabhängige Einstellungen: Das Duplex 321-3D Haustürband lässt sich in allen 3 Dimensionen stufenlos und ohne Aushängen des Türblatts einstellen. Sämtliche Einstellungen können voneinander unabhängig durchgeführt werden.
Durchgehender Achsbolzen, Fixierung der Einstellungen: Der durchgehende Achsbolzen und die Möglichkeit, die Einstellungen in allen drei Dimensionen fixieren zu können, verleihen dem Duplex 321-3D Haustürband seine hervorragende Zuverlässigkeit.
Überzeugende Optik: Der Abstand zwischen Bandrolle und Türblatt bleibt bei jeder Einstellung gleich.
Gerade stehende Bänder: Beim Duplex 321-3D Haustürband stehen die Bandteile wegen des durchgehenden Achsbolzens immer gerade.
Durchgehende Dichtungsebene: Eine durchgehende Dichtungsebene ist auch im Überschlag möglich. Beim Einstellen muss die Dichtung nicht entfernt werden.
Delrin-Lager: Sorgt sowohl in horizontaler als auch in axialer Richtung für optimale Laufeigenschaften.
Aushängesicherung: Das Duplex 321-3D Haustürband wird serienmäßig mit einer Aushängesicherung geliefert.
Brandschutz: Das Duplex 321-3D Haustürband ist für Brandschutzklasse T30 geeignet.
Einbruchhemmung: Das Duplex 321-3D Haustürband ist je nach Falzsystem bis zur Widerstandsklasse RC3 tauglich.

ANUBA AG
Donaueschinger Straße 2-6
D-78147 Vöhrenbach

Telefon: 0 77 27 / 920-0
Telefax: 0 77 27 / 920-222
E-Mail: vertrieb-de@anuba.de

Ausgabe 2021-03-01. Nicht kartellierte Preise.
Preis- und Konstruktionsänderungen vorbehalten.
Internet: www.anuba.de

Duplex 321-3D

3D-Haustür-Taschenband

Duplex 321-3D - Haustürband mit Bandtasche und Bandlappen

Bestell-Nr.	Ausführung		Stück/ Krt.	Stück/ Ü-Krt.	Bruttopreis/Stück o.Mwst.	Bruttopreis/Stück m.Mwst.
mit Delrinlager und Aushänges., für 15 mm Überschlag, für Überschlagdichtung 10 mm hoch		NEU				
DU321DL-3L-TL-SM-S 15-D2-SIG	schwarz matt - li	•	6	30	**69,53**	82,74
DU321DL-3R-TL-SM-S 15-D2-SIG	schwarz matt - re	•	6	30	**69,53**	82,74
mit Delrinlager und Aushänges., für 15 mm Überschlag, für Überschlagdichtung 15 mm hoch		NEU				
DU321DL-3L-TL-SM-S 15-D3-SIG	schwarz matt - li	•	6	30	**69,53**	82,74
DU321DL-3R-TL-SM-S 15-D3-SIG	schwarz matt - re	•	6	30	**69,53**	82,74
mit Delrinlager und Aushänges., für 18 mm Überschlag, für Überschlagdichtung 10 mm hoch		NEU				
DU321DL-3L-TL-SM-S 18-D2-SIG	schwarz matt - li	•	6	30	**69,53**	82,74
DU321DL-3R-TL-SM-S 18-D2-SIG	schwarz matt - re	•	6	30	**69,53**	82,74
mit Delrinlager und Aushänges., für 18 mm Überschlag, für Überschlagdichtung 18 mm hoch		NEU				
DU321DL-3L-TL-SM-S 18-D3-SIG	schwarz matt - li	•	6	30	**69,53**	82,74
DU321DL-3R-TL-SM-S 18-D3-SIG	schwarz matt - re	•	6	30	**69,53**	82,74
mit Delrinlager und Aushänges., für 18 mm Überschlag, für Überschlagdichtung 12 mm hoch		NEU				
DU321DL-3L-TL-SM-S 18-D4-SIG	schwarz matt - li	•	6	30	**69,53**	82,74
DU321DL-3R-TL-SM-S 18-D4-SIG	schwarz matt - re	•	6	30	**69,53**	82,74
mit Delrinlager und Aushänges., für 20 mm Überschlag, für Überschlagdichtung 10 mm hoch		NEU				
DU321DL-3L-TL-SM-S 20-D2-SIG	schwarz matt - li	•	6	30	**69,53**	82,74
DU321DL-3R-TL-SM-S 20-D2-SIG	schwarz matt - re	•	6	30	**69,53**	82,74
mit Delrinlager und Aushänges., für 20 mm Überschlag, für Überschlagdichtung 20 mm hoch		NEU				
DU321DL-3L-TL-SM-S 20-D3-SIG	schwarz matt - li	•	6	30	**69,53**	82,74
DU321DL-3R-TL-SM-S 20-D3-SIG	schwarz matt - re	•	6	30	**69,53**	82,74
mit Delrinlager und Aushänges., für 20 mm Überschlag, für Überschlagdichtung 12 mm hoch		NEU				
DU321DL-3L-TL-SM-S 20-D4-SIG	schwarz matt - li	•	6	30	**69,53**	82,74
DU321DL-3R-TL-SM-S 20-D4-SIG	schwarz matt - re	•	6	30	**69,53**	82,74

Ausführung: Die Bandtasche ist aus Zinkdruckguss, die Bandrolle und der Achsstift sind aus Edelstahl gefertigt. Der Bandlappen ist aus Stahl gefertigt, verzinkt und pulverbeschichtet.
Kunststoff-Abdeckungen: Die Kunststoff-Abdeckungen sind aus glasfaserverstärktem Kunststoff gefertigt.
Die Kunststoff-Abdeckungen werden serienmäßig mit den Bändern mitgeliefert!
Brandschutz: Das Duplex 321-3D Haustürband ist für Brandschutzklasse T30 geeignet.
Einbruchhemmung: Das Duplex 321-3D Haustürband ist je nach Falzsystem bis zur Widerstandsklasse RC3 tauglich.
Wichtiger Hinweis: für die Demontage der Mittelhülse beachten Sie unseren Hinweis bei der Einstellanleitung.

Tragkraft unter Prüfbedingungen (stabile Einbauverhältnisse vorausgesetzt)

Anzahl Bänder pro Türe	DL-Lager bis ca. kg	Dauerfunktionsprüfung bis ca. kg
2	110	
3	130	160

Zubehör / Technische Informationen

Zubehör, Montagehilfen und Anleitungen finden Sie in unserem Gesamtkatalog oder auf unserer Website.

Produkt Klassifizierungsschlüssel							EN1935:2002
3	7	4	1	1	2	0	11*2

Eignung für die Verwendung an Türen in Rettungswegen.
*2 Dauerfunktionsprüfung mit Türgewicht 160 kg bestanden.

3D AHS

DL – teflonhaltig, wartungsfrei, Delrin-Kunststofflager

Andruck, Höhe und Seite
ohne Aushängen des Türflügels einstellbar!

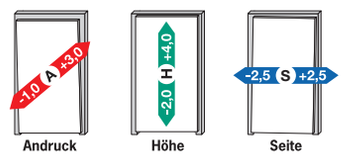

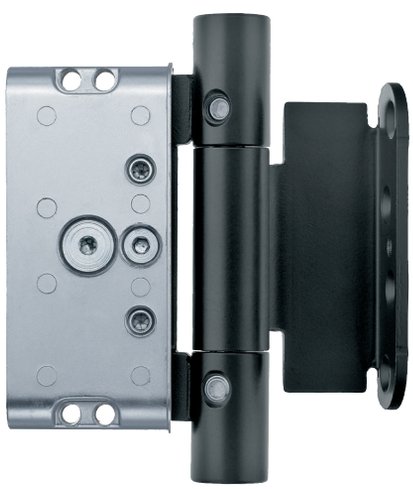

Abb.:
DU321DL-3R-TL-SM-S 15-D3-SIG

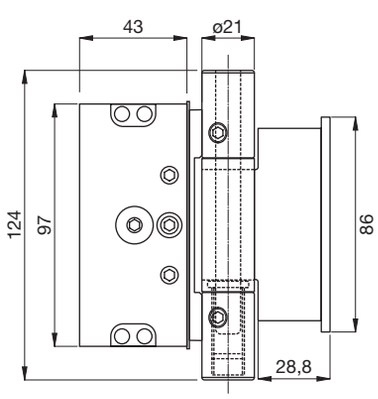

Produktskizze

lieferbare Ausführungen

Edelstahl
weiß - RAL9016
Edelstahl PVD kupferfarben
schwarz matt RAL9005

ANUBA AG
Donaueschinger Straße 2-6
D-78147 Vöhrenbach

Telefon: 0 77 27 / 920-0
Telefax: 0 77 27 / 920-222
E-Mail: vertrieb-de@anuba.de

Duplex 321-3D-TSL

3D-Haustür-Taschenband für flächenbündigen Anschlag

NEU PVD beschichtet RAL beschichtet original® ANUBA

F	Feststellschrauben
HF	Höhen-Feststellschraube
SI	Sicherungsschraube
A	Andruckeinstellung
H	Höheneinstellung
S	Seiteneinstellung

DU321DL-3L-TSL-SM-S
Ansicht im eingebauten Zustand

Andruckeinstellung: von **-1 mm** bis **+3 mm**. Stufenlos mit Exzenter **A.**
Seiteneinstellung: von **-2,5 mm** bis **+2,5 mm**. Stufenlos mit Gewindeschraube **S**.
Höheneinstellung: von **-2 mm** bis **+4 mm**. Stufenlos mit Gewindeschraube **H**.

Einsatzbereich: 3-dimensional einstellbares Taschenband für Haustüren.
Stufenlose, unabhängige Einstellungen: Das Duplex 321-3D Haustürband lässt sich in allen 3 Dimensionen stufenlos und ohne Aushängen des Türblatts einstellen. Sämtliche Einstellungen können voneinander unabhängig durchgeführt werden.
Durchgehender Achsbolzen, Fixierung der Einstellungen: Der durchgehende Achsbolzen und die Möglichkeit, die Einstellungen in allen drei Dimensionen fixieren zu können, verleihen dem Duplex 321-3D Haustürband seine hervorragende Zuverlässigkeit.
Überzeugende Optik: Der Abstand zwischen Bandrolle und Türblatt bleibt bei jeder Einstellung gleich.
Gerade stehende Bänder: Beim Duplex 321-3D Haustürband stehen die Bandteile wegen des durchgehenden Achsbolzens immer gerade.
Delrin-Lager: Sorgt sowohl in horizontaler als auch in axialer Richtung für optimale Laufeigenschaften.
Aushängesicherung: Das Duplex 321-3D Haustürband wird serienmäßig mit einer Aushängesicherung geliefert.
Brandschutz: Das Duplex 321-3D Haustürband ist für Brandschutzklasse T30 geeignet.
Einbruchhemmung: Das Duplex 321-3D Haustürband ist je nach Falzsystem bis zur Widerstandsklasse RC3 tauglich.

ANUBA AG
Donaueschinger Straße 2-6
D-78147 Vöhrenbach

Telefon: 0 77 27 / 920-0
Telefax: 0 77 27 / 920-222
E-Mail: vertrieb-de@anuba.de

Ausgabe 2010-03-01. Nicht kartellierte Preise.
Preis- und Konstruktionsänderungen vorbehalten.
Internet: www.anuba.de

Duplex 321-3D-TSL

3D-Haustür-Taschenband für flächenbündigen Anschlag

Duplex 321-3D - Haustürband mit Bandtasche und Bandlappen lang

Bestell-Nr.	Ausführung		Stück/ Krt.	Ü-Krt.	Bruttopreis/Stück o.Mwst.	m.Mwst.
mit Delrinlager und Aushängesicherung		NEU				
DU321DL-3L-TSL-SM-S	schwarz matt - li	•	6	30	**78,72**	93,68
DU321DL-3R-TSL-SM-S	schwarz matt - re	•	6	30	**78,72**	93,68

Produkt Klassifizierungsschlüssel							EN1935:2002
3	7	4	1	1	2	0	11*2

Eignung für die Verwendung an Türen in Rettungswegen.
*2 Dauerfunktionsprüfung mit Türgewicht 160 kg bestanden.

Ausführung: Die Bandtasche ist aus Zinkdruckguss, die Bandrolle, der Achsstift und der Bandlappen sind aus massivem Edelstahl gefertigt.
Brandschutz: Das Duplex 321 Haustürband eignet sich für Brandschutzklasse T30.
Einbruchhemmung: Das Duplex 321-3D Haustürband ist je nach Falzsystem bis zur Widerstandsklasse RC3 tauglich.
Wichtiger Hinweis: für die Demontage der Mittelhülse beachten Sie unseren Hinweis bei der Einstellanleitung.

3D AHS — DL teflonhaltig wartungsfrei Delrin-Kunststofflager

Andruck, Höhe und Seite
ohne Aushängen des Türflügels einstellbar!

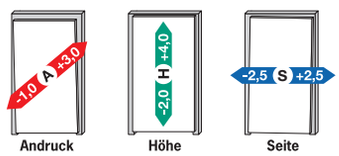

Tragkraft unter Prüfbedingungen (stabile Einbauverhältnisse vorausgesetzt)

Anzahl Bänder pro Türe	DL-Lager bis ca. kg	Dauerfunktionsprüfung bis ca. kg
2	110	
3	130	160

Zubehör / Technische Informationen

Zubehör, Montagehilfen und Anleitungen finden Sie in unserem Gesamtkatalog oder auf unserer Website.

Skizze
Einbauskizze

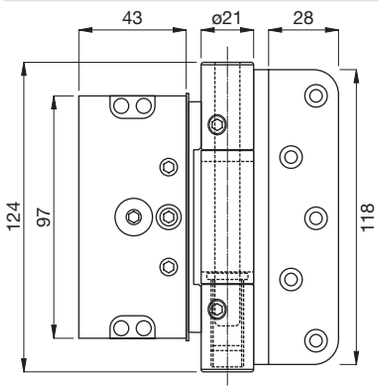

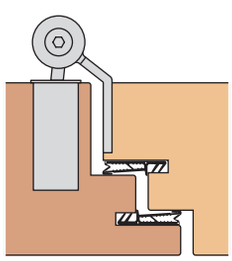

Abb.:
DU321DL-3R-TSL-SM-S

lieferbare Ausführungen

Edelstahl
weiß - RAL9016
Edelstahl PVD kupferfarben
schwarz matt RAL9005

ANUBA AG
Donaueschinger Straße 2-6
D-78147 Vöhrenbach
Telefon: 0 77 27 / 920-0
Telefax: 0 77 27 / 920-222
E-Mail: vertrieb-de@anuba.de

Invisacta 311-3D

3D-Haustür-Taschenband - verdeckt liegend

NEU RAL beschichtet CE GOLL

Invisacta IN311-3D

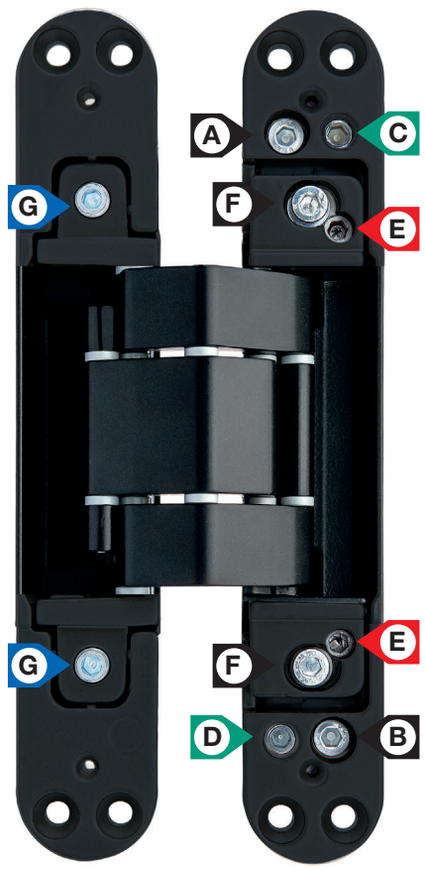

A,B Höhen-Fixierschrauben
C,D Höhen-Einstellschrauben
E Andruck-Einstell-Exzenter
F Andruck-Fixierschrauben
G Seiten-Einstellschrauben

Andruckeinstellung: von **-1 mm** bis **+1 mm**. Stufenlos mit Exzenter **E**
Höheneinstellung: von **-3 mm** bis **+3 mm**. Stufenlos mit Gewindeschrauben **C,D**
Seiteneinstellung: von **-2 mm** bis **+2 mm**. Stufenlos mit Gewindeschrauben **G**

Einsatzbereich: 3-dimensional einstellbares, verdeckt liegendes Taschenband für Haustüren und Objekttüren.
Tragkraft: 120 kg bei 2 Bändern.
Öffnungswinkel: 180°.
Überzeugende Optik: Das geschlossene Gehäuse und die passgenauen Abdeckkappen verleihen dem Invisacta 311-3D-Haustürband eine überzeugende Optik.
Stufenlose, unabhängige Einstellungen: Das Invisacta 311-3D Haustürband lässt sich in allen 3 Dimensionen stufenlos und ohne Aushängen des Türblatts einstellen. Sämtliche Einstellungen können voneinander unabhängig durchgeführt werden.
HighTech-Kunststofflager: beim Invisacta 311-3D-Haustürband kommen hochwertige und langlebige HighTech-Kunststofflager zum Einsatz.
Brandschutz: Das Invisacta 311-3D-Haustürband ist für Brandschutzklasse T90 nach UNI-EN-1634-1 zertifiziert.

Helmut Goll GmbH&Co
Blaukreuzstraße 4
D-88131 Lindau(B)

Telefon: 0 83 82 / 96 09-0
Telefax: 0 83 82 / 97 50 89
E-Mail: vertrieb-de@helmutgoll.com

Ausgabe 2021-03-01. Nicht kartellierte Preise.
Preis- und Konstruktionsänderungen vorbehalten.
Internet: www.helmutgoll.com

Invisacta IN311-3D - Haustürband verdeckt liegend

Bestell-Nr.	Ausführung	NEU	Stück/ Krt.	Stück/ Ü-Krt.	Bruttopreis/Stück o.Mwst.	Bruttopreis/Stück m.Mwst.
IN311NL-3D-TT-SM	schwarz matt	•	2	6	**109,65**	130,48

Einsatzbereich: 3-dimensional einstellbares, verdeckt liegendes Taschenband für Haustüren und Objekttüren.
Ausführung: Das Gehäuse ist aus Zinkdruckguss gefertigt. Die Gelenkarme sind aus Aluminium gefertigt.
Überzeugende Optik: Das geschlossene Gehäuse und die passgenauen Abdeckkappen verleihen dem Invisacta 311-3D-Haustürband eine überzeugende Optik.
HighTech-Kunststofflager: beim Invisacta 311-3D-Haustürband kommen hochwertige und langlebige HighTech-Kunststofflager zum Einsatz.
Stufenlose, unabhängige Einstellungen: Das Invisacta 311-3D Haustürband lässt sich in allen 3 Dimensionen stufenlos und ohne Aushängen des Türblatts einstellen. Sämtliche Einstellungen können voneinander unabhängig durchgeführt werden.
Öffnungswinkel: 180°.
Brandschutz: Das Invisacta 311-3D-Haustürband ist für Brandschutzklasse T90 nach UNI-EN-1634-1 zertifiziert.

Produkt Klassifizierungsschlüssel							EN305:2011
4	7	6	1	1	4	1	13

Eignung für die Verwendung an Türen in Flucht- und Rettungswegen mit Anforderungen an den Rauch und Brandschutz.

3D AHS

HT – hochbelastbar – langlebig – HighTec Kunststofflager

Andruck, Höhe und Seite
ohne Aushängen des Türflügels einstellbar!

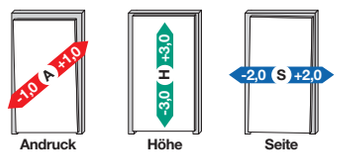

Abb.:
IN311NL-3D-TT-SM

Einbauskizze

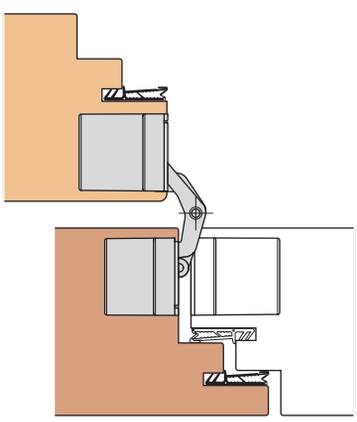

Skizze

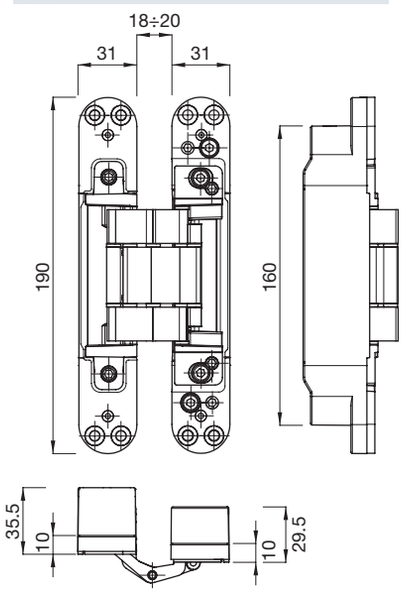

Abmessungen, Tragkraft unter Prüfbedingungen

Band-type	Bandhöhe mm	Tragkraft 2 Bd. kg
TT	190	120

Zubehör / Technische Informationen

Zubehör, Montagehilfen und Anleitungen finden Sie in unserem Gesamtkatalog oder auf unserer Website.

lieberbare Ausführungen:

vernickelt matt

schwarz matt
RAL9005

Helmut Goll GmbH&Co
Blaukreuzstraße 4
D-88131 Lindau(B)

Telefon: 0 83 82 / 96 09-0
Telefax: 0 83 82 / 97 50 89
E-Mail: vertrieb-de@helmutgoll.com

Invisacta 303-3D

3D-Taschenband - verdeckt liegend

NEU RAL beschichtet CE GOLL

Invisacta IN303-3D

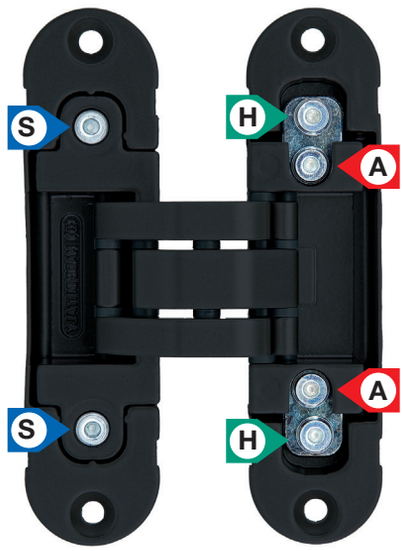

A Andruckeinstellung
H Höheneinstellung
S Seiteneinstellung

Andruckeinstellung: von **-1 mm** bis **+1 mm**. Stufenlos mit Exzenter **A**
Höheneinstellung: von **-2 mm** bis **+2 mm**. Stufenlos mit Gewindeschrauben **H**
Seiteneinstellung: von **-1 mm** bis **+1 mm**. Stufenlos mit Gewindeschrauben **S**

Einsatzbereich: 3-dimensional einstellbares, verdeckt liegendes Taschenband für Objekt- und Zimmertüren.
Tragkraft: 80 kg bei 2 Bändern.
Öffnungswinkel: 180°.
Überzeugende Optik: Das geschlossene Gehäuse und die passgenauen Abdeckkappen verleihen dem Invisacta 303-3D-Türband eine überzeugende Optik.
Stufenlose, unabhängige Einstellungen: Das Invisacta 303-3D-Türband lässt sich in allen 3 Dimensionen stufenlos und ohne Aushängen des Türblatts einstellen. Sämtliche Einstellungen können voneinander unabhängig durchgeführt werden.
HighTech-Kunststofflager: beim Invisacta 303-3D-Türband kommen hochwertige und langlebige HighTech-Kunststofflager zum Einsatz.
Brandschutz: Das Invisacta 303-3D-Türband ist für Brandschutzklasse T45 nach UNI-EN-1634-1 zertifiziert.

Helmut Goll GmbH&Co
Blaukreuzstraße 4
D-88131 Lindau(B)

Telefon: 0 83 82 / 96 09-0
Telefax: 0 83 82 / 97 50 89
E-Mail: vertrieb-de@helmutgoll.com

Ausgabe 2021-03-01. Nicht kartellierte Preise.
Preis- und Konstruktionsänderungen vorbehalten.
Internet: www.helmutgoll.com

Invisacta IN303-3D - Türband verdeckt liegend

Bestell-Nr.	Ausführung	NEU	Stück/ Krt.	Stück/ Ü-Krt.	Bruttopreis/Stück o.Mwst.	Bruttopreis/Stück m.Mwst.
IN303NL-3D-TT-SM	schwarz matt	•	8	24	**51,51**	61,30

Einsatzbereich: 3-dimensional einstellbares, verdeckt liegendes Taschenband für Objekt- und Zimmertüren.
Ausführung: Das Gehäuse ist aus Zinkdruckguss gefertigt. Die Gelenkarme sind aus Aluminium gefertigt.
Überzeugende Optik: Das geschlossene Gehäuse und die passgenauen Abdeckkappen verleihen dem Invisacta 303-3D-Türband eine überzeugende Optik.
HighTech-Kunststofflager: beim Invisacta 303-3D-Türband kommen hochwertige und langlebige HighTech-Kunststofflager zum Einsatz.
Stufenlose, unabhängige Einstellungen: Das Invisacta 303-3D-Türband lässt sich in allen 3 Dimensionen stufenlos und ohne Aushängen des Türblatts einstellen. Sämtliche Einstellungen können voneinander unabhängig durchgeführt werden.
Öffnungswinkel: 180°.
Brandschutz: Das Invisacta 303-3D-Türband ist für Brandschutzklasse T45 nach UNI-EN-1634-1 zertifiziert.

Produkt Klassifizierungsschlüssel							EN305:2011
3	7	4	1	1	4	0	11

Eignung für die Verwendung an Türen in Flucht- und Rettungswegen mit Anforderungen an den Rauch und Brandschutz.

3D AHS – HT (hochbelastbar, langlebig, HighTec Kunststofflager)

Andruck, Höhe und Seite
ohne Aushängen des Türflügels einstellbar!

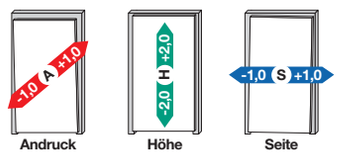

Einbauskizze

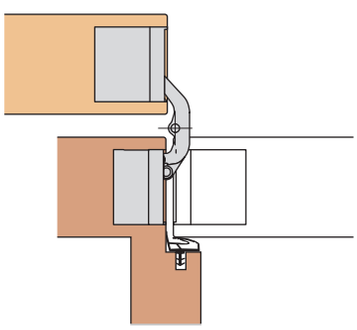

Skizze

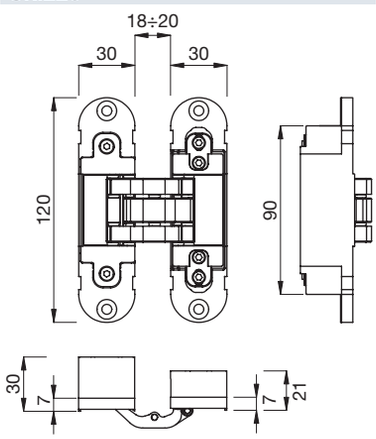

Abb.:
IN303NL-3D-TT-SM

Abmessungen, Tragkraft unter Prüfbedingungen

Band-type	Bandhöhe mm	Tragkraft 2 Bd. kg
TT	120	80

Zubehör / Technische Informationen

Zubehör, Montagehilfen und Anleitungen finden Sie in unserem Gesamtkatalog oder auf unserer Website.

lieberbare Ausführungen:

vernickelt matt

schwarz matt
RAL9005

Helmut Goll GmbH&Co
Blaukreuzstraße 4
D-88131 Lindau(B)

Telefon: 0 83 82 / 96 09-0
Telefax: 0 83 82 / 97 50 89
E-Mail: vertrieb-de@helmutgoll.com

Abb.:
PR315GL-RT-BT-NI

Prima 315 - Rahmenteil zu Türband für Bandtasche

Bestell-Nr.	Ausführung		Stück/ Krt.	Ü-Krt.	Bruttopreis/Stück o.Mwst.	m.Mwst.
mit GL-Lager, Rahmenbolzen Ø7x50 mm		NEU				
PR315GL-RT-BT-SM	schwarz matt	•	40	200	**5,14**	6,12

Abmessungen

Band-type	Rahmenb. mm	Bandrolle Ø mm
GL-BT	Ø7x50	Ø15

Zubehör / Technische Informationen

Zubehör und Anleitungen finden Sie in unserem Gesamtkatalog oder auf unserer Website.

Skizze

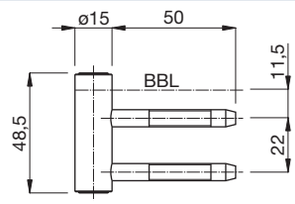

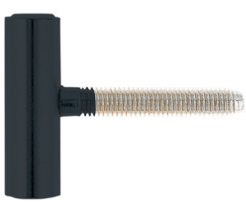

Abb.:
PR315GL-RT-FR-NI

Prima 315 - Rahmenteil zu Türband

Bestell-Nr.	Ausführung		Stück/ Krt.	Ü-Krt.	Bruttopreis/Stück o.Mwst.	m.Mwst.
mit GL-Lager		NEU				
PR315GL-RT-FR-SM	schwarz matt	•	40	200	**5,14**	6,12

Abmessungen

Band-type	Rahmenb. mm	Bandrolle Ø mm
GL-FR	Ø7,7x50	Ø15

Zubehör / Technische Informationen

Zubehör und Anleitungen finden Sie in unserem Gesamtkatalog oder auf unserer Website.

Skizze

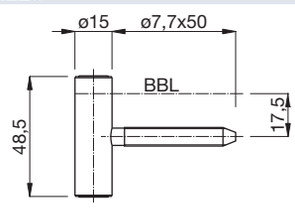

Abb.:
PR315-FT-GB-NI

Prima 315 - Flügelteil zu Türband mit Gewindebolzen

Bestell-Nr.	Ausführung		Stück/ Krt.	Ü-Krt.	Bruttopreis/Stück o.Mwst.	m.Mwst.
für Mittelteile mit GL-Lager, Flügelbolzen Ø7,7x50 mm		NEU				
PR315-FT-GB-SM	schwarz matt	•	40	200	**8,46**	10,07

Abmessungen

Band-type	Flügelb. mm	Bandrolle Ø mm
GB	Ø7,7x50	Ø15

Zubehör / Technische Informationen

Zubehör und Anleitungen finden Sie in unserem Gesamtkatalog oder auf unserer Website.

Skizze

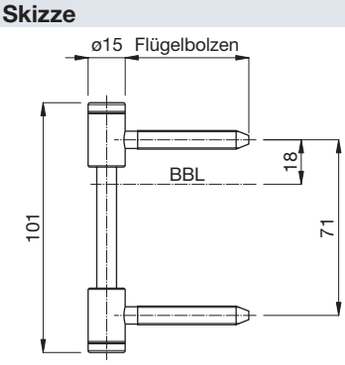

lieferbare Ausführungen

- Edelstahl
- verchromt matt pulverb.
- edelstahlfinish
- vernickelt
- schwarz matt RAL9005

ANUBA AG
Donaueschinger Straße 2-6
D-78147 Vöhrenbach

Telefon: 0 77 27 / 920-0
Telefax: 0 77 27 / 920-222
E-Mail: vertrieb-de@anuba.de

Ausgabe 2021-03-01. Nicht kartellierte Preise.
Preis- und Konstruktionsänderungen vorbehalten.
Internet: www.anuba.de

Prima 315 - Türband für Futter/Rahmen mit Denkmalzierkopf

Bestell-Nr.	Ausführung		Stück/ Krt.	Ü-Krt.	Bruttopreis/Stück o.Mwst.	m.Mwst.
mit GL-Lager, Rahmenbolzen Ø7,7x50 mm, Flügelbolzen Ø7,7x50 mm **NEU**						
PR315GL-FR-DZK-SM	schwarz matt	•	20	100	**30,85**	36,71

Einbauskizze

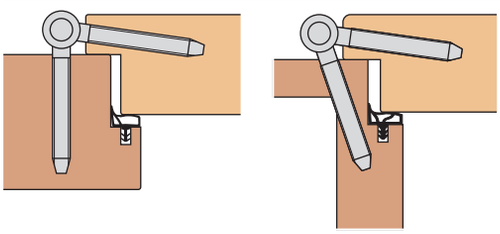

Skizze

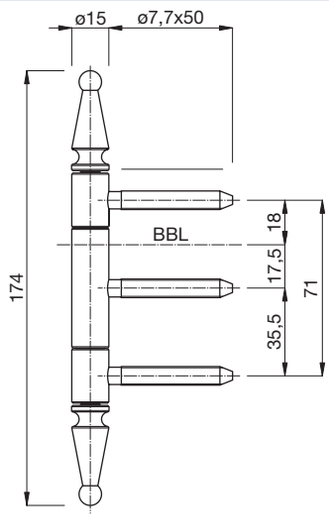

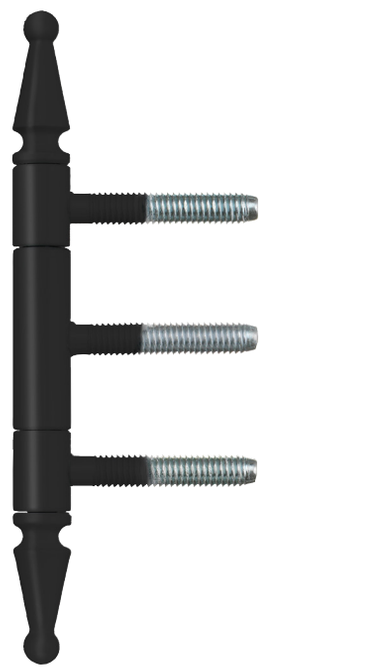

Abb.:
PR315GL-FR-DZK-SM

Abmessungen, Tragkraft unter Prüfbedingungen

Band-type	Rahmenb. mm	Flügelb. mm	Bandrolle Ø mm	Bolzen-abst. mm	Bandhöhe mm	Tragkraft 2 Bd. kg	Tragkraft 3 Bd. kg
GL-FR	Ø7,7x50	Ø7,7x50	Ø15	71	174	70	85

Zubehör / Technische Informationen

Zubehör und Anleitungen finden Sie in unserem Gesamtkatalog oder auf unserer Website.

Ausführungen

weiß verzinkt
weiß - RAL9016
schwarz gebürstet
schwarz matt RAL9005

Schutzbeschläge

Drückergarnituren in Kombination mit Schutzrosetten 1295 ergeben für RC3 geeignete Schutzgarnituren

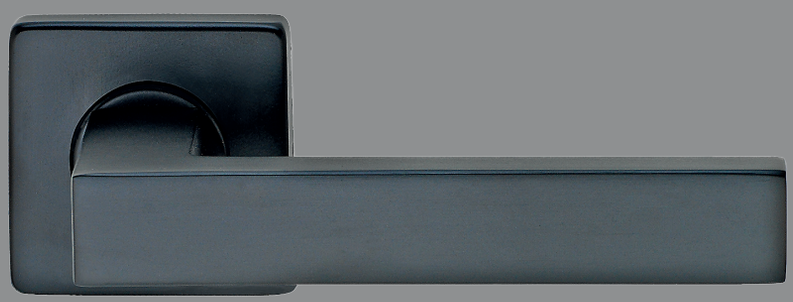

Karat DR108

Schutzrosette 1295F-E

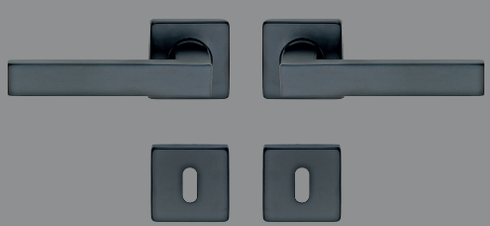

Edelstahlbeschläge

PVD-beschichtet - schwarz matt

Fortis DR103

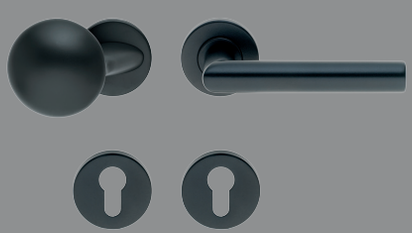

103 - Fortis

Edelstahl-Drückergarnitur

Produktfamilie

Wechselgarnitur (Beispiel mit Knopf Globus)

Drehkipp-Olive DK103

Schutzrosette 1295 (mit Außenring)

Schutzrosette 1295F (ohne Außenring)

Schutzrosette 1295/02

Schutzrosette 1296

lieferbare Ausführungen

Edelstahl PVD-KUP kupferfarben

Edelstahl

Edelstahl PVD-SM schwarz matt

Edelstahl PVD-MS messingfarben

Drückergarnitur Fortis DR103

Bestell-Nr.	Ausführung		Stift mm	Ros.	Grt./ Krt.	Grt./ Ü-Krt.	Bruttopreis/Grt. o.Mwst.	Bruttopreis/Grt. m.Mwst.
mit 8 mm Stift		NEU						
DR103-80-BB-SM	Edelstahl PVD-SM	•	8	BB	1	10	**66,61**	79,27
DR103-80-PZ-SM	Edelstahl PVD-SM	•	8	PZ	1	10	**66,61**	79,27
DR103-80-WC-SM	Edelstahl PVD-SM	•	8	WC	1	10	**102,01**	121,39
mit 10,0 mm Stift		NEU	Stift mm	Ros.				
DR103-10-PZ-SM	Edelstahl PVD-SM	•	10	PZ	1	10	**68,92**	82,01

Benutzerkategorie: Klasse 3/7/-/0/C/3/(0/3)/B nach EN1906.
Schutzgarnitur in Kombination mit Schutzrosette 1295: in Kombination mit unseren Schutzrosetten 1295 mit der Kennung SK3 erhält man eine Schutzgarnitur, die in der Einbruchsicherheitsklasse **3** nach EN1906 zertifiziert ist (3/7/-/C/0/3/**3**/B). Somit eignet sich die Schutzgarnitur für einbruchhemmende Türen für Widerstandsklasse RC3 nach EN1627.
Brandschutz: 30 Minuten nach EN1906 (Kategorie C) bzw. ÖNorm B3859.
Ausführung: Griff und Rosetten: Edelstahl. Unterkonstruktion: Stahl vernickelt.
Edelstahl PVD-SM - schwarz matt: passend zu **RAL9005 schwarz matt**.
Drückerlagerung: Die Drücker sind für einen langlebigen, leichtgängigen und geräuscharmen Lauf mit einem Gleitlager versehen.
Rückholfeder: Die Drückerrosetten sind standardmäßig mit einer Ganzmetall-Rückholfeder ausgestattet.
Rosettenmontage: Die Drücker- und die Schlüsselrosetten rasten auf der Unterkonstruktion ein und finden dort einen festen Halt. Die Drückerrosetten können über den Drückerhals geschoben werden, sodass die Montage mittels der serienmäßig mitgelieferten Hülsenschrauben problemlos erfolgen kann.
Drückerstift: Der in der Tabelle fett angedruckte Drückerstift wird serienmäßig mitgeliefert. Für abweichende Türstärken den geeigneten Stift lt. Tabelle mitbestellen. Die aus einem Stück gefertigten Drückerstifte gewährleisten geringe Toleranzen.

Drückerstift-Tabelle für Fortis DR103

Stift 8 mm	Stift 10 mm	Stiftlänge mm	für Türstärke von	für Türstärke bis
970 095 80		95	25	45
970 110 80		110	**38**	**60**
970 125 80	**970 125 10**	125	55	75
970 140 80	970 140 10	140	70	90
970 155 80	970 155 10	155	85	105
970 170 80	970 170 10	170	100	120

Durchzugsschrauben-Tabelle für Fortis

Durchzugsschraube	Länge mm	für Türstärke von	für Türstärke bis
DS-M4x50	**50**	**37**	**54**
DS-M4x55	55	42	59
DS-M4x65	65	52	69

Zubehör / Technische Informationen

Stifte, Zubehör und Anleitungen finden Sie in unserem Gesamtkatalog oder auf unserer Website.

Skizze

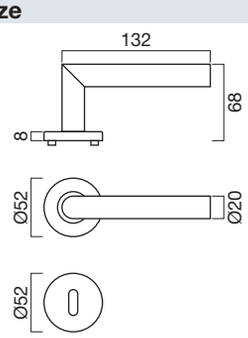

Helmut Goll GmbH&Co
Blaukreuzstraße 4
D-88131 Lindau(B)

Telefon: 0 83 82 / 96 09-0
Telefax: 0 83 82 / 97 50 89
E-Mail: vertrieb-de@helmutgoll.com

Ausgabe 2021-03-01. Nicht kartellierte Preise.
Preis- und Konstruktionsänderungen vorbehalten.
Internet: www.helmutgoll.com

Wechselgarnitur Drücker Fortis DR103 - Knopf Globus starr KN201

Bestell-Nr.	Ausführung			Stift mm	Ros.	Grt./ Krt.	Bruttopreis/Grt. o.Mwst.	m.Mwst.
Knopf linkszeigend - Drücker rechtszeigend		NEU						
WG103/201RE-80-PZ-SM	Edelstahl PVD-SM	•		8	PZ	1	**145,77**	173,47
WG103/201RE-10-PZ-SM	Edelstahl PVD-SM	•		10	PZ	1	**148,33**	176,51
Knopf rechtszeigend - Drücker linkszeigend		NEU		Stift mm	Ros.			
WG103/201LI-80-PZ-SM	Edelstahl PVD-SM	•		8	PZ	1	**145,77**	173,47
WG103/201LI-10-PZ-SM	Edelstahl PVD-SM	•		10	PZ	1	**148,33**	176,51

Wechselgarnitur Drücker Fortis DR103 - Knopf Uno starr KN203

Bestell-Nr.	Ausführung			Stift mm	Ros.	Grt./ Krt.	Bruttopreis/Grt. o.Mwst.	m.Mwst.
Knopf linkszeigend - Drücker rechtszeigend		NEU						
WG103/203RE-80-PZ-SM	Edelstahl PVD-SM	•		8	PZ	1	**175,49**	208,83
WG103/203RE-10-PZ-SM	Edelstahl PVD-SM	•		10	PZ	1	**178,06**	211,89
Knopf rechtszeigend - Drücker linkszeigend		NEU		Stift mm	Ros.			
WG103/203LI-80-PZ-SM	Edelstahl PVD-SM	•		8	PZ	1	**175,49**	208,83
WG103/203LI-10-PZ-SM	Edelstahl PVD-SM	•		10	PZ	1	**178,06**	211,89

Ausführung: Griff, Knopf, Rosetten: Edelstahl. Unterkonstruktion: Stahl vernickelt.
Edelstahl PVD-SM - schwarz matt: passend zu **RAL9005 schwarz matt**.
Lagerung: Die Drücker sind für einen langlebigen, leichtgängigen und geräuscharmen Lauf mit einem Gleitlager versehen.
Rückholfeder: Die Drückerrosetten sind standardmäßig mit einer Ganzmetall-Rückholfeder ausgestattet.
Rosettenmontage: Die Drücker- und die Schlüsselrosetten rasten auf der Unterkonstruktion ein und finden dort einen festen Halt. Die Drückerrosetten können über den Drückerhals geschoben werden, sodass die Montage einfach erfolgen kann.
Knopfmontage: Für die Knöpfe für starre Montage werden serienmäßig geeignete Montageplatten und Durchzugsschrauben mit Trennkerben mitgeliefert.
Patent-Wechselstift: Der in der Tabelle fett angedruckte Patent-Wechselstift wird serienmäßig mitgeliefert. Für abweichende Türstärken den geeigneten Stift lt. Tabelle mitbestellen. **Maß A:** = Mitte Schloss bis Innenkante Türblatt.

Patent-Wechselstift-Tabelle für Fortis

Stift 8 mm	Stift 10 mm	Stiftlänge mm	für Maß A von	bis
9713 64 80	9713 64 10	**64**	**22**	**35**
	9713 75 10	75	27	41
9713 84 80	**9713 84 10**	**84**	**36**	**50**
	9713 94 10	94	46	60

Skizze

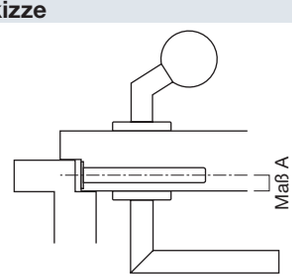

Zubehör / Technische Informationen

Stifte, Zubehör und Anleitungen finden Sie in unserem Gesamtkatalog oder auf unserer Website.

lieferbare Ausführungen

Edelstahl

Edelstahl PVD-SM schwarz matt

Edelstahl PVD-KUP kupferfarben

Helmut Goll GmbH&Co
Blaukreuzstraße 4
D-88131 Lindau(B)

Telefon: 0 83 82 / 96 09-0
Telefax: 0 83 82 / 97 50 89
E-Mail: vertrieb-de@helmutgoll.com

103 - Fortis

Edelstahl-Wechselgarnitur

NEU PVD beschichtet

Wechselgarnitur Drücker Fortis DR103 - Knopf Radius starr KN204

Bestell-Nr.	Ausführung		Stift mm	Ros.	Grt./ Krt.	Bruttopreis/Grt. o.Mwst.	m.Mwst.
Knopf linkszeigend - Drücker rechtszeigend		NEU					
WG103/204RE-80-PZ-SM	Edelstahl PVD-SM	•	8	PZ	1	**164,46**	195,71
WG103/204RE-10-PZ-SM	Edelstahl PVD-SM	•	10	PZ	1	**167,03**	198,77
Knopf rechtszeigend - Drücker linkszeigend		NEU	Stift mm	Ros.			
WG103/204LI-80-PZ-SM	Edelstahl PVD-SM	•	8	PZ	1	**164,46**	195,71
WG103/204LI-10-PZ-SM	Edelstahl PVD-SM	•	10	PZ	1	**167,03**	198,77

Ausführung: Griff, Knopf, Rosetten: Edelstahl. Unterkonstruktion: Stahl vernickelt.
Edelstahl PVD-SM - schwarz matt: passend zu **RAL9005 schwarz matt**.
Lagerung: Die Drücker sind für einen langlebigen, leichtgängigen und geräuscharmen Lauf mit einem Gleitlager versehen.
Rückholfeder: Die Drückerrosetten sind standardmäßig mit einer Ganzmetall-Rückholfeder ausgestattet.
Rosettenmontage: Die Drücker- und die Schlüsselrosetten rasten auf der Unterkonstruktion ein und finden dort einen festen Halt. Die Drückerrosetten können über den Drückerhals geschoben werden, sodass die Montage einfach erfolgen kann.
Knopfmontage: Für die Knöpfe für starre Montage werden serienmäßig geeignete Montageplatten und Durchzugsschrauben mit Trennkerben mitgeliefert.
Patent-Wechselstift: Der in der Tabelle fett angedruckte Patent-Wechselstift wird serienmäßig mitgeliefert. Für abweichende Türstärken den geeigneten Stift lt. Tabelle mitbestellen. **Maß A:** = Mitte Schloss bis Innenkante Türblatt.

Patent-Wechselstift-Tabelle für Fortis

Stift 8 mm	Stift 10 mm	Stiftlänge mm	für Maß A von	bis
9713 64 80	9713 64 10	**64**	**22**	**35**
	9713 75 10	75	27	41
9713 84 80	**9713 84 10**	**84**	**36**	**50**
	9713 94 10	94	46	60

Zubehör / Technische Informationen

Stifte, Zubehör und Anleitungen finden Sie in unserem Gesamtkatalog oder auf unserer Website.

Skizze

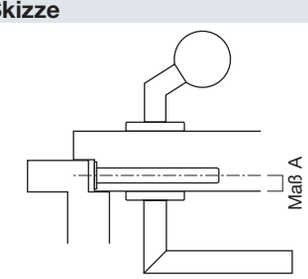

lieferbare Ausführungen

Edelstahl PVD-SM schwarz matt

Edelstahl

Edelstahl PVD-KUP kupferfarben

Helmut Goll GmbH&Co
Blaukreuzstraße 4
D-88131 Lindau(B)

Telefon: 0 83 82 / 96 09-0
Telefax: 0 83 82 / 97 50 89
E-Mail: vertrieb-de@helmutgoll.com

Ausgabe 2021-03-01. Nicht kartellierte Preise.
Preis- und Konstruktionsänderungen vorbehalten.
Internet: www.helmutgoll.com

Drehkipp-Olive DK103

Bestell-Nr.	Ausführung	NEU	Stift mm	Stück/ Krt.	Stück/ Ü-Krt.	Einheit	Bruttopreis/Stück o.Mwst.	Bruttopreis/Stück m.Mwst.
DK103/32-SM	Edelstahl PVD-SM	•	7 x 32	5	30	Stück	**32,72**	38,94
DK103/36-SM	Edelstahl PVD-SM	•	7 x 36	5	30	Stück	**32,72**	38,94
DK103/40-SM	Edelstahl PVD-SM	•	7 x 40	5	30	Stück	**32,72**	38,94
DK103/50-SM	Edelstahl PVD-SM	•	7 x 50	5	30	Stück	**32,72**	38,94

Zertifizierung: Geprüft nach DIN 18267.
Ausführung: Edelstahl.
Edelstahl PVD-SM - schwarz matt: passend zu **RAL9005 schwarz matt**.
Rasterung: Mit 90°-Rasterung.
Stift: Mit 7 x 32 mm, 7 x 36 mm, 7 x 40 mm oder 7 x 50 mm Vierkantstift lieferbar.

Zubehör / Technische Informationen

Stifte, Zubehör und Anleitungen finden Sie in unserem Gesamtkatalog oder auf unserer Website.

Skizze

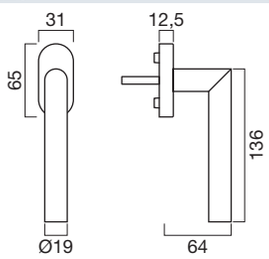

lieferbare Ausführungen

Edelstahl
Edelstahl PVD-SM schwarz matt
Edelstahl PVD-MS messingfarben
Edelstahl PVD-KUP kupferfarben

Helmut Goll GmbH&Co
Blaukreuzstraße 4
D-88131 Lindau(B)

Telefon: 0 83 82 / 96 09-0
Telefax: 0 83 82 / 97 50 89
E-Mail: vertrieb-de@helmutgoll.com

103 - Fortis

Hebeschiebetürbeschlag

NEU PVD beschichtet Edelstahl Rostfrei GOLL

Abb.: HB103../164-OL-SM

Abb.: HB103../164-PZ-SM

Fortis HB103/164 - Griff/Griffmuschel lang

Bestell-Nr.	Ausführung	NEU	Stift mm	Lochung	Raster	Grt./Krt.	Bruttopreis/Grt. o.Mwst.	m.Mwst.
innen Griff, außen Griffmuschel lang								
HB103-2/164-OL-SM	Edelstahl PVD-SM	•	10	OL/OL	2/180°	1	**295,71**	351,89
HB103-2/164-PZ-SM	Edelstahl PVD-SM	•	10	PZ/OL	2/180°	1	**295,71**	351,89

Ausführung: Griff: Edelstahl. Unterkonstruktion: Zinkdruckguss, Stahl vernickelt. Griffmuschel: Edelstahl massiv.
Edelstahl PVD-SM - schwarz matt: passend zu **RAL9005 schwarz matt**.
Grifflagerung: Die Drücker sind für einen langlebigen, leichtgängigen und geräuscharmen Lauf mit einem Gleitlager versehen.
Stift: Der in der Tabelle fett angedruckte Stift wird serienmäßig mitgeliefert. Für abweichende Türstärken den geeigneten Stift lt. Tabelle mitbestellen.

Skizze

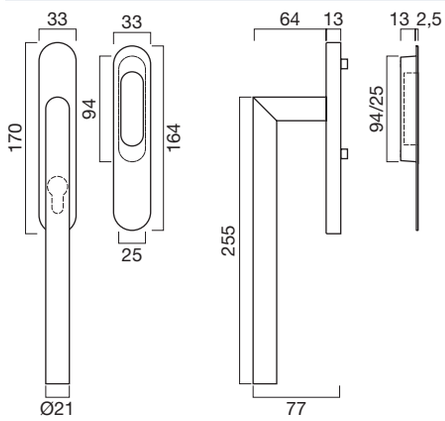

Maß A

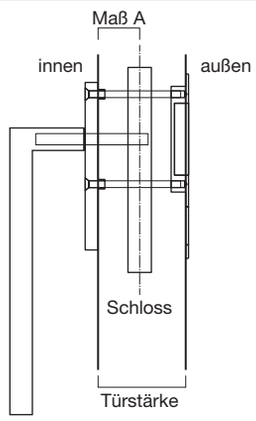

Stift 980, 10 mm

Bestell-Nr.	Stift mm	Länge mm	für Maß A von	bis
98010010	**10**	**102**	**36**	**48**
98011010	10	112	41	53
98012510	10	127	51	58

Durchzugsschraube DS-M6

Bestell-Nr.	Länge mm	für Türstärke von	bis
DS-M6x075	75	66	72
DS-M6x080	80	71	77
DS-M6x085	**85**	**76**	**82**
DS-M6x090	90	81	87
DS-M6x095	95	86	92
DS-M6x100	100	91	97
DS-M6x110	110	101	107

Zubehör / Technische Informationen

Stifte, Zubehör und Anleitungen finden Sie in unserem Gesamtkatalog oder auf unserer Website.

lieferbare Ausführungen

Edelstahl PVD-SM schwarz matt

Edelstahl

Edelstahl PVD-KUP kupferfarben

Helmut Goll GmbH&Co
Blaukreuzstraße 4
D-88131 Lindau(B)

Telefon: 0 83 82 / 96 09-0
Telefax: 0 83 82 / 97 50 89
E-Mail: vertrieb-de@helmutgoll.com

Ausgabe 2021-03-01. Nicht kartellierte Preise.
Preis- und Konstruktionsänderungen vorbehalten.
Internet: www.helmutgoll.com

Fortis HB103/112 - Griff/Griffmuschel kurz

Bestell-Nr.	Ausführung		Stift mm	Loch ung	Raster	Grt./ Krt.	Bruttopreis/Grt. o.Mwst.	m.Mwst.
innen Griff, außen Griffmuschel kurz		NEU						
HB103-2/112-OL-SM	Edelstahl PVD-SM	•	10	OL/OL	2/180°	1	**287,60**	342,24

Ausführung: Griff: Edelstahl. Unterkonstruktion: Zinkdruckguss, Stahl vernickelt. Griffmuschel: Edelstahl massiv.
Edelstahl PVD-SM - schwarz matt: passend zu **RAL9005 schwarz matt**.
Grifflagerung: Die Drücker sind für einen langlebigen, leichtgängigen und geräuscharmen Lauf mit einem Gleitlager versehen.
Stift: Der in der Tabelle fett angedruckte Stift wird serienmäßig mitgeliefert. Für abweichende Türstärken den geeigneten Stift lt. Tabelle mitbestellen.

Abb.: HB103../112-OL-SM

Skizze

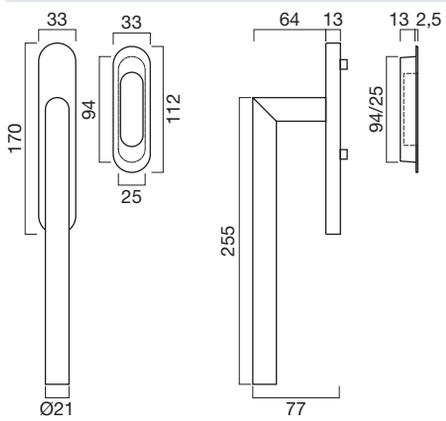

Maß A

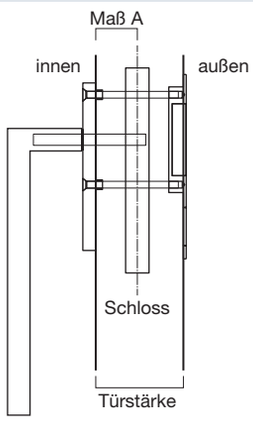

Stift 980, 10 mm

Bestell-Nr.	Stift mm	Länge mm	für Maß A von	bis
98010010	**10**	**102**	**36**	**48**
98011010	10	112	41	53
98012510	10	127	51	58

Durchzugsschraube DS-M6

Bestell-Nr.	Länge mm	für Türstärke von	bis
DS-M6x075	75	66	72
DS-M6x080	80	71	77
DS-M6x085	**85**	**76**	**82**
DS-M6x090	90	81	87
DS-M6x095	95	86	92
DS-M6x100	100	91	97
DS-M6x110	110	101	107

Zubehör / Technische Informationen

Stifte, Zubehör und Anleitungen finden Sie in unserem Gesamtkatalog oder auf unserer Website.

lieferbare Ausführungen

Edelstahl

Edelstahl PVD-SM schwarz matt

Edelstahl PVD-KUP kupferfarben

Helmut Goll GmbH&Co
Blaukreuzstraße 4
D-88131 Lindau(B)

Telefon: 0 83 82 / 96 09-0
Telefax: 0 83 82 / 97 50 89
E-Mail: vertrieb-de@helmutgoll.com

103 - Fortis

Hebeschiebetürbeschlag

NEU PVD beschichtet Edelstahl Rostfrei GOLL

Abb.: HB103../103-OL-SM

Abb.: HB103../103-PZ-SM

Fortis HB103/103 - Griff/Griff

Bestell-Nr.	Ausführung	NEU	Stift mm	Loch ung	Raster	Grt./ Krt.	Bruttopreis/Grt. o.Mwst.	m.Mwst.
innen Griff, außen Griff								
HB103-2/103-OL-SM	Edelstahl PVD-SM	•	10	OL/OL	2/180°	1	**376,82**	448,42
HB103-2/103-PZ-SM	Edelstahl PVD-SM	•	10	PZ/PZ	2/180°	1	**376,82**	448,42

Ausführung: Griffe: Edelstahl. Unterkonstruktion: Zinkdruckguss, Stahl vernickelt.
Edelstahl PVD-SM - schwarz matt: passend zu **RAL9005 schwarz matt**.
Grifflagerung: Die Drücker sind für einen langlebigen, leichtgängigen und geräuscharmen Lauf mit einem Gleitlager versehen.
Stift: Der in der Tabelle fett angedruckte Stift wird serienmäßig mitgeliefert. Für abweichende Türstärken den geeigneten Stift lt. Tabelle mitbestellen.

Skizze

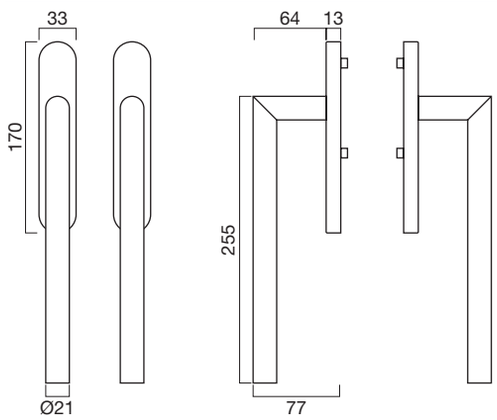

Türstärke

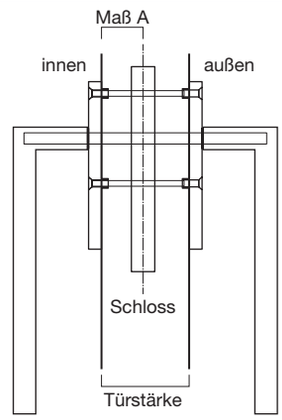

Stift 980, 10 mm

Bestell-Nr.	Stift mm	Länge mm	für Türstärke von	bis
98021610	**10**	**216**	**64**	**107**

Hülsenschraube HS-M5

Bestell-Nr.	Länge mm	für Türstärke von	bis
HS-M5x075	75	60	68
HS-M5x080	80	65	73
HS-M5x085	85	70	78
HS-M5x090	**90**	**75**	**83**
HS-M5x095	95	80	88
HS-M5x100	100	85	93
HS-M5x110	110	95	103

Zubehör / Technische Informationen

Stifte, Zubehör und Anleitungen finden Sie in unserem Gesamtkatalog oder auf unserer Website.

lieferbare Ausführungen

Edelstahl PVD-SM schwarz matt

Edelstahl

Edelstahl PVD-KUP kupferfarben

Helmut Goll GmbH&Co
Blaukreuzstraße 4
D-88131 Lindau(B)

Telefon: 0 83 82 / 96 09-0
Telefax: 0 83 82 / 97 50 89
E-Mail: vertrieb-de@helmutgoll.com

Ausgabe 2021-03-01. Nicht kartellierte Preise.
Preis- und Konstruktionsänderungen vorbehalten.
Internet: www.helmutgoll.com

Hebeschiebetürbeschlag - Muschelgriff rund - 112 mm lang

Bestell-Nr.	Ausführung	NEU	Lochung	Abmess. mm	Stück/ Krt.	Bruttopreis/Stück o.Mwst.	m.Mwst.
HB103AT/112-OL-SM	Edelstahl PVD-SM	•	OL	112	1	**80,77**	96,12

Ausführung: Edelstahl massiv.
Edelstahl PVD-SM - schwarz matt: passend zu **RAL9005 schwarz matt**.

Skizze

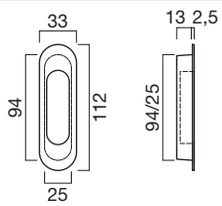

Hebeschiebetürbeschlag Fortis - Muschelgriff 164 mm lang

Bestell-Nr.	Ausführung	NEU	Lochung	Abmess. mm	Stück/ Krt.	Bruttopreis/Stück o.Mwst.	m.Mwst.
HB103AT/164-OL-SM	Edelstahl PVD-SM	•	OL	164	1	**88,88**	105,77
HB103AT/164-PZ-SM	Edelstahl PVD-SM	•	PZ	164	1	**88,88**	105,77

Ausführung: Edelstahl massiv.
Edelstahl PVD-SM - schwarz matt: passend zu **RAL9005 schwarz matt**.

Skizze

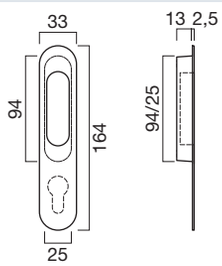

lieferbare Ausführungen

Edelstahl

Edelstahl PVD-SM schwarz matt

Edelstahl PVD-KUP kupferfarben

Helmut Goll GmbH&Co
Blaukreuzstraße 4
D-88131 Lindau(B)

Telefon: 0 83 82 / 96 09-0
Telefax: 0 83 82 / 97 50 89
E-Mail: vertrieb-de@helmutgoll.com

108 - Karat

Edelstahl-Drückergarnitur

NEU

Drückergarnitur Karat DR108

Bestell-Nr.	Ausführung		Stift mm	Ros.	Grt./ Krt.	Grt./ Ü-Krt.	Bruttopreis/Grt. o.Mwst.	Bruttopreis/Grt. m.Mwst.
mit 8,0 mm Stift		NEU						
DR108-80-BB-SM	Edelstahl PVD-SM	•	8	BB	1	10	**123,22**	146,63
DR108-80-PZ-SM	Edelstahl PVD-SM	•	8	PZ	1	10	**123,22**	146,63
DR108-80-WC-SM	Edelstahl PVD-SM	•	8	WC	1	10	**158,60**	188,73
mit 10,0 mm Stift		NEU	Stift mm	Ros.				
DR108-10-PZ-SM	Edelstahl PVD-SM	•	10	PZ	1	10	**125,52**	149,37

Benutzerkategorie: Klasse 3/7/-/0/C/3/(0/3)/B nach EN1906.
Schutzgarnitur in Kombination mit Schutzrosette 1295: in Kombination mit unseren Schutzrosetten 1295 mit der Kennung SK3 erhält man eine Schutzgarnitur, die in der Einbruchsicherheitsklasse **3** nach EN1906 zertifiziert ist (3/7/-/C/0/3/**3**/B). Somit eignet sich die Schutzgarnitur für einbruchhemmende Türen für Widerstandsklasse RC3 nach EN1627.
Brandschutz: 30 Minuten nach EN1906 (Kategorie C) bzw. ÖNorm B3859.
Ausführung: Griff und Rosetten: Edelstahl. Unterkonstruktion: Stahl vernickelt.
Edelstahl PVD-SM - schwarz matt: passend zu **RAL9005 schwarz matt**.
Drückerlagerung: Die Drücker sind für einen langlebigen, leichtgängigen und geräuscharmen Lauf mit einem Gleitlager versehen.
Rückholfeder: Die Drückerrosetten sind standardmäßig mit einer Ganzmetall-Rückholfeder ausgestattet.
Rosettenmontage: Die Drücker- und die Schlüsselrosetten rasten auf der Unterkonstruktion ein und finden dort einen festen Halt. Die Drückerrosetten können über den Drückerhals geschoben werden, sodass die Montage mittels der serienmäßig mitgelieferten Hülsenschrauben problemlos erfolgen kann.
Drückerstift: Der in der Tabelle fett angedruckte Drückerstift wird serienmäßig mitgeliefert. Für abweichende Türstärken den geeigneten Stift lt. Tabelle mitbestellen. Die aus einem Stück gefertigten Drückerstifte gewährleisten geringe Toleranzen.

Produktfamilie

Drehkipp-Olive Karat DK108

Schutzrosette 1295-E (mit Außenring)

Schutzrosette 1295F-E (ohne Außenring)

Schutzrosette 1295-E/02

Schutzrosette SR110

Drückerstift-Tabelle für Karat DR108

Stift 8 mm	Stift 10 mm	Stiftlänge mm	für Türstärke von	für Türstärke bis
970 095 80		95	25	45
970 110 80		**110**	**38**	**60**
970 125 80	**970 125 10**	125	55	75
970 140 80	970 140 10	140	70	90
970 155 80	970 155 10	155	85	105
970 170 80	970 170 10	170	100	120

Durchzugsschrauben-Tabelle für Karat

Durchzugsschraube	Länge mm	für Türstärke von	für Türstärke bis
DS-M4x50	**50**	**37**	**54**
DS-M4x55	55	42	59
DS-M4x65	65	52	69

Zubehör / Technische Informationen

Stifte, Zubehör und Anleitungen finden Sie in unserem Gesamtkatalog oder auf unserer Website.

Skizze

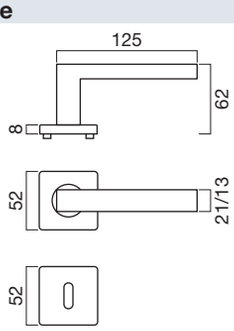

lieferbare Ausführungen

Edelstahl PVD-SM schwarz matt

Edelstahl

Helmut Goll GmbH&Co
Blaukreuzstraße 4
D-88131 Lindau(B)

Telefon: 0 83 82 / 96 09-0
Telefax: 0 83 82 / 97 50 89
E-Mail: vertrieb-de@helmutgoll.com

Ausgabe 2021-03-01. Nicht kartellierte Preise.
Preis- und Konstruktionsänderungen vorbehalten.
Internet: www.helmutgoll.com

Drehkipp-Olive DK108

Bestell-Nr.	Ausführung	NEU	Stift mm	Stück/ Krt.	Stück/ Ü-Krt.	Einheit	Bruttopreis/Stück o.Mwst.	Bruttopreis/Stück m.Mwst.
DK108/32-SM	Edelstahl PVD-SM	•	7 x 32	5	30	Stück	**61,11**	72,72
DK108/36-SM	Edelstahl PVD-SM	•	7 x 36	5	30	Stück	**61,11**	72,72
DK108/40-SM	Edelstahl PVD-SM	•	7 x 40	5	30	Stück	**61,11**	72,72
DK108/50-SM	Edelstahl PVD-SM	•	7 x 50	5	30	Stück	**61,11**	72,72

Zertifizierung: Geprüft nach DIN 18267.
Ausführung: Edelstahl.
Edelstahl PVD-SM - schwarz matt: passend zu **RAL9005 schwarz matt**.
Rasterung: Mit 90°-Rasterung.
Stift: Mit 7 x 32 mm, 7 x 36 mm, 7 x 40 mm oder 7 x 50 mm Vierkantstift lieferbar.

Zubehör / Technische Informationen

Stifte, Zubehör und Anleitungen finden Sie in unserem Gesamtkatalog oder auf unserer Website.

Skizze

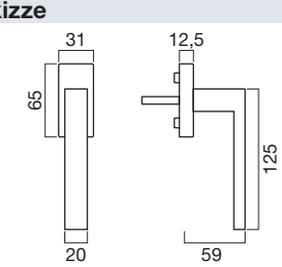

lieferbare Ausführungen

Edelstahl

Edelstahl PVD-SM schwarz matt

Helmut Goll GmbH&Co
Blaukreuzstraße 4
D-88131 Lindau(B)

Telefon: 0 83 82 / 96 09-0
Telefax: 0 83 82 / 97 50 89
E-Mail: vertrieb-de@helmutgoll.com

108 - Karat

Hebeschiebetürbeschlag

Abb.: HB108../164-OL-SM

Abb.: HB108../164-PZ-SM

Karat HB108/164 - Griff/Griffmuschel lang

Bestell-Nr.	Ausführung	NEU	Stift mm	Loch ung	Raster	Grt./ Krt.	Bruttopreis/Grt. o.Mwst.	m.Mwst.
innen Griff, außen Griffmuschel lang								
HB108-2/164-OL-SM	Edelstahl PVD-SM	•	10	OL/OL	2/180°	1	**325,48**	387,32
HB108-2/164-PZ-SM	Edelstahl PVD-SM	•	10	PZ/OL	2/180°	1	**325,48**	387,32

Ausführung: Griff: Edelstahl. Unterkonstruktion: Zinkdruckguss, Stahl vernickelt. Griffmuschel: Edelstahl massiv.
Edelstahl PVD-SM - schwarz matt: passend zu **RAL9005 schwarz matt**.
Grifflagerung: Die Drücker sind für einen langlebigen, leichtgängigen und geräuscharmen Lauf mit einem Gleitlager versehen.
Stift: Der in der Tabelle fett angedruckte Stift wird serienmäßig mitgeliefert. Für abweichende Türstärken den geeigneten Stift lt. Tabelle mitbestellen.

Skizze

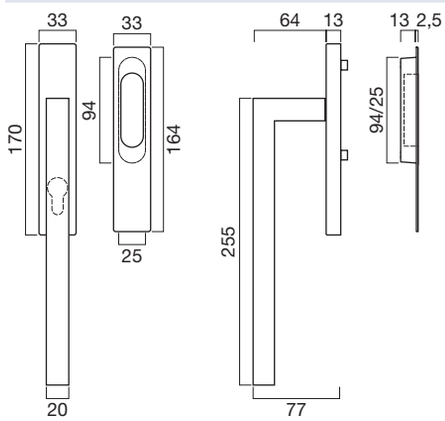

Maß A

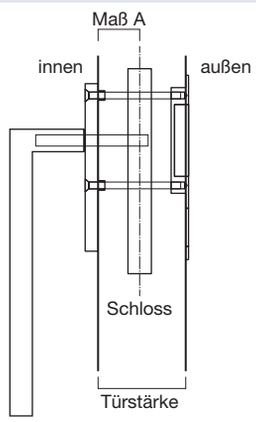

Stift 980, 10 mm

Bestell-Nr.	Stift mm	Länge mm	für Maß A von	bis
98010010	**10**	**102**	**36**	**48**
98011010	10	112	41	53
98012510	10	127	51	58

Durchzugsschraube DS-M6

Bestell-Nr.	Länge mm	für Türstärke von	bis
DS-M6x075	75	66	72
DS-M6x080	80	71	77
DS-M6x085	**85**	**76**	**82**
DS-M6x090	90	81	87
DS-M6x095	95	86	92
DS-M6x100	100	91	97
DS-M6x110	110	101	107

Zubehör / Technische Informationen

Stifte, Zubehör und Anleitungen finden Sie in unserem Gesamtkatalog oder auf unserer Website.

lieferbare Ausführungen

Edelstahl PVD-SM schwarz matt

Edelstahl

Helmut Goll GmbH&Co
Blaukreuzstraße 4
D-88131 Lindau(B)

Telefon: 0 83 82 / 96 09-0
Telefax: 0 83 82 / 97 50 89
E-Mail: vertrieb-de@helmutgoll.com

Ausgabe 2021-03-01. Nicht kartellierte Preise.
Preis- und Konstruktionsänderungen vorbehalten.
Internet: www.helmutgoll.com

Karat HB108/108 - Griff/Griff

Bestell-Nr.	Ausführung		Stift mm	Loch ung	Raster	Grt./ Krt.	Bruttopreis/Grt. o.Mwst.	m.Mwst.
innen Griff, außen Griffmuschel kurz		NEU						
HB108-2/112-OL-SM	Edelstahl PVD-SM	•	10	OL/OL	2/180°	1	**318,31**	378,79

Ausführung: Griff: Edelstahl. Unterkonstruktion: Zinkdruckguss, Stahl vernickelt. Griffmuschel: Edelstahl massiv.
Edelstahl PVD-SM - schwarz matt: passend zu **RAL9005 schwarz matt**.
Grifflagerung: Die Drücker sind für einen langlebigen, leichtgängigen und geräuscharmen Lauf mit einem Gleitlager versehen.
Stift: Der in der Tabelle fett angedruckte Stift wird serienmäßig mitgeliefert. Für abweichende Türstärken den geeigneten Stift lt. Tabelle mitbestellen.

Abb.: HB108../112-OL-SM

Skizze

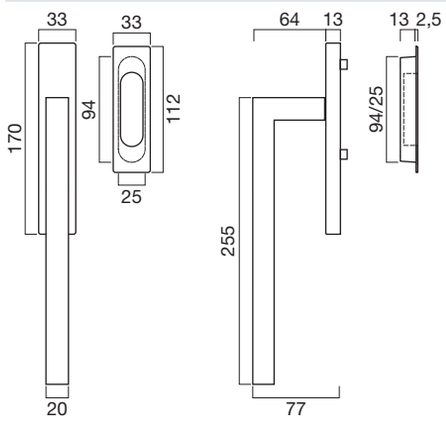

Maß A

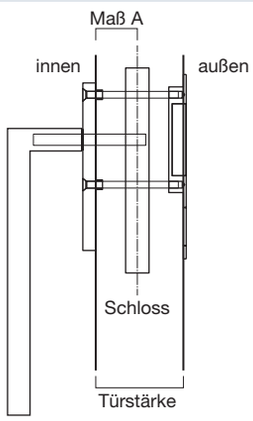

Stift 980, 10 mm

Bestell-Nr.	Stift mm	Länge mm	für Maß A von	bis
98010010	**10**	**102**	**36**	**48**
98011010	10	112	41	53
98012510	10	127	51	58

Durchzugsschraube DS-M6

Bestell-Nr.	Länge mm	für Türstärke von	bis
DS-M6x075	75	66	72
DS-M6x080	80	71	77
DS-M6x085	**85**	**76**	**82**
DS-M6x090	90	81	87
DS-M6x095	95	86	92
DS-M6x100	100	91	97
DS-M6x110	110	101	107

Zubehör / Technische Informationen

Stifte, Zubehör und Anleitungen finden Sie in unserem Gesamtkatalog oder auf unserer Website.

lieferbare Ausführungen

Edelstahl

Edelstahl PVD-SM schwarz matt

108 - Karat

Hebeschiebetürbeschlag

NEU PVD beschichtet Edelstahl Rostfrei GOLL

Abb.: HB108../108-OL-SM

Abb.: HB108../108-PZ-SM

Karat HB108/108 - Griff/Griff

Bestell-Nr.	Ausführung	NEU	Stift mm	Lochung	Raster	Grt./Krt.	Bruttopreis/Grt. o.Mwst.	Bruttopreis/Grt. m.Mwst.
innen Griff, außen Griff								
HB108-2/108-OL-SM	Edelstahl PVD-SM	•	10	OL/OL	2/180°	1	**432,65**	514,85
HB108-2/108-PZ-SM	Edelstahl PVD-SM	•	10	PZ/PZ	2/180°	1	**432,65**	514,85

Ausführung: Griffe: Edelstahl. Unterkonstruktion: Zinkdruckguss, Stahl vernickelt.
Edelstahl PVD-SM - schwarz matt: passend zu **RAL9005 schwarz matt**.
Grifflagerung: Die Drücker sind für einen langlebigen, leichtgängigen und geräuscharmen Lauf mit einem Gleitlager versehen.
Stift: Der in der Tabelle fett angedruckte Stift wird serienmäßig mitgeliefert. Für abweichende Türstärken den geeigneten Stift lt. Tabelle mitbestellen.

Skizze

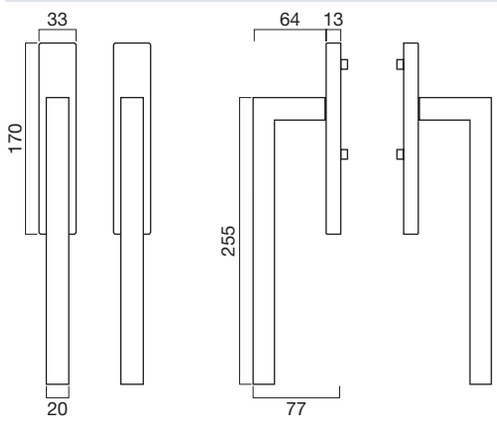

Türstärke

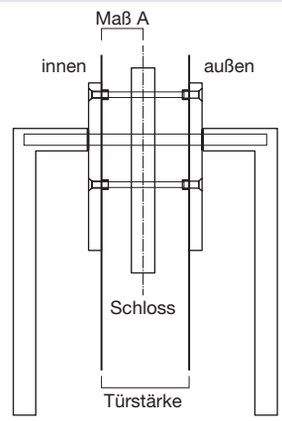

Stift 980, 10 mm

Bestell-Nr.	Stift mm	Länge mm	für Türstärke von	für Türstärke bis
98021610	**10**	**216**	**64**	**107**

Hülsenschraube HS-M5

Bestell-Nr.	Länge mm	für Türstärke von	für Türstärke bis
HS-M5x075	75	60	68
HS-M5x080	80	65	73
HS-M5x085	85	70	78
HS-M5x090	**90**	**75**	**83**
HS-M5x095	95	80	88
HS-M5x100	100	85	93
HS-M5x110	110	95	103

Zubehör / Technische Informationen

Stifte, Zubehör und Anleitungen finden Sie in unserem Gesamtkatalog oder auf unserer Website.

lieferbare Ausführungen

Edelstahl PVD-SM schwarz matt

Edelstahl

Helmut Goll GmbH&Co
Blaukreuzstraße 4
D-88131 Lindau(B)

Telefon: 0 83 82 / 96 09-0
Telefax: 0 83 82 / 97 50 89
E-Mail: vertrieb-de@helmutgoll.com

Ausgabe 2021-03-01. Nicht kartellierte Preise.
Preis- und Konstruktionsänderungen vorbehalten.
Internet: www.helmutgoll.com

Hebeschiebetürbeschlag - Muschelgriff eckig - 112 mm lang

Bestell-Nr.	Ausführung	NEU	Loch ung	Abmess. mm	Stück/ Krt.	Bruttopreis/Stück o.Mwst.	m.Mwst.
HB108AT/112-OL-SM	Edelstahl PVD-SM	•	OL	112	1	**80,77**	96,12

Ausführung: Edelstahl massiv.
Edelstahl PVD-SM - schwarz matt: passend zu **RAL9005 schwarz matt**.

Skizze

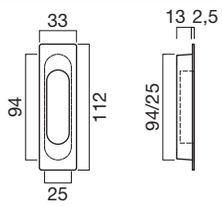

Hebeschiebetürbeschlag - Muschelgriff eckig - 164 mm lang

Bestell-Nr.	Ausführung	NEU	Loch ung	Abmess. mm	Stück/ Krt.	Bruttopreis/Stück o.Mwst.	m.Mwst.
HB108AT/164-OL-SM	Edelstahl PVD-SM	•	OL	164	1	**88,88**	105,77
HB108AT/164-PZ-SM	Edelstahl PVD-SM	•	PZ	164	1	**88,88**	105,77

Ausführung: Edelstahl massiv.
Edelstahl PVD-SM - schwarz matt: passend zu **RAL9005 schwarz matt**.

Skizze

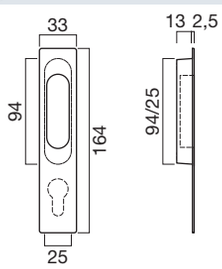

lieferbare Ausführungen

Edelstahl

Edelstahl PVD-SM schwarz matt

1295

1296

Schutzrosetten

Für RC3 geeignet

1295-E

SR110

1295 - Schutzrosette

Edelstahl, mit Zylinder-Abdeckung

NEU PVD beschichtet

Edelstahl PVD-SM
schwarz matt

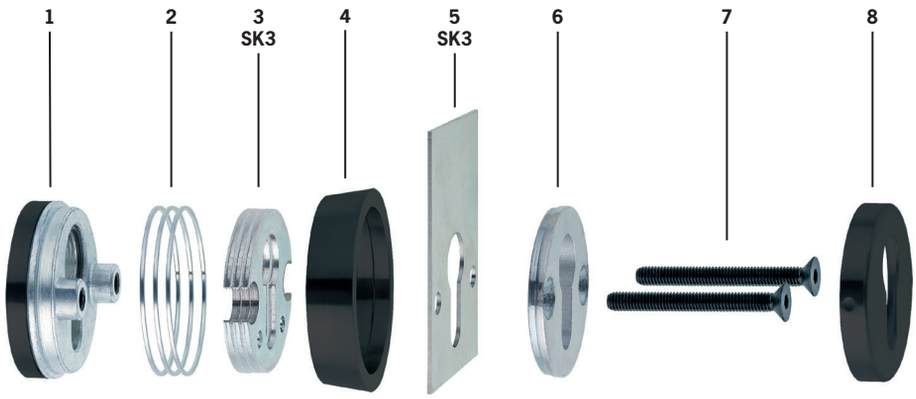

Skizze

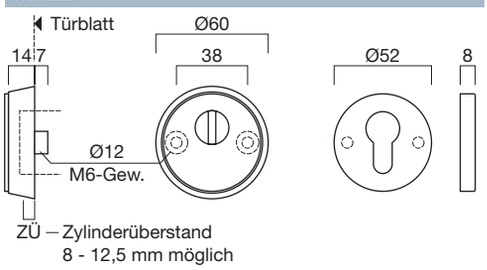

Pos	Schutz-klasse	Beschreibung
1		Außenkörper aus Stahl, Abdeckung aus Edelstahl, mit Zylinderabdeckung, mit Zylinderkern-Ziehschutz
2		3 Distanzringe (1,5 mm) zur Anpassung des Zylinderüberstands (von 8 bis 12,5 mm möglich)
3	SK3	1 Satz mit 3 Distanzplatten 1295-DPL-01 – bei Schutzklasse SK3 mit im Lieferumfang
4		Außenring aus Edelstahl
5	SK3	Bohrschutzplatte 1295-BSP-01 – bei Schutzklasse SK3 mit im Lieferumfang. Die Bohrschutzplatte 1295-BSP-01 wird in den Türschlosskasten eingebaut
6		Montageplatte innen aus Stahl
7		Schrauben ST6 – in Längen 75 und 80 mm mit im Lieferumfang – weitere Längen siehe unten
8		PZ-Abdeckrosette aus Edelstahl

Schaubild - aufgesetzte Montage

Schutzrosette 1295, rund, aus Edelstahl

Bestell-Nr.	Ausführung	NEU	Schutz-klasse	Loch ung	Satz/ Krt.	Bruttopreis/Satz o.Mwst.	m.Mwst.
1295 SM	Edelstahl PVD-SM	•	ohne	PZ	1	**138,64**	164,98
1295 SM SK3	Edelstahl PVD-SM	•	SK3	PZ	1	**171,56**	204,16

Schutzklasse SK3: Widerstandsklasse ES2 nach DIN18257 bzw. Einbruchschutzklasse 3 nach EN1906. Für geprüfte, einbruchhemmende Türen für Widerstandsklasse RC3 nach EN1627 geeignet.
Kombination mit Türdrückermodellen DR..: die Schutzrosetten können mit unseren Drückermodellen kombiniert werden. Die daraus resultierenden Schutzgarnituren sind dann im Schlüssel für die Einbruchsicherheit nach EN1906 mit 3 (Schutzklasse SK3) zertifiziert.
Kernziehschutzrosette - Schlitz mit 5 mm: der Schlitz in der Kernziehschutzrosette ist serienmäßig 4 mm breit. Für breitere Schlüssel ist dieser auch mit 5 mm Schlitzbreite lieferbar.
Edelstahl PVD-SM - schwarz matt: passend zu **RAL9005 schwarz matt**.

SCHRAUBE ST6 für 1295(-E), Türstärke bei 8 mm Zylindervorstand

Bestell-Nr.	Ausführung	Türstärke von – bis	Stück/ Krt.	Einheit	Bruttopreis/Stück o.Mwst.	m.Mwst.
SCHRAUBE ST6X75	Stahl, 10.9	63 – 70	1	Stück	**1,80**	2,14
SCHRAUBE ST6X80	Stahl, 10.9	68 – 75	1	Stück	**1,80**	2,14
SCHRAUBE ST6X85	Stahl, 10.9	73 – 80	1	Stück	**1,80**	2,14
SCHRAUBE ST6X100	Stahl, 10.9	88 – 95	1	Stück	**2,11**	2,51
SCHRAUBE ST6X110	Stahl, 10.9	98 - 105	1	Stück	**2,78**	3,31
SCHRAUBE ST6X130	Stahl, 10.9	118 - 125	1	Stück	**2,78**	3,31

lieferbare Ausführungen

- Edelstahl PVD-KUP kupferfarben
- Edelstahl
- Messing PVD-MS messingfarben
- Edelstahl PVD-SM schwarz matt
- Messing verchromt matt
- Messing verchromt

Helmut Goll GmbH&Co
Blaukreuzstraße 4
D-88131 Lindau(B)

Telefon: 0 83 82 / 96 09-0
Telefax: 0 83 82 / 97 50 89
E-Mail: vertrieb-de@helmutgoll.com

Ausgabe 2021-03-01. Nicht kartellierte Preise.
Preis- und Konstruktionsänderungen vorbehalten.
Internet: www.helmutgoll.com

Schutzrosette - 1295F

Edelstahl, mit Zylinder-Abdeckung, für flächenbündigen Einbau

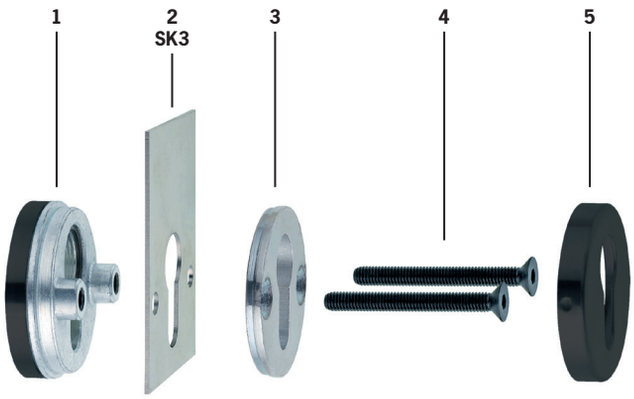

Edelstahl PVD-SM
schwarz matt

Pos	Schutz-klasse	Beschreibung
1		Außenkörper aus Stahl, Abdeckung aus Edelstahl, mit Zylinderabdeckung, mit Zylinderkern-Ziehschutz
2	SK3	Bohrschutzplatte 1295-BSP-01 – bei Schutzklasse SK3 mit im Lieferumfang. Die Bohrschutzplatte 1295-BSP-01 wird in den Türschlosskasten eingebaut
3		Montageplatte innen aus Stahl
4		Schrauben ST6 – in Längen 60 und 65 mm mit im Lieferumfang – weitere Längen siehe unten
5		PZ-Abdeckrosette aus Edelstahl

Skizze

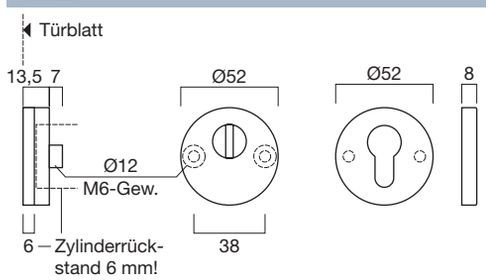

Schutzrosette 1295F, rund, aus Edelstahl, für flächenbündigen Einbau

Bestell-Nr.	Ausführung	NEU	Schutz-klasse	Loch ung	Satz/ Krt.	Bruttopreis/Satz o.Mwst.	m.Mwst.
rund, mit Rosetten aus Edelstahl							
1295F SM	Edelstahl PVD-SM	•	ohne	PZ	1	**134,07**	159,54
1295F SM SK3	Edelstahl PVD-SM	•	SK3	PZ	1	**156,01**	185,65

Schutzklasse SK3: Widerstandsklasse ES2 nach DIN18257 bzw. Einbruchschutzklasse 3 nach EN1906. Für geprüfte, einbruchhemmende Türen für Widerstandsklasse RC3 nach EN1627 geeignet.
Kombination mit Türdrückermodellen DR..: die Schutzrosetten können mit unseren Drückermodellen kombiniert werden. Die daraus resultierenden Schutzgarnituren sind dann im Schlüssel für die Einbruchsicherheit nach EN1906 mit 3 (Schutzklasse SK3) zertifiziert.
Kernziehschutzrosette - Schlitz mit 5 mm: der Schlitz in der Kernziehschutzrosette ist serienmäßig 4 mm breit. Für breitere Schlüssel ist dieser auch mit 5 mm Schlitzbreite lieferbar.
Edelstahl PVD-SM - schwarz matt: passend zu **RAL9005 schwarz matt**.

Schaubild - flächenbündiger Einbau

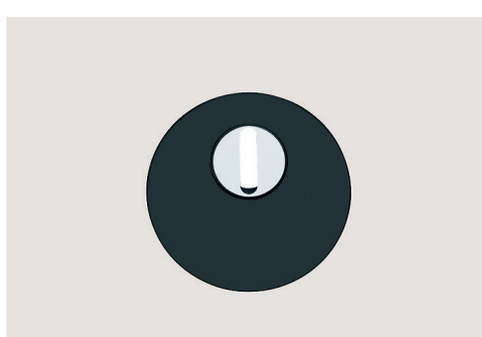

SCHRAUBE ST6 für 1295F(-E), Zylinder muss 6 mm zurückstehen

Bestell-Nr.	Ausführung	Türstärke von – bis	Stück/ Krt.	Einheit	Bruttopreis/Stück o.Mwst.	m.Mwst.
SCHRAUBE ST6X60	Stahl, 10.9	62 – 69	1	Stück	**1,80**	2,14
SCHRAUBE ST6X65	Stahl, 10.9	67 – 74	1	Stück	**1,80**	2,14
SCHRAUBE ST6X70	Stahl, 10.9	72 – 79	1	Stück	**1,80**	2,14
SCHRAUBE ST6X75	Stahl, 10.9	77 – 84	1	Stück	**1,80**	2,14
SCHRAUBE ST6X80	Stahl, 10.9	82 – 89	1	Stück	**1,80**	2,14
SCHRAUBE ST6X85	Stahl, 10.9	87 – 94	1	Stück	**1,80**	2,14
SCHRAUBE ST6X100	Stahl, 10.9	102 - 109	1	Stück	**2,11**	2,51
SCHRAUBE ST6X110	Stahl, 10.9	112 - 119	1	Stück	**2,78**	3,31

lieferbare Ausführungen

Edelstahl
Edelstahl PVD-KUP kupferfarben
Edelstahl PVD-SM schwarz matt
Messing PVD-MS messingfarben
Messing verchromt
Messing verchromt matt

1295/02 - Schutzrosette

NEU PVD beschichtet

Edelstahl, mit Zylinder-Abdeckung, mit 1,5 mm starker Randabdeckung

Edelstahl PVD-SM
schwarz matt

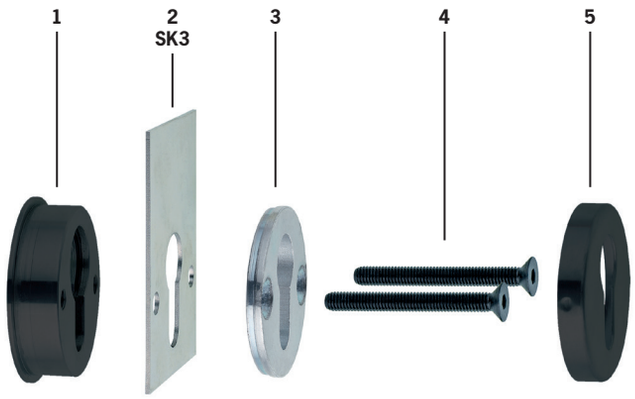

Skizze

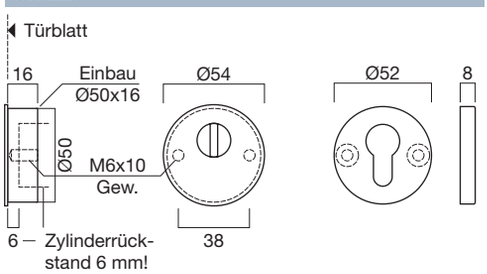

Pos	Schutz-klasse	Beschreibung
1		Außenkörper aus Stahl, Abdeckung aus Edelstahl, mit Zylinderabdeckung, mit Zylinderkern-Ziehschutz
2	SK3	Bohrschutzplatte 1295-BSP-01 – bei Schutzklasse SK3 mit im Lieferumfang. Die Bohrschutzplatte 1295-BSP-01 wird in den Türschlosskasten eingebaut
3		Montageplatte innen aus Stahl
4		Schrauben ST6 – in Längen 65, 70 und 75 mm mit im Lieferumfang – weitere Längen siehe unten
5		PZ-Abdeckrosette aus Edelstahl

Schaubild - Einbau mit 1,5 mm Randabdeckung

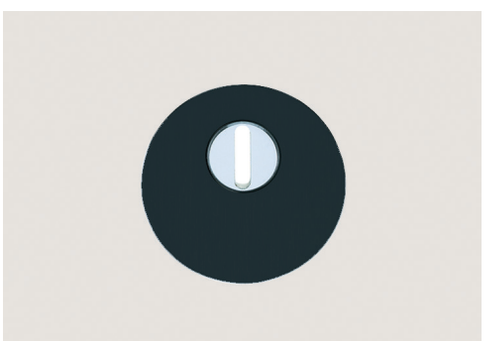

Schutzrosette 1295/02, rund, aus Edelstahl, mit 2 mm Abdeckung

Bestell-Nr.	Ausführung	NEU	Schutz-klasse	Loch ung	Satz/ Krt.	Bruttopreis/Satz o.Mwst.	m.Mwst.
1295/02-SM	Edelstahl PVD-SM	•	ohne	PZ	1	**149,52**	177,93
1295/02-SM SK3	Edelstahl PVD-SM	•	SK3	PZ	1	**171,46**	204,04

Schutzklasse SK3: Widerstandsklasse ES2 nach DIN18257 bzw. Einbruchschutzklasse 3 nach EN1906. Für geprüfte, einbruchhemmende Türen für Widerstandsklasse RC3 nach EN1627 geeignet.
Kombination mit Türdrückermodellen DR..: die Schutzrosetten können mit unseren Drückermodellen kombiniert werden. Die daraus resultierenden Schutzgarnituren sind dann im Schlüssel für die Einbruchsicherheit nach EN1906 mit 3 (Schutzklasse SK3) zertifiziert.
Kernziehschutzrosette - Schlitz mit 5 mm: der Schlitz in der Kernziehschutzrosette ist serienmäßig 4 mm breit. Für breitere Schlüssel ist dieser auch mit 5 mm Schlitzbreite lieferbar.
Edelstahl PVD-SM - schwarz matt: passend zu **RAL9005 schwarz matt**.

SCHRAUBE ST6 für 1295/02(-E), Zylinder muss 6 mm zurückstehen

Bestell-Nr.	Ausführung	Türstärke von – bis	Stück/ Krt.	Einheit	Bruttopreis/Stück o.Mwst.	m.Mwst.
SCHRAUBE ST6X65	Stahl, 10.9	64 – 68	1	Stück	**1,80**	2,14
SCHRAUBE ST6X70	Stahl, 10.9	69 – 73	1	Stück	**1,80**	2,14
SCHRAUBE ST6X75	Stahl, 10.9	74 – 78	1	Stück	**1,80**	2,14
SCHRAUBE ST6X80	Stahl, 10.9	79 – 83	1	Stück	**1,80**	2,14
SCHRAUBE ST6X85	Stahl, 10.9	84 – 88	1	Stück	**1,80**	2,14
SCHRAUBE ST6X100	Stahl, 10.9	99 - 103	1	Stück	**2,11**	2,51
SCHRAUBE ST6X110	Stahl, 10.9	109 - 113	1	Stück	**2,78**	3,31

lieferbare Ausführungen

Edelstahl PVD-SM schwarz matt

Edelstahl

Edelstahl PVD-KUP kupferfarben

Helmut Goll GmbH&Co
Blaukreuzstraße 4
D-88131 Lindau(B)

Telefon: 0 83 82 / 96 09-0
Telefax: 0 83 82 / 97 50 89
E-Mail: vertrieb-de@helmutgoll.com

Ausgabe 2021-03-01. Nicht kartellierte Preise.
Preis- und Konstruktionsänderungen vorbehalten.
Internet: www.helmutgoll.com

Schutzrosette - 1295E

Edelstahl, mit Zylinder-Abdeckung

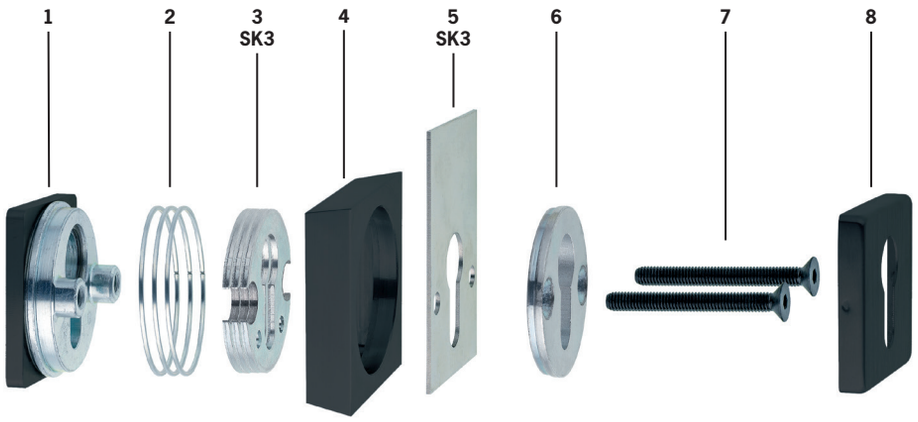

Edelstahl PVD-SM
schwarz matt

Pos	Schutz-klasse	Beschreibung
1		Außenkörper aus Stahl, Abdeckung aus Edelstahl, mit Zylinderabdeckung, mit Zylinderkern-Ziehschutz
2		3 Distanzringe (1,5 mm) zur Anpassung des Zylinderüberstands (von 8 bis 12,5 mm möglich)
3	SK3	1 Satz mit 3 Distanzplatten 1295-DPL-01 – bei Schutzklasse SK3 mit im Lieferumfang
4		Außenring aus Edelstahl
5	SK3	Bohrschutzplatte 1295-BSP-01 – bei Schutzklasse SK3 mit im Lieferumfang. Die Bohrschutzplatte 1295-BSP-01 wird in den Türschlosskasten eingebaut
6		Montageplatte innen aus Stahl
7		Schrauben ST6 – in Längen 75 und 80 mm mit im Lieferumfang – weitere Längen siehe unten
8		PZ-Abdeckrosette aus Edelstahl

Skizze

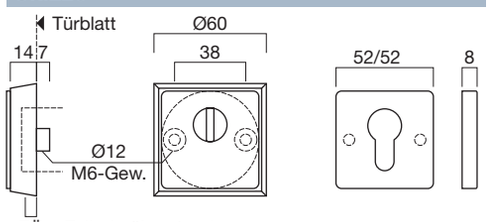

ZÜ – Zylinderüberstand
8 - 12,5 mm möglich

Schutzrosette 1295-E, eckig, aus Edelstahl

Bestell-Nr.	Ausführung	NEU	Schutz-klasse	Loch ung	Satz/ Krt.	Einheit	Bruttopreis/Satz o.Mwst.	m.Mwst.
eckig, aus Edelstahl, mit Abdeckrosette								
1295-E SM	Edelstahl PVD-SM	•	ohne	PZ	1	Satz	**294,16**	350,05
1295-E SM SK3	Edelstahl PVD-SM	•	SK3	PZ	1	Satz	**357,23**	425,10

Schutzklasse SK3: Widerstandsklasse ES2 nach DIN18257 bzw. Einbruchschutzklasse 3 nach EN1906. Für geprüfte, einbruchhemmende Türen für Widerstandsklasse RC3 nach EN1627 geeignet.
Kombination mit Türdrückermodellen DR..: die Schutzrosetten können mit unseren Drückermodellen kombiniert werden. Die daraus resultierenden Schutzgarnituren sind dann im Schlüssel für die Einbruchsicherheit nach EN1906 mit 3 (Schutzklasse SK3) zertifiziert.
Kernziehschutzrosette - Schlitz mit 5 mm: der Schlitz in der Kernziehschutzrosette ist serienmäßig 4 mm breit. Für breitere Schlüssel ist dieser auch mit 5 mm Schlitzbreite lieferbar.
Edelstahl PVD-SM - schwarz matt: passend zu **RAL9005 schwarz matt**.

Schaubild - aufgesetzte Montage

SCHRAUBE ST6 für 1295(-E), Türstärke bei 8 mm Zylindervorstand

Bestell-Nr.	Ausführung	Türstärke von – bis	Stück/ Krt.	Einheit	Bruttopreis/Stück o.Mwst.	m.Mwst.
SCHRAUBE ST6X75	Stahl, 10.9	63 – 70	1	Stück	**1,80**	2,14
SCHRAUBE ST6X80	Stahl, 10.9	68 – 75	1	Stück	**1,80**	2,14
SCHRAUBE ST6X85	Stahl, 10.9	73 – 80	1	Stück	**1,80**	2,14
SCHRAUBE ST6X100	Stahl, 10.9	88 – 95	1	Stück	**2,11**	2,51
SCHRAUBE ST6X110	Stahl, 10.9	98 - 105	1	Stück	**2,78**	3,31
SCHRAUBE ST6X130	Stahl, 10.9	118 - 125	1	Stück	**2,78**	3,31

lieferbare Ausführungen

Edelstahl

Edelstahl PVD-SM
schwarz matt

1295E - Schutzrosette

NEU PVD beschichtet

Edelstahl, mit Zylinder-Abdeckung, für flächenbündigen Einbau

Edelstahl PVD-SM
schwarz matt

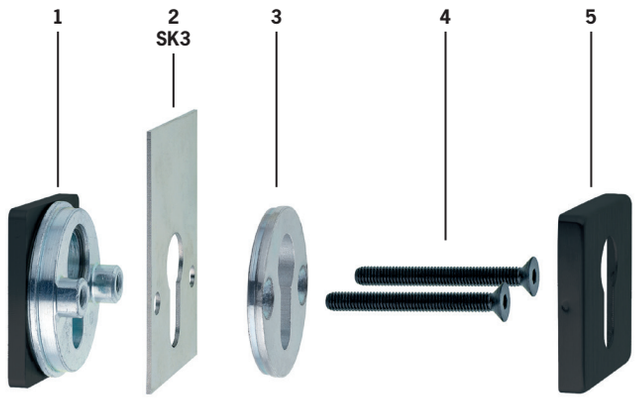

Skizze

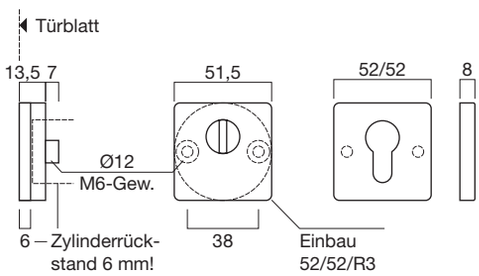

Pos	Schutz-klasse	Beschreibung
1		Außenkörper aus Stahl, Abdeckung aus Edelstahl, mit Zylinderabdeckung, mit Zylinderkern-Ziehschutz
2	SK3	Bohrschutzplatte 1295-BSP-01 – bei Schutzklasse SK3 mit im Lieferumfang. Die Bohrschutzplatte 1295-BSP-01 wird in den Türschlosskasten eingebaut
3		Montageplatte innen aus Stahl
4		Schrauben ST6 – in Längen 60 und 65 mm mit im Lieferumfang – weitere Längen siehe unten
5		PZ-Abdeckrosette aus Edelstahl

Schaubild - flächenbündiger Einbau

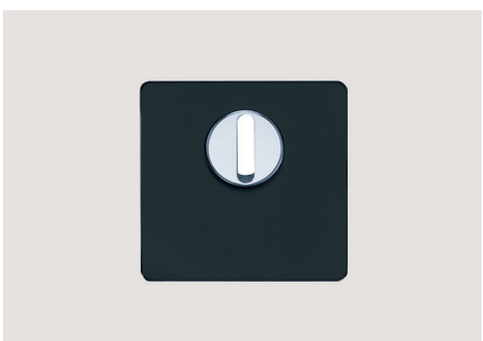

Schutzrosette 1295F-E, eckig, aus Edelstahl, für flächenbündigen Einbau

Bestell-Nr.	Ausführung	NEU	Schutz-klasse	Loch ung	Satz/ Krt.	Einheit	Bruttopreis/Satz o.Mwst.	m.Mwst.
eckig, aus Edelstahl, für flächenbündigen Einbau								
1295F-E SM	Edelstahl PVD-SM	•	ohne	PZ	1	Satz	**174,59**	207,76
1295F-E SM SK3	Edelstahl PVD-SM	•	SK3	PZ	1	Satz	**195,96**	233,19

Schutzklasse SK3: Widerstandsklasse ES2 nach DIN18257 bzw. Einbruchschutzklasse 3 nach EN1906. Für geprüfte, einbruchhemmende Türen für Widerstandsklasse RC3 nach EN1627 geeignet.
Kombination mit Türdrückermodellen DR..: die Schutzrosetten können mit unseren Drückermodellen kombiniert werden. Die daraus resultierenden Schutzgarnituren sind dann im Schlüssel für die Einbruchsicherheit nach EN1906 mit 3 (Schutzklasse SK3) zertifiziert.
Kernziehschutzrosette - Schlitz mit 5 mm: der Schlitz in der Kernziehschutzrosette ist serienmäßig 4 mm breit. Für breitere Schlüssel ist dieser auch mit 5 mm Schlitzbreite lieferbar.
Edelstahl PVD-SM - schwarz matt: passend zu **RAL9005 schwarz matt**.

SCHRAUBE ST6 für 1295F(-E), Zylinder muss 6 mm zurückstehen

Bestell-Nr.	Ausführung	Türstärke von – bis	Stück/ Krt.	Einheit	Bruttopreis/Stück o.Mwst.	m.Mwst.
SCHRAUBE ST6X60	Stahl, 10.9	62 – 69	1	Stück	**1,80**	2,14
SCHRAUBE ST6X65	Stahl, 10.9	67 – 74	1	Stück	**1,80**	2,14
SCHRAUBE ST6X70	Stahl, 10.9	72 – 79	1	Stück	**1,80**	2,14
SCHRAUBE ST6X75	Stahl, 10.9	77 – 84	1	Stück	**1,80**	2,14
SCHRAUBE ST6X80	Stahl, 10.9	82 – 89	1	Stück	**1,80**	2,14
SCHRAUBE ST6X85	Stahl, 10.9	87 – 94	1	Stück	**1,80**	2,14
SCHRAUBE ST6X100	Stahl, 10.9	102 - 109	1	Stück	**2,11**	2,51
SCHRAUBE ST6X110	Stahl, 10.9	112 - 119	1	Stück	**2,78**	3,31

lieferbare Ausführungen

Edelstahl PVD-SM schwarz matt

Edelstahl

Helmut Goll GmbH&Co
Blaukreuzstraße 4
D-88131 Lindau(B)

Telefon: 0 83 82 / 96 09-0
Telefax: 0 83 82 / 97 50 89
E-Mail: vertrieb-de@helmutgoll.com

Ausgabe 2021-03-01. Nicht kartellierte Preise.
Preis- und Konstruktionsänderungen vorbehalten.
Internet: www.helmutgoll.com

Schutzrosette - 1295-E/02

PVD beschichtet **NEU**

Edelstahl, mit Zylinder-Abdeckung, mit 1,5 mm Randabdeckung

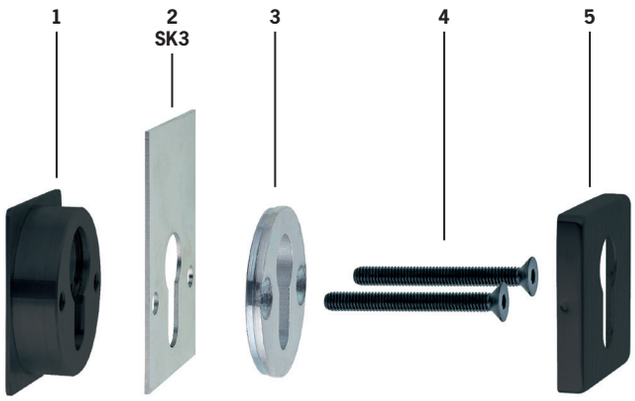

Edelstahl PVD-SM
schwarz matt

Pos	Schutz-klasse	Beschreibung
1		Außenkörper aus Stahl, Abdeckung aus Edelstahl, mit Zylinderabdeckung, mit Zylinderkern-Ziehschutz
2	SK3	Bohrschutzplatte 1295-BSP-01 – bei Schutzklasse SK3 mit im Lieferumfang. Die Bohrschutzplatte 1295-BSP-01 wird in den Türschlosskasten eingebaut
3		Montageplatte innen aus Stahl
4		Schrauben ST6 – in Längen 65, 70 und 75 mm mit im Lieferumfang – weitere Längen siehe unten
5		PZ-Abdeckrosette aus Edelstahl

Skizze

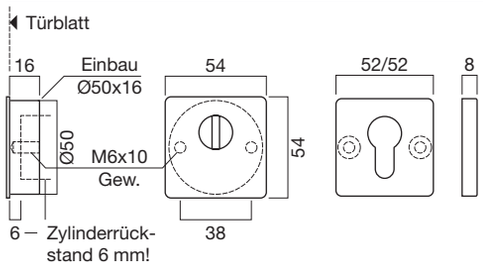

Schutzrosette 1295-E/02, eckig, aus Edelstahl, mit 2 mm Abdeckung

Bestell-Nr.	Ausführung	NEU	Schutz-klasse	Loch ung	Satz/ Krt.	Bruttopreis/Satz o.Mwst.	m.Mwst.
eckig, aus Edelstahl							
1295-E/02-SM	Edelstahl PVD-SM	•	ohne	PZ	1	**234,94**	279,58
1295-E/02-SM SK3	Edelstahl PVD-SM	•	SK3	PZ	1	**248,16**	295,31

Schutzklasse SK3: Widerstandsklasse ES2 nach DIN18257 bzw. Einbruchschutzklasse 3 nach EN1906. Für geprüfte, einbruchhemmende Türen für Widerstandsklasse RC3 nach EN1627 geeignet.
Kombination mit Türdrückermodellen DR..: die Schutzrosetten können mit unseren Drückermodellen kombiniert werden. Die daraus resultierenden Schutzgarnituren sind dann im Schlüssel für die Einbruchsicherheit nach EN1906 mit 3 (Schutzklasse SK3) zertifiziert.
Kernziehschutzrosette - Schlitz mit 5 mm: der Schlitz in der Kernziehschutzrosette ist serienmäßig 4 mm breit. Für breitere Schlüssel ist dieser auch mit 5 mm Schlitzbreite lieferbar.
Edelstahl PVD-SM - schwarz matt: passend zu **RAL9005 schwarz matt**.

SCHRAUBE ST6 für 1295/02(-E), Zylinder muss 6 mm zurückstehen

Bestell-Nr.	Ausführung	Türstärke von – bis	Stück/ Krt.	Einheit	Bruttopreis/Stück o.Mwst.	m.Mwst.
SCHRAUBE ST6X65	Stahl, 10.9	64 – 68	1	Stück	**1,80**	2,14
SCHRAUBE ST6X70	Stahl, 10.9	69 – 73	1	Stück	**1,80**	2,14
SCHRAUBE ST6X75	Stahl, 10.9	74 – 78	1	Stück	**1,80**	2,14
SCHRAUBE ST6X80	Stahl, 10.9	79 – 83	1	Stück	**1,80**	2,14
SCHRAUBE ST6X85	Stahl, 10.9	84 – 88	1	Stück	**1,80**	2,14
SCHRAUBE ST6X100	Stahl, 10.9	99 - 103	1	Stück	**2,11**	2,51
SCHRAUBE ST6X110	Stahl, 10.9	109 - 113	1	Stück	**2,78**	3,31

Schaubild - Einbau mit 1,5 mm Randabdeckung

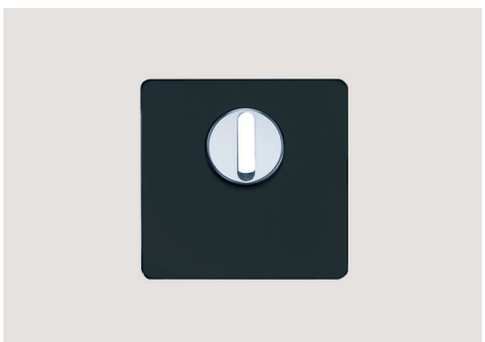

lieferbare Ausführungen

Edelstahl

Edelstahl PVD-SM
schwarz matt

1296 - Schutzrosette

aus Edelstahl

Schutzrosette 1296-PZ aus Edelstahl

Bestell-Nr.	Ausführung	NEU	Höhe mm	Loch ung	Stück/ Krt.	Stück/ Ü-Krt.	Bruttopreis/Stück o.Mwst.	Bruttopreis/Stück m.Mwst.
1296/06-PZ-SM	Edelstahl PVD-SM	•	6	PZ	10	50	**44,07**	52,44
1296/08-PZ-SM	Edelstahl PVD-SM	•	8	PZ	10	50	**44,66**	53,15
1296/10-PZ-SM	Edelstahl PVD-SM	•	10	PZ	10	50	**46,12**	54,88
1296/12-PZ-SM	Edelstahl PVD-SM	•	12	PZ	10	50	**47,24**	56,22

Ausführung: Edelstahl.
Edelstahl PVD-SM - schwarz matt: passend zu **RAL9005 schwarz matt**.
Schrauben: Serienmäßig mit M4x100 Schrauben mit Trennkerben.
Einsatz: Die Schutzrosetten 1296 können mit allen Edelstahl-Drücker- und Knopfgarnituren mit Rosetten aus unserem Lieferprogramm kombiniert werden.

Zubehör / Technische Informationen

Befestigungsschrauben und Anleitungen finden Sie in unserem Gesamtkatalog oder auf unserer Website.

Skizze

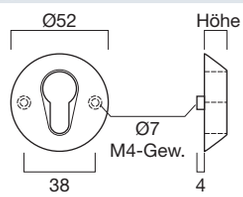

Schutzrosette 1296-RZ aus Edelstahl

Bestell-Nr.	Ausführung	NEU	Höhe mm	Loch ung	Stück/ Krt.	Stück/ Ü-Krt.	Bruttopreis/Stück o.Mwst.	Bruttopreis/Stück m.Mwst.
1296/08-RZ-SM	Edelstahl PVD-SM	•	8	RZ	10	50	**44,66**	53,15
1296/12-RZ-SM	Edelstahl PVD-SM	•	12	RZ	10	50	**47,24**	56,22

Ausführung: Edelstahl.
Edelstahl PVD-SM - schwarz matt: passend zu **RAL9005 schwarz matt**.
Schrauben: Serienmäßig mit M4x100 Schrauben mit Trennkerben.
Einsatz: Die Schutzrosetten 1296 können mit allen Edelstahl-Drücker- und Knopfgarnituren mit Rosetten aus unserem Lieferprogramm kombiniert werden.

Zubehör / Technische Informationen

Befestigungsschrauben und Anleitungen finden Sie in unserem Gesamtkatalog oder auf unserer Website.

Skizze

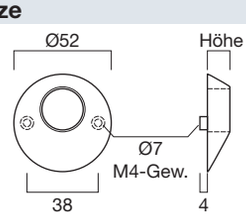

lieferbare Ausführungen

Edelstahl PVD-SM schwarz matt

Edelstahl

Edelstahl PVD-KUP kupferfarben

Helmut Goll GmbH&Co
Blaukreuzstraße 4
D-88131 Lindau(B)

Telefon: 0 83 82 / 96 09-0
Telefax: 0 83 82 / 97 50 89
E-Mail: vertrieb-de@helmutgoll.com

Ausgabe 2021-03-01. Nicht kartellierte Preise.
Preis- und Konstruktionsänderungen vorbehalten.
Internet: www.helmutgoll.com

Schutzrosette - SR100/110

aus Edelstahl

Schutzrosette SR100-PZ aus Edelstahl

Bestell-Nr.	Ausführung	NEU	Höhe mm	Loch ung	Satz/ Krt.	Satz/ Ü-Krt.	Bruttopreis/Satz o.Mwst.	Bruttopreis/Satz m.Mwst.
SR100/02-PZ-SM	Edelstahl PVD-SM	•	2	PZ	10	50	**20,48**	24,37

Ausführung: Außenrosette Edelstahl massiv. Innenrosette: Unterplatte Stahl verzinkt, Abdeckrosette Edelstahl massiv.
Edelstahl PVD-SM - schwarz matt: passend zu **RAL9005 schwarz matt**.
Schrauben: Serienmäßig mit 2 Stück M4x100 Schrauben mit Trennkerben.
Einsatz: Die Schutzrosetten SR100/..-PZ-ES können mit allen Edelstahl-Drücker- und Knopfgarnituren mit Rosetten aus unserem Lieferprogramm kombiniert werden.

SR100/02-PZ-SM

Zubehör / Technische Informationen

Befestigungsschrauben und Anleitungen finden Sie in unserem Gesamtkatalog oder auf unserer Website.

Skizze

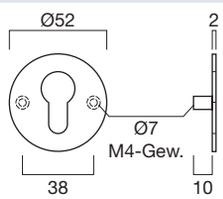

Schutzrosette SR110-PZ aus Edelstahl

Bestell-Nr.	Ausführung	NEU	Höhe mm	Loch ung	Satz/ Krt.	Satz/ Ü-Krt.	Bruttopreis/Satz o.Mwst.	Bruttopreis/Satz m.Mwst.
SR110/02-PZ-SM	Edelstahl PVD-SM	•	2	PZ	10	50	**28,18**	33,53
SR110/08-PZ-SM	Edelstahl PVD-SM	•	8	PZ	10	50	**70,10**	83,42

Ausführung: Außenrosette Edelstahl massiv. Innenrosette: Unterplatte Stahl verzinkt, Abdeckrosette Edelstahl massiv.
Edelstahl PVD-SM - schwarz matt: passend zu **RAL9005 schwarz matt**.
Schrauben: Serienmäßig mit 2 Stück M4x100 Schrauben mit Trennkerben.
Einsatz: Die Schutzrosetten SR110/..-PZ-ES können mit allen Edelstahl-Drücker- und Knopfgarnituren mit Rosetten aus unserem Lieferprogramm kombiniert werden.

SR110/02-PZ-SM

SR110/08-PZ-SM

Skizze

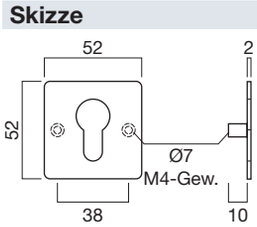

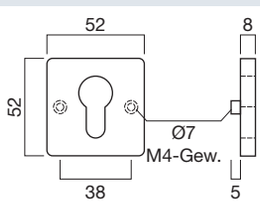

Zubehör / Technische Informationen

Befestigungsschrauben und Anleitungen finden Sie in unserem Gesamtkatalog oder auf unserer Website.

lieferbare Ausführungen

Edelstahl

Edelstahl PVD-SM schwarz matt

Edelstahl PVD-KUP kupferfarben

Helmut Goll GmbH&Co
Blaukreuzstraße 4
D-88131 Lindau(B)

Telefon: 0 83 82 / 96 09-0
Telefax: 0 83 82 / 97 50 89
E-Mail: vertrieb-de@helmutgoll.com

Stoßgriffe

Viele Längen, auch in PVD-beschichtet - schwarz matt

8030-S

Schiebetürbeschlag-Set

Tolles Design, werkzeuglose Montage, perfekte Schließung

STB100

8030-G - Stoßgriff

gerade

Queransicht, Ausführungen

Edelstahl - PVD schwarz matt

Stoßgriff 8030 gerade

Bestell-Nr.	Ausführung	NEU	Länge mm	Ø mm	Stück/ Krt.	Einheit	Bruttopreis/Stück o.Mwst.	m.Mwst.
8030/0400-G-SM	Edelstahl PVD-SM	•	400	30	1	Stück	**128,60**	153,03
8030/0600-G-SM	Edelstahl PVD-SM	•	600	30	1	Stück	**143,20**	170,41
8030/0800-G-SM	Edelstahl PVD-SM	•	800	30	1	Stück	**157,80**	187,78
8030/1000-G-SM	Edelstahl PVD-SM	•	1000	30	1	Stück	**172,80**	205,63
8030/1500-G-SM	Edelstahl PVD-SM	•	1500	30	1	Stück	**250,60**	298,21
8030/1800-G-SM	Edelstahl PVD-SM	•	1800	30	1	Stück	**273,90**	325,94

Edelstahl PVD-SM - schwarz matt: passend zu **RAL9005 schwarz matt**.

Abmessungen

Länge mm	Lochabst. mm	Ø mm	Höhe mm	Fuß-Ø mm
400	240	30	85	25
600	440	30	85	25
800	640	30	85	25
1000	840	30	85	25
1500	1340	30	85	25
1800	1640	30	85	25

Skizze

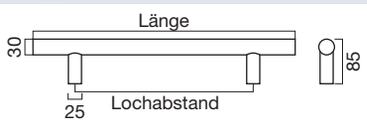

Zubehör / Technische Informationen

Zubehör und Montageanleitungen finden Sie in unserem Gesamtkatalog oder auf unserer Website.

Größe (1:10)

Länge 400 mm

Länge 600 mm

Länge 800 mm

Länge 1000 mm

Länge 1500 mm

Länge 1800 mm

lieferbare Ausführungen

Edelstahl PVD-SM schwarz matt

Edelstahl

Helmut Goll GmbH&Co
Blaukreuzstraße 4
D-88131 Lindau(B)

Telefon: 0 83 82 / 96 09-0
Telefax: 0 83 82 / 97 50 89
E-Mail: vertrieb-de@helmutgoll.com

Ausgabe 2021-03-01. Nicht kartellierte Preise.
Preis- und Konstruktionsänderungen vorbehalten.
Internet: www.helmutgoll.com

Stoßgriff - 8030-S

schräg geneigt

Queransicht, Ausführungen

Edelstahl - PVD schwarz matt

Stoßgriff 8030 schräg geneigt

			Länge	Ø	Stück/		Bruttopreis/Stück	
Bestell-Nr.	**Ausführung**	**NEU**	**mm**	**mm**	**Krt.**	**Einheit**	**o.Mwst.**	**m.Mwst.**
8030/0400-S-SM	Edelstahl PVD-SM	•	400	30	1	Stück	**141,40**	168,27
8030/0600-S-SM	Edelstahl PVD-SM	•	600	30	1	Stück	**156,00**	185,64
8030/0800-S-SM	Edelstahl PVD-SM	•	800	30	1	Stück	**170,60**	203,01
8030/1000-S-SM	Edelstahl PVD-SM	•	1000	30	1	Stück	**185,90**	221,22
8030/1500-S-SM	Edelstahl PVD-SM	•	1500	30	1	Stück	**263,40**	313,45
8030/1800-S-SM	Edelstahl PVD-SM	•	1800	30	1	Stück	**286,70**	341,17

Edelstahl PVD-SM - schwarz matt: passend zu **RAL9005 schwarz matt**.

Abmessungen

Länge mm	Lochabst. mm	Ø mm	Höhe mm	Fuß-Ø mm
400	240	30	85	25
600	440	30	85	25
800	640	30	85	25
1000	840	30	85	25
1500	1340	30	85	25
1800	1640	30	85	25

Skizze

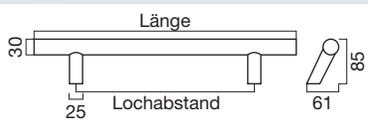

Zubehör / Technische Informationen

Zubehör und Montageanleitungen finden Sie in unserem Gesamtkatalog oder auf unserer Website.

Größe (1:10)

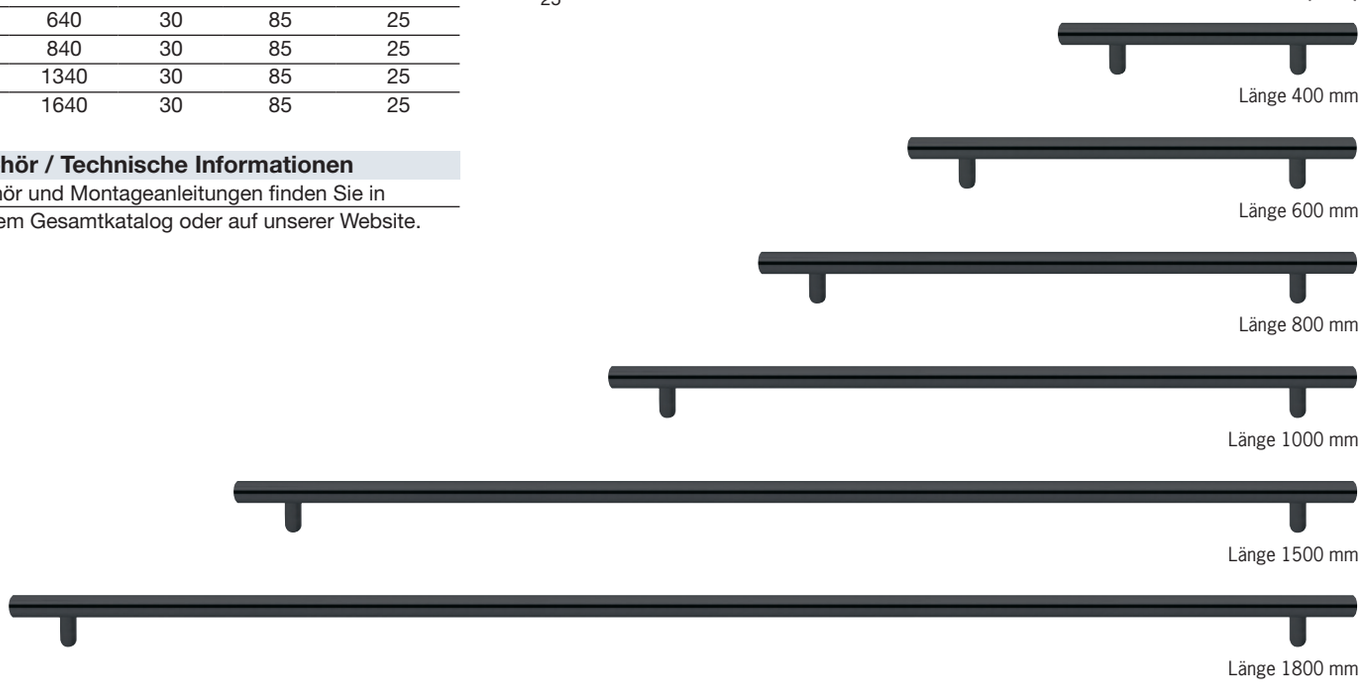

lieferbare Ausführungen

Edelstahl

Edelstahl PVD-SM schwarz matt

Helmut Goll GmbH&Co
Blaukreuzstraße 4
D-88131 Lindau(B)

Telefon: 0 83 82 / 96 09-0
Telefax: 0 83 82 / 97 50 89
E-Mail: vertrieb-de@helmutgoll.com

STB100 - Schiebetürbeschlag-Set

NEU

mit zylindrischem Hakenschloss und integrierten Griffmuscheln

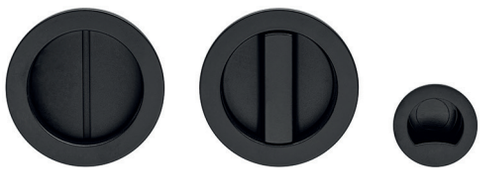

STB100 - runde Ausführung

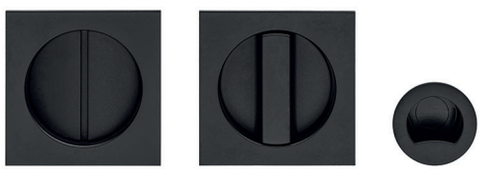

STB100-E - eckige Ausführung

Zeitgemäßes Design, hohe Funktionalität und Einfachheit in der Montage zeichnen das Schiebetürbeschlag-Set **STB100** aus.

Perfekte Schließung: Das Schiebetürbeschlag-Set **STB100** ist mit einem zylindrischen Hakenschloss ausgestattet, das bei der Schließung gleichzeitig eine gleitende und drehende Bewegung ausführt. Damit wird eine perfekte Koppelung mit dem Schließblech ermöglicht.
Integrierbare Griffmuscheln: Die Griffmuscheln sind voll im Türblatt integrierbar, sodass die Schiebetüre ganzflächig in die Rahmenkonstruktion versenkt werden kann.
Einfache Bohrungen: Es sind nur einfache Bohrungen notwendig.
Intelligente Montage: Die Montage kann werkzeuglos in weniger als 1 Minute ausgeführt werden. Es braucht keine Schrauben oder Klebstoffe für die Montage.
Türstärke: das Schiebetürbeschlag-Set ist für eine Türstärke von 38 - 48 mm einsetzbar.

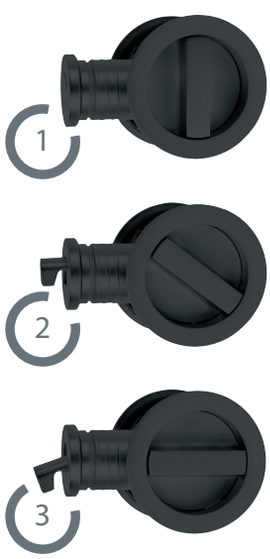

Perfekter Schließvorgang:
Die Bewegung des Schließhakens erfolgt am Ende des Drehvorgangs und sichert so eine perfekte Koppelung mit dem Schließblech.

Montagefreundlich:
Die große Toleranz zwischen Haken und Öffnung des Schließblechs (+/- 4,5 mm) gleicht eine wesentlich größere Differenz zwischen Türblatt und Türrahmen aus als herkömmliche Systeme.

Montagevorteil:
Die Montage erfolgt werkzeuglos, ohne Klebstoffe oder Schrauben.
Teleskopisch wirkender Vierkantstift:
Der 6 mm Vierkantstift passt sich automatisch an die Türstärke von 38 - 48 mm an.
Kurze Montagezeit:
Die Montage ist in weniger als 1 Minute ausführbar.

Helmut Goll GmbH&Co
Blaukreuzstraße 4
D-88131 Lindau(B)

Telefon: 0 83 82 / 96 09-0
Telefax: 0 83 82 / 97 50 89
E-Mail: vertrieb-de@helmutgoll.com

Ausgabe 2021-03-01. Nicht kartellierte Preise.
Preis- und Konstruktionsänderungen vorbehalten.
Internet: www.helmutgoll.com

NEU Schiebetürbeschlag-Set - STB100

mit zylindrischem Hakenschloss und integrierten Griffmuscheln

Schiebetürbeschlag-Set STB100, rund

Bestell-Nr.	Ausführung	NEU	Satz/ Krt.	Ü-Krt.	Einheit	Bruttopreis/Satz o.Mwst.	m.Mwst.
STB100-SM	schwarz matt	•	1	10	Satz	**65,04**	77,40

Ausführung: Massiv Messing bzw. Kunststoff.

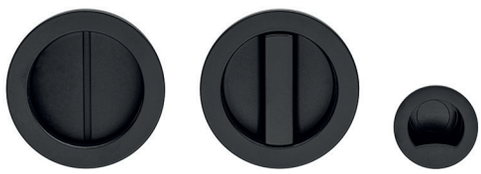

Zubehör / Technische Informationen

Montageanleitungen finden Sie in unserem Gesamtkatalog oder auf unserer Website.

Skizze

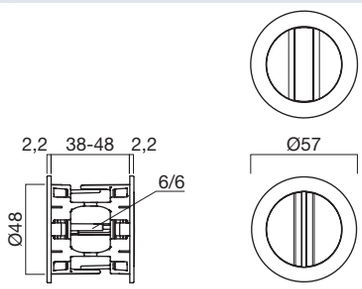

Schiebetürbeschlag-Set STB100-E, eckig

Bestell-Nr.	Ausführung	NEU	Satz/ Krt.	Ü-Krt.	Einheit	Bruttopreis/Satz o.Mwst.	m.Mwst.
STB100-E-SM	schwarz matt	•	1	10	Satz	**81,35**	96,81

Ausführung: Messing bzw. Kunststoff.

Zubehör / Technische Informationen

Montageanleitungen finden Sie in unserem Gesamtkatalog oder auf unserer Website.

Skizze

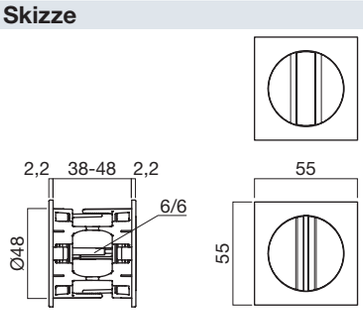

lieberbare Ausführungen:

vernickelt matt

schwarz matt
RAL9005

SM

Preiskatalog 2021-03-01

HELMUT GOLL GmbH & Co
Beschläge - Dichtungsprofile - Maschinen
D-88131 Lindau (B), Blaukreuzstraße 4
Telefon +49 / 83 82 / 96 09-0
Telefax +49 / 83 82 / 97 50 89

E-Mail vertrieb-de@helmutgoll.com
Internet www.helmutgoll.com

Weitere Niederlassungen:

HELMUT GOLL GmbH
Beschläge - Dichtungsprofile - Maschinen
A-6971 Hard, Mockenstraße 81
Telefon +43 / 55 74 / 74 1 77-0
Telefax +43 / 55 74 / 74 1 77-80

E-Mail vertrieb-at@helmutgoll.com
Internet www.helmutgoll.com

HELMUT GOLL AG
Beschläge - Dichtungsprofile - Maschinen
CH-9430 St. Margrethen, Industriestrasse 29
Telefon +41 / 71 744 66 30
Telefax +41 / 71 744 66 72

E-Mail vertrieb-ch@helmutgoll.com
Internet www.helmutgoll.com

Ihr Fachhändler:

Ausgabe 2021-03-01