GOLL®

Wir geben Halt.

Bänder für Türen und Fenster.

Haustüren. Objekttüren. Zimmertüren. Balkontüren. Fenster.

Preiskatalog Web

Vertrauen.

Herausforderungen annehmen. Belastungen standhalten. Im Team Stärke zeigen, schnell reagieren und gemeinsam weiter gehen als andere. Eigenschaften, die nicht nur bei jedem Schritt am Berg gefragt sind, sondern auch bei dem, was wir bei Goll täglich tun. Seit Jahrzehnten übrigens schon – und von Beginn des Weges an, mit dem Blick nach vorn.

Wir sorgen in vielerlei Hinsicht für Halt und Beständigkeit. Durch Produkt-Know-how prägen wir den Markt. Vor allem jedoch schaffen wir das gute Gefühl von Sicherheit durch absolute Verlässlichkeit. Das ist, was zählt. In der Höhe oder fest auf dem Boden. Willkommen bei Goll.

www.helmutgoll.com

Bänder für Türen und Fenster.

Haustüren. Objekttüren. Zimmertüren. Balkontüren. Fenster.

Inhaltsverzeichnis

Duplex 321 Haustürband	Seite	**7**
Duplex 320 Haustürband	Seite	**19**
Top Haustürband	Seite	**37**
Triplex Haustürband	Seite	**47**
Herkula Haustürband, Herkula Stahlzargenband	Seite	**57**
Invisacta Taschenband - verdeckt liegend	Seite	**71**
Stumpf Aufschraubband	Seite	**77**
Prima Türband	Seite	**81**
Anca Haustürband	Seite	**89**
Top-A Haustürband für Kunststofftüren	Seite	**97**
Verarbeitungshilfen	Seite	**107**
Montage- und Einbauanleitungen	Seite	**143**
Maßaufteilung	Seite	**144**
Allgemeine Verkaufs- und Lieferbedingungen	Seite	**186**
Numerisches Register	Seite	**187**

Erfahrung.

Mit Ausdauer den Weg beschreiten. Das Ziel nie aus den Augen verlieren. Was für das Bergsteigen gilt, hat auch große Bedeutung in dem, wie wir bei Goll agieren. Wir machen keine Umwege. Wir wissen, was Sie brauchen. Wir sind an Ihrer Seite. Und wir handeln schnell. Mit Erfahrung und Kompetenz seit 1975 – so wie Sie es schon lange gewohnt sind.

Seilschaft.

Große Ansprüche und ein Ziel. Verschiedene Fähigkeiten und ein Team. Gegenseitiger Halt. Das Beste entsteht in Gemeinschaft. Bei Goll gilt das nicht nur für die Verbindung innerhalb unserer Teams oder zu unseren Partnern. Sondern vor allem für das direkte Miteinander zwischen Ihnen und uns. Wir sind nur ein paar Schritte entfernt und halten die Verbindung. Direkt, vertrauensvoll, persönlich.

Pioniergeist.

Dort gehen, wo noch niemand gegangen ist: Wer nicht nach dem Neuen strebt, kann nichts verbessern. Weil sich ständig neue Herausforderungen ergeben, entwickeln wir bei Goll immer wieder Sonderlösungen. Manchmal sogar mehrere innerhalb weniger Tage. Unsere Entwickler reagieren schnell und präzise auf das Außergewöhnliche – Ihre Ideen. Sind Sie bereit, die Dinge besser zu machen? Den richtigen Partner dafür haben Sie ja.

Entschlossenheit.

Im Alpinismus spricht man von der Direttissima – und auch bei Goll gehen wir am liebsten direkt ans Ziel. Unsere Dichtungsprofile und Beschläge sind auf über 10.000 Paletten und in rund 54.000 Kleinteilebehältern gelagert. Was für Sie bedeutet, dass ständig über 98% aller Artikel aus unserem Katalog für Sie verfügbar sind und wir mit rund 400 Kommissionierungen pro Stunde alle eingehenden Aufträge innerhalb von 5 Stunden zur Auslieferung bereitstellen können. Wenn Sie uns brauchen, sind wir da. Ohne Umwege.

Mühelosigkeit.

Manchmal wählt man am besten die einfachste und bequemste Route.

Mit schneller und vor allem komfortabler Einstelltechnik ist das Duplex 321 Haustürband seit Jahren ganz oben in seiner Klasse zu finden. Erreichen Sie das Optimum, ganz mühelos.

Duplex 321 Haustürband

RAL beschichtet

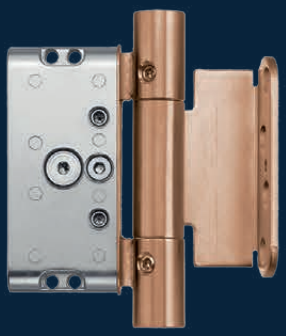

PVD beschichtet

RAL beschichtet

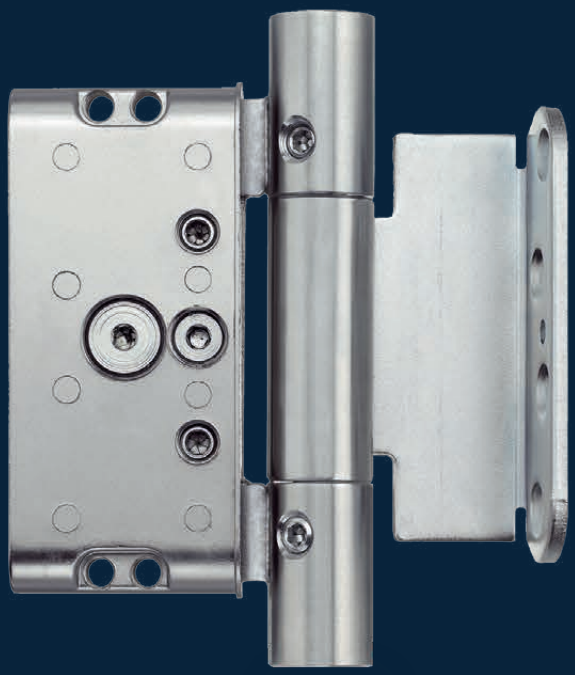

Duplex 321-3D

- CE-zertifiziert
- bis RC3 tauglich
- für geringe Überschläge
- Dichtung durchgehend
- 3-dimensional einstellbar
- Rollenband

schnelle Einstelltechnik • hoher Einstellkomfort • stufenlose, voneinander unabhängige Einstellungen • durchgehender Achsbolzen • durchgehende Dichtungsebene im Überschlag • maximaler Halt im Flügel • höchste Stabilität • gleichbleibender Bandrollenabstand • optimale Laufeigenschaften • Sicherheit dank Aushängesicherung • bis 160 kg Türgewicht • 200.000 Bewegungen

Duplex 321-3D

3D-Haustür-Taschenband

Produktfamilie:

Duplex 321-3D-TL

Duplex 321-3D-TSL
für flächenbündigen Anschlag

DU321DL-3L-TL-ES-S
Ansicht im eingebauten Zustand

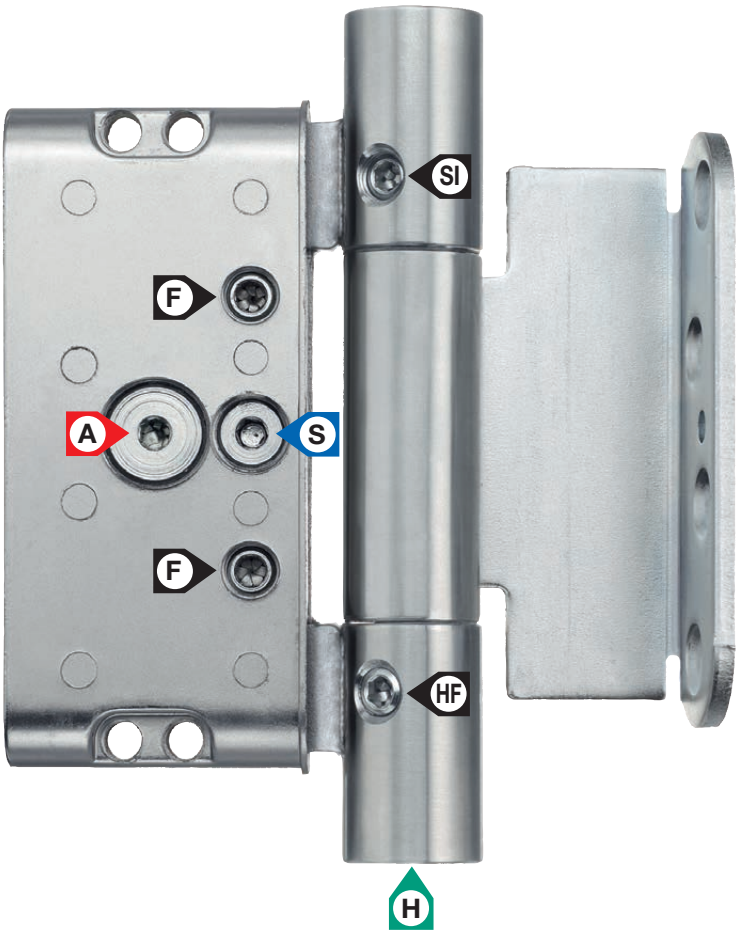

F	Feststellschrauben
HF	Höhen-Feststellschraube
SI	Sicherungsschraube
A	Andruckeinstellung
H	Höheneinstellung
S	Seiteneinstellung

Andruckeinstellung:	von **-1 mm** bis **+3 mm**. Stufenlos mit Exzenter **A**.
Seiteneinstellung:	von **-2,5 mm** bis **+2,5 mm**. Stufenlos mit Gewindeschraube **S**.
Höheneinstellung:	von **-2 mm** bis **+4 mm**. Stufenlos mit Gewindeschraube **H**.

Einsatzbereich: 3-dimensional einstellbares Taschenband für Haustüren.
Stufenlose, unabhängige Einstellungen: Das Duplex 321-3D Haustürband lässt sich in allen 3 Dimensionen stufenlos und ohne Aushängen des Türblatts einstellen. Sämtliche Einstellungen können voneinander unabhängig durchgeführt werden.
Durchgehender Achsbolzen, Fixierung der Einstellungen: Der durchgehende Achsbolzen und die Möglichkeit, die Einstellungen in allen drei Dimensionen fixieren zu können, verleihen dem Duplex 321-3D Haustürband seine hervorragende Zuverlässigkeit.
Überzeugende Optik: Der Abstand zwischen Bandrolle und Türblatt bleibt bei jeder Einstellung gleich.
Gerade stehende Bänder: Beim Duplex 321-3D Haustürband stehen die Bandteile wegen des durchgehenden Achsbolzens immer gerade.
Durchgehende Dichtungsebene: Eine durchgehende Dichtungsebene ist auch im Überschlag möglich. Beim Einstellen muss die Dichtung nicht entfernt werden.
Delrin-Lager: Sorgt sowohl in horizontaler als auch in axialer Richtung für optimale Laufeigenschaften.
Aushängesicherung: Das Duplex 321-3D Haustürband wird serienmäßig mit einer Aushängesicherung geliefert.
Brandschutz: Das Duplex 321-3D Haustürband ist für Brandschutzklasse T30 geeignet.
Einbruchhemmung: Das Duplex 321-3D Haustürband ist je nach Falzsystem bis zur Widerstandsklasse RC3 tauglich.

Helmut Goll GmbH
Mockenstraße 81
A-6971 Hard

Telefon: 0 55 74 / 74 1 77-0
Telefax: 0 55 74 / 74 1 77-80
E-Mail: vertrieb-at@helmutgoll.com

Ausgabe 2020-03-01. Nicht kartellierte Preise.
Preis- und Konstruktionsänderungen vorbehalten.
Internet: www.helmutgoll.com

Duplex 321-3D

3D-Haustür-Taschenband für 15 mm Überschlag

Duplex 321-3D - Haustürband mit Bandtasche und Bandlappen

Bestell-Nr.	Ausführung		Stück/ Krt.	Ü-Krt.	Bruttopreis/Stück o.Mwst.	m.Mwst.
mit Delrinlager und Aushänges., für 15 mm Überschlag, für Überschlagdichtung System D2		NEU				
DU321DL-3L-TL-ES-S 15-D2-SIG	Edelstahl - links		6	30	**69,53**	83,44
DU321DL-3R-TL-ES-S 15-D2-SIG	Edelstahl - rechts		6	30	**69,53**	83,44
DU321DL-3L-TL-KUP-S 15-D2-SIG	PVD kupfer - li		6	30	**102,61**	123,13
DU321DL-3R-TL-KUP-S 15-D2-SIG	PVD kupfer - re		6	30	**102,61**	123,13
DU321DL-3L-TL-WE-S 15-D2-SIG	weiß - links		6	30	**69,53**	83,44
DU321DL-3R-TL-WE-S 15-D2-SIG	weiß - rechts		6	30	**69,53**	83,44
DU321DL-3L-TL-SM-S 15-D2-SIG	schwarz matt - li	•	6	30	**69,53**	83,44
DU321DL-3R-TL-SM-S 15-D2-SIG	schwarz matt - re	•	6	30	**69,53**	83,44
mit Delrinlager und Aushänges., für 15 mm Überschlag, für Standard-Überschlagdichtung System D3		NEU				
DU321DL-3L-TL-ES-S 15-D3-SIG	Edelstahl - links		6	30	**69,53**	83,44
DU321DL-3R-TL-ES-S 15-D3-SIG	Edelstahl - rechts		6	30	**69,53**	83,44
DU321DL-3L-TL-KUP-S 15-D3-SIG	PVD kupfer - li		6	30	**102,61**	123,13
DU321DL-3R-TL-KUP-S 15-D3-SIG	PVD kupfer - re		6	30	**102,61**	123,13
DU321DL-3L-TL-WE-S 15-D3-SIG	weiß - links		6	30	**69,53**	83,44
DU321DL-3R-TL-WE-S 15-D3-SIG	weiß - rechts		6	30	**69,53**	83,44
DU321DL-3L-TL-SM-S 15-D3-SIG	schwarz matt - li	•	6	30	**69,53**	83,44
DU321DL-3R-TL-SM-S 15-D3-SIG	schwarz matt - re	•	6	30	**69,53**	83,44

Produkt Klassifizierungsschlüssel							EN1935:2002
3	7	4	1	1	2	0	11*2

Eignung für die Verwendung an Türen in Rettungswegen.
*2 Dauerfunktionsprüfung mit Türgewicht 160 kg bestanden.

3D AHS — teflonhaltig, wartungsfrei, DL, Delrin-Kunststofflager

Andruck, Höhe und Seite
ohne Aushängen des Türflügels einstellbar!

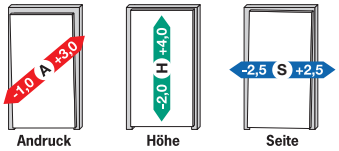

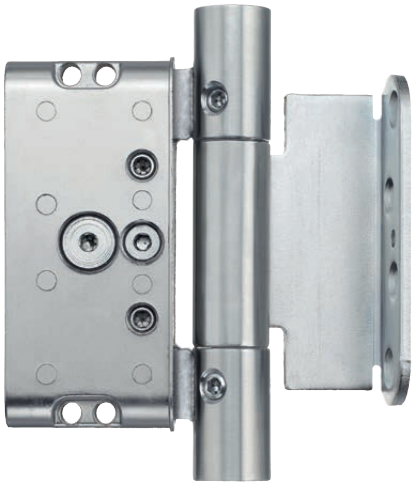

Abb.:
DU321DL-3R-TL-ES-S 15-D3-SIG

Ausführung: Die Bandtasche ist aus Zinkdruckguss, die Bandrolle und der Achsstift sind aus Edelstahl gefertigt. Der Bandlappen ist aus Stahl gefertigt und pulverbesch.
Ausführung KUP: Bei der Ausführung KUP werden Edelstahlbänder verwendet, die kupferfarben PVD beschichtet werden.
Kunststoff-Abdeckungen: Die Kunststoff-Abdeckungen sind aus glasfaserverstärktem Kunststoff gefertigt.
Die Kunststoff-Abdeckungen werden serienmäßig mit den Bändern mitgeliefert! Die Wahl der für Sie passenden Ausführung können Sie den Konstruktionskizzen auf den Folgeseiten entnehmen.
Brandschutz: Das Duplex 321-3D Haustürband ist für Brandschutzklasse T30 geeignet.
Einbruchhemmung: Das Duplex 321-3D Haustürband ist je nach Falzsystem bis zur Widerstandsklasse RC3 tauglich.
Wichtiger Hinweis: für die Demontage der Mittelhülse beachten Sie unseren Hinweis bei der Einstellanleitung.

Tragkraft unter Prüfbedingungen (stabile Einbauverhältnisse vorausgesetzt)

Anzahl Bänder pro Türe	DL-Lager bis ca. kg	Dauerfunktionsprüfung bis ca. kg
2	110	
3	130	160

Skizze

Die Einbauskizzen für alle Überschlagstärken und Dichtungssysteme sind auf den folgenden Seiten angeführt.

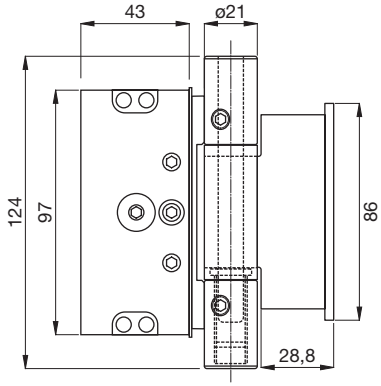

Produktskizze

Zubehör / Technische Informationen

Siehe	ab Seite
Zubehör	32
Großserienbohrlehre für Duplex 320/321	108
Werkzeugsatz für Duplex 320/321	112
Einstellanleitung für Duplex 321	146
Einbauanleitung für Duplex 321	147

Ausführungen

Edelstahl — weiß - RAL9016

Edelstahl PVD kupferfarben — schwarz matt RAL9005

Helmut Goll GmbH
Mockenstraße 81
A-6971 Hard

Telefon: 0 55 74 / 74 1 77-0
Telefax: 0 55 74 / 74 1 77-80
E-Mail: vertrieb-at@helmutgoll.com

Duplex 321-3D

3D-Haustür-Taschenband für 18 mm Überschlag

NEU

Produkt Klassifizierungsschlüssel							EN1935:2002
3	7	4	1	1	2	0	11*2

Eignung für die Verwendung an Türen in Rettungswegen.
*2 Dauerfunktionsprüfung mit Türgewicht 160 kg bestanden.

3D AHS

DL – Delrin Kunststofflager – reflonhaltig – wartungsfrei

Andruck, Höhe und Seite
ohne Aushängen des Türflügels einstellbar!

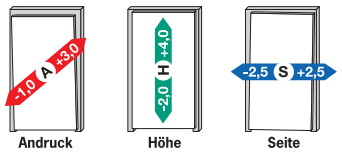

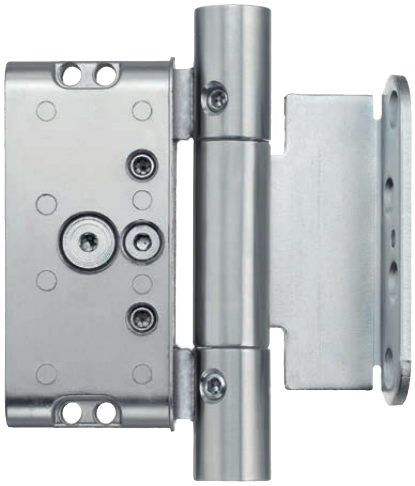

Abb.:
DU321DL-3R-TL-ES-S 18-D3-SIG

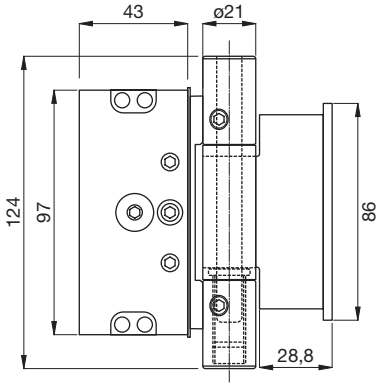

Produktskizze

Duplex 321-3D - Haustürband mit Bandtasche und Bandlappen

Bestell-Nr.	Ausführung		Stück/ Krt.	Stück/ Ü-Krt.	Bruttopreis/Stück o.Mwst.	Bruttopreis/Stück m.Mwst.
mit Delrinlager und Aushänges., für 18 mm Überschlag, für Überschlagdichtung System D2		NEU				
DU321DL-3L-TL-ES-S 18-D2-SIG	Edelstahl - links		6	30	**69,53**	83,44
DU321DL-3R-TL-ES-S 18-D2-SIG	Edelstahl - rechts		6	30	**69,53**	83,44
DU321DL-3L-TL-KUP-S 18-D2-SIG	PVD kupfer - li		6	30	**102,61**	123,13
DU321DL-3R-TL-KUP-S 18-D2-SIG	PVD kupfer - re		6	30	**102,61**	123,13
DU321DL-3L-TL-WE-S 18-D2-SIG	weiß - links		6	30	**69,53**	83,44
DU321DL-3R-TL-WE-S 18-D2-SIG	weiß - rechts		6	30	**69,53**	83,44
DU321DL-3L-TL-SM-S 18-D2-SIG	schwarz matt - li	•	6	30	**69,53**	83,44
DU321DL-3R-TL-SM-S 18-D2-SIG	schwarz matt - re	•	6	30	**69,53**	83,44
mit Delrinlager und Aushänges., für 18 mm Überschlag, für Standard-Überschlagdichtung System D3		NEU				
DU321DL-3L-TL-ES-S 18-D3-SIG	Edelstahl - links		6	30	**69,53**	83,44
DU321DL-3R-TL-ES-S 18-D3-SIG	Edelstahl - rechts		6	30	**69,53**	83,44
DU321DL-3L-TL-KUP-S 18-D3-SIG	PVD kupfer - li		6	30	**102,61**	123,13
DU321DL-3R-TL-KUP-S 18-D3-SIG	PVD kupfer - re		6	30	**102,61**	123,13
DU321DL-3L-TL-WE-S 18-D3-SIG	weiß - links		6	30	**69,53**	83,44
DU321DL-3R-TL-WE-S 18-D3-SIG	weiß - rechts		6	30	**69,53**	83,44
DU321DL-3L-TL-SM-S 18-D3-SIG	schwarz matt - li	•	6	30	**69,53**	83,44
DU321DL-3R-TL-SM-S 18-D3-SIG	schwarz matt - re	•	6	30	**69,53**	83,44
mit Delrinlager und Aushänges., für 18 mm Überschlag, für Überschlagdichtung System D4		NEU				
DU321DL-3L-TL-ES-S 18-D4-SIG	Edelstahl - links		6	30	**69,53**	83,44
DU321DL-3R-TL-ES-S 18-D4-SIG	Edelstahl - rechts		6	30	**69,53**	83,44
DU321DL-3L-TL-KUP-S 18-D4-SIG	PVD kupfer - li		6	30	**102,61**	123,13
DU321DL-3R-TL-KUP-S 18-D4-SIG	PVD kupfer - re		6	30	**102,61**	123,13
DU321DL-3L-TL-WE-S 18-D4-SIG	weiß - links		6	30	**69,53**	83,44
DU321DL-3R-TL-WE-S 18-D4-SIG	weiß - rechts		6	30	**69,53**	83,44
DU321DL-3L-TL-SM-S 18-D4-SIG	schwarz matt - li	•	6	30	**69,53**	83,44
DU321DL-3R-TL-SM-S 18-D4-SIG	schwarz matt - re	•	6	30	**69,53**	83,44

Tragkraft unter Prüfbedingungen (stabile Einbauverhältnisse vorausgesetzt)

Anzahl Bänder pro Türe	DL-Lager bis ca. kg	Dauerfunktionsprüfung bis ca. kg
2	110	
3	130	160

Skizze

Die Einbauskizzen für alle Überschlagstärken und Dichtungssysteme sind auf den folgenden Seiten angeführt.

Zubehör / Technische Informationen

Siehe	ab Seite
Zubehör	32
Großserienbohrlehre für Duplex 320/321	108
Werkzeugsatz für Duplex 320/321	112
Einstellanleitung für Duplex 321	146
Einbauanleitung für Duplex 321	147

Ausführungen

- Edelstahl
- weiß - RAL9016
- Edelstahl PVD kupferfarben
- schwarz matt RAL9005

Helmut Goll GmbH
Mockenstraße 81
A-6971 Hard

Telefon: 0 55 74 / 74 1 77-0
Telefax: 0 55 74 / 74 1 77-80
E-Mail: vertrieb-at@helmutgoll.com

Ausgabe 2020-03-01. Nicht kartellierte Preise.
Preis- und Konstruktionsänderungen vorbehalten.
Internet: www.helmutgoll.com

Duplex 321-3D

3D-Haustür-Taschenband für 20 mm Überschlag

Duplex 321-3D - Haustürband mit Bandtasche und Bandlappen

Bestell-Nr.	Ausführung		Stück/ Krt.	Ü-Krt.	Bruttopreis/Stück o.Mwst.	m.Mwst.
mit Delrinlager und Aushänges., für 20 mm Überschlag, für Überschlagdichtung System D2		NEU				
DU321DL-3L-TL-ES-S 20-D2-SIG	Edelstahl - links		6	30	**69,53**	83,44
DU321DL-3R-TL-ES-S 20-D2-SIG	Edelstahl - rechts		6	30	**69,53**	83,44
DU321DL-3L-TL-KUP-S 20-D2-SIG	PVD kupfer - li		6	30	**102,61**	123,13
DU321DL-3R-TL-KUP-S 20-D2-SIG	PVD kupfer - re		6	30	**102,61**	123,13
DU321DL-3L-TL-WE-S 20-D2-SIG	weiß - links		6	30	**69,53**	83,44
DU321DL-3R-TL-WE-S 20-D2-SIG	weiß - rechts		6	30	**69,53**	83,44
DU321DL-3L-TL-SM-S 20-D2-SIG	schwarz matt - li	•	6	30	**69,53**	83,44
DU321DL-3R-TL-SM-S 20-D2-SIG	schwarz matt - re	•	6	30	**69,53**	83,44
mit Delrinlager und Aushänges., für 20 mm Überschlag, für Überschlagdichtung System D3		NEU				
DU321DL-3L-TL-ES-S 20-D3-SIG	Edelstahl - links		6	30	**69,53**	83,44
DU321DL-3R-TL-ES-S 20-D3-SIG	Edelstahl - rechts		6	30	**69,53**	83,44
DU321DL-3L-TL-KUP-S 20-D3-SIG	PVD kupfer - li		6	30	**102,61**	123,13
DU321DL-3R-TL-KUP-S 20-D3-SIG	PVD kupfer - re		6	30	**102,61**	123,13
DU321DL-3L-TL-WE-S 20-D3-SIG	weiß - links		6	30	**69,53**	83,44
DU321DL-3R-TL-WE-S 20-D3-SIG	weiß - rechts		6	30	**69,53**	83,44
DU321DL-3L-TL-SM-S 20-D3-SIG	schwarz matt - li	•	6	30	**69,53**	83,44
DU321DL-3R-TL-SM-S 20-D3-SIG	schwarz matt - re	•	6	30	**69,53**	83,44
mit Delrinlager und Aushänges., für 20 mm Überschlag, für Überschlagdichtung System D4		NEU				
DU321DL-3L-TL-ES-S 20-D4-SIG	Edelstahl - links		6	30	**69,53**	83,44
DU321DL-3R-TL-ES-S 20-D4-SIG	Edelstahl - rechts		6	30	**69,53**	83,44
DU321DL-3L-TL-KUP-S 20-D4-SIG	PVD kupfer - li		6	30	**102,61**	123,13
DU321DL-3R-TL-KUP-S 20-D4-SIG	PVD kupfer - re		6	30	**102,61**	123,13
DU321DL-3L-TL-WE-S 20-D4-SIG	weiß - links		6	30	**69,53**	83,44
DU321DL-3R-TL-WE-S 20-D4-SIG	weiß - rechts		6	30	**69,53**	83,44
DU321DL-3L-TL-SM-S 20-D4-SIG	schwarz matt - li	•	6	30	**69,53**	83,44
DU321DL-3R-TL-SM-S 20-D4-SIG	schwarz matt - re	•	6	30	**69,53**	83,44

Produkt Klassifizierungsschlüssel							EN1935:2002
3	7	4	1	1	2	0	11*2

Eignung für die Verwendung an Türen in Rettungswegen.
*2 Dauerfunktionsprüfung mit Türgewicht 160 kg bestanden.

Andruck, Höhe und Seite
ohne Aushängen des Türflügels einstellbar!

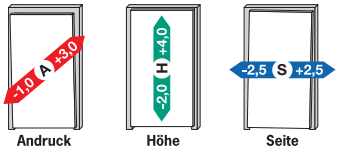

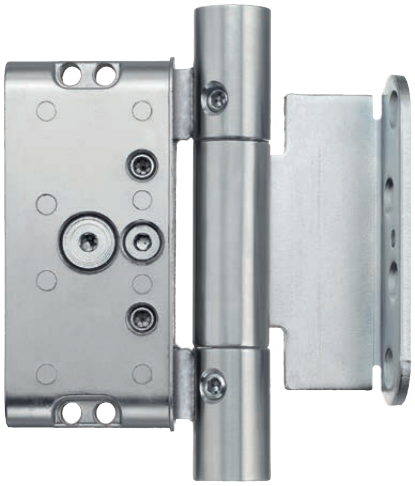

Abb.:
DU321DL-3R-TL-ES-S 20-D3-SIG

Ausführung: Die Bandtasche ist aus Zinkdruckguss, die Bandrolle und der Achsstift sind aus Edelstahl gefertigt. Der Bandlappen ist aus Stahl gefertigt und pulverbesch.
Ausführung KUP: Bei der Ausführung KUP werden Edelstahlbänder verwendet, die kupferfarben PVD beschichtet werden.
Kunststoff-Abdeckungen: Die Kunststoff-Abdeckungen sind aus glasfaserverstärktem Kunststoff gefertigt.
Die Kunststoff-Abdeckungen werden serienmäßig mit den Bändern mitgeliefert!
Die Wahl der für Sie passenden Ausführung können Sie den Konstruktionskizzen auf den Folgeseiten entnehmen.
Brandschutz: Das Duplex 321-3D Haustürband ist für Brandschutzklasse T30 geeignet.
Einbruchhemmung: Das Duplex 321-3D Haustürband ist je nach Falzsystem bis zur Widerstandsklasse RC3 tauglich.
Wichtiger Hinweis: für die Demontage der Mittelhülse beachten Sie unseren Hinweis bei der Einstellanleitung.

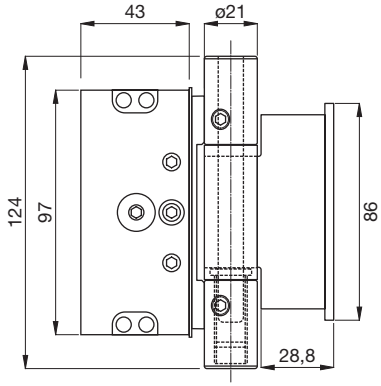

Produktskizze

Tragkraft unter Prüfbedingungen (stabile Einbauverhältnisse vorausgesetzt)

Anzahl Bänder pro Türe	DL-Lager bis ca. kg	Dauerfunktionsprüfung bis ca. kg
2	110	
3	130	160

Skizze

Die Einbauskizzen für alle Überschlagstärken und Dichtungssysteme sind auf den folgenden Seiten angeführt.

Zubehör / Technische Informationen

Siehe	ab Seite
Zubehör	32
Großserienbohrlehre für Duplex 320/321	108
Werkzeugsatz für Duplex 320/321	112
Einstellanleitung für Duplex 321	146
Einbauanleitung für Duplex 321	147

Ausführungen

Edelstahl
weiß - RAL9016
Edelstahl PVD kupferfarben
schwarz matt RAL9005

Helmut Goll GmbH
Mockenstraße 81
A-6971 Hard

Telefon: 0 55 74 / 74 1 77-0
Telefax: 0 55 74 / 74 1 77-80
E-Mail: vertrieb-at@helmutgoll.com

Duplex 321-3D

mit Kunststoff-Abdeckungen für 15 mm Überschlag

15 mm Überschlag - Überschlagdichtung 15 mm - 15-D3

Ausrichtung	Bestell-Nr.
links:	DU321DL-3L-TL-..-S 15-D3-SIG
rechts:	DU321DL-3R-TL-..-S 15-D3-SIG

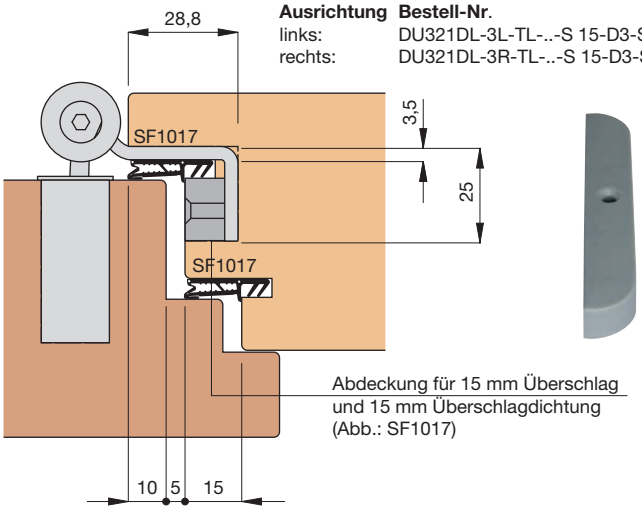

15 mm Überschlag - Überschlagdichtung 10 mm - 15-D2

Ausrichtung	Bestell-Nr.
links:	DU321DL-3L-TL-..-S 15-D2-SIG
rechts:	DU321DL-3R-TL-..-S 15-D2-SIG

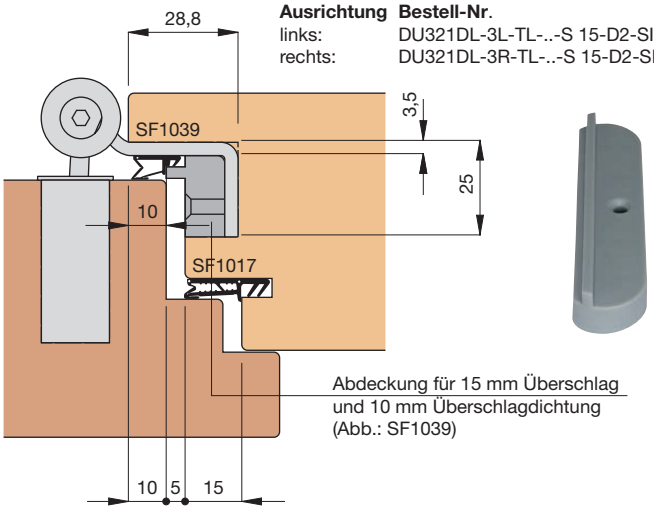

15 mm Überschlag - Überschlagdichtung 10 mm - 15-D2

Ausrichtung	Bestell-Nr.
links:	DU321DL-3L-TL-..-S 15-D2-SIG
rechts:	DU321DL-3R-TL-..-S 15-D2-SIG

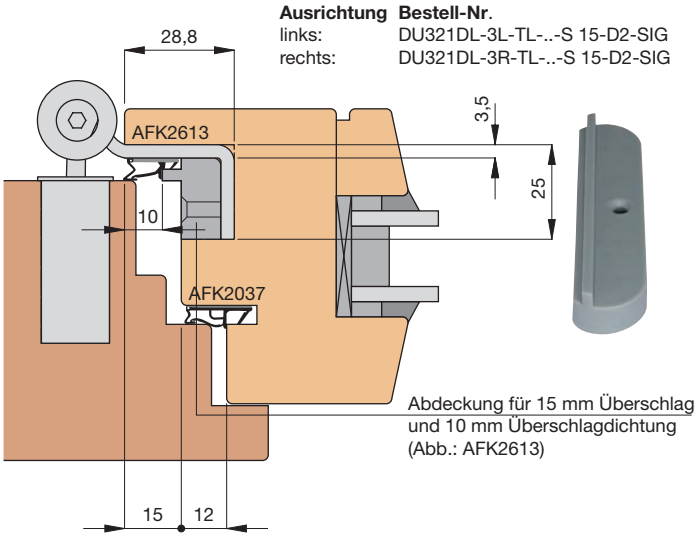

Einbaumaße sind profilabhängig!

Helmut Goll GmbH
Mockenstraße 81
A-6971 Hard

Telefon: 0 55 74 / 74 1 77-0
Telefax: 0 55 74 / 74 1 77-80
E-Mail: vertrieb-at@helmutgoll.com

Ausgabe 2020-03-01. Nicht kartellierte Preise.
Preis- und Konstruktionsänderungen vorbehalten.
Internet: www.helmutgoll.com

18 mm Überschlag - Überschlagdichtung 18 mm - 18-D3

Ausrichtung	Bestell-Nr.
links:	DU321DL-3L-TL-..-S 18-D3-SIG
rechts:	DU321DL-3R-TL-..-S 18-D3-SIG

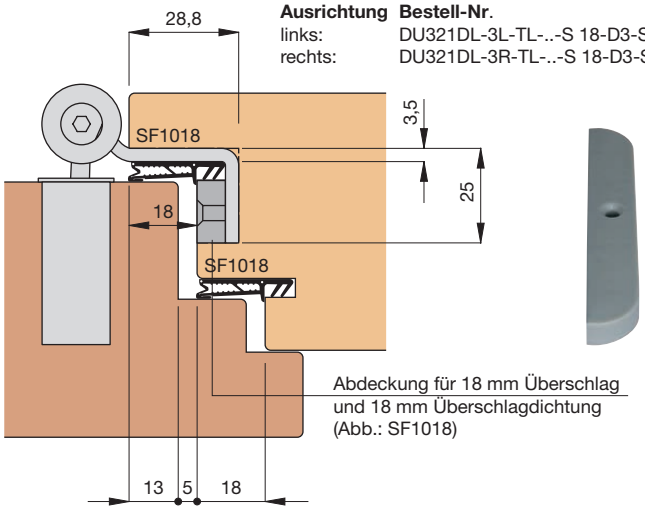

18 mm Überschlag - Überschlagdichtung 10 mm - 18-D2

Ausrichtung	Bestell-Nr.
links:	DU321DL-3L-TL-..-S 18-D2-SIG
rechts:	DU321DL-3R-TL-..-S 18-D2-SIG

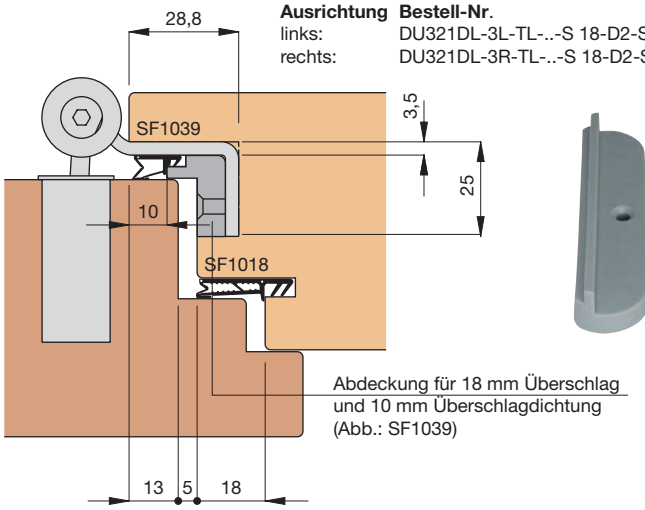

18 mm Überschlag - Überschlagdichtung 12 mm - 18-D4

Ausrichtung	Bestell-Nr.
links:	DU321DL-3L-TL-..-S 18-D4-SIG
rechts:	DU321DL-3R-TL-..-S 18-D4-SIG

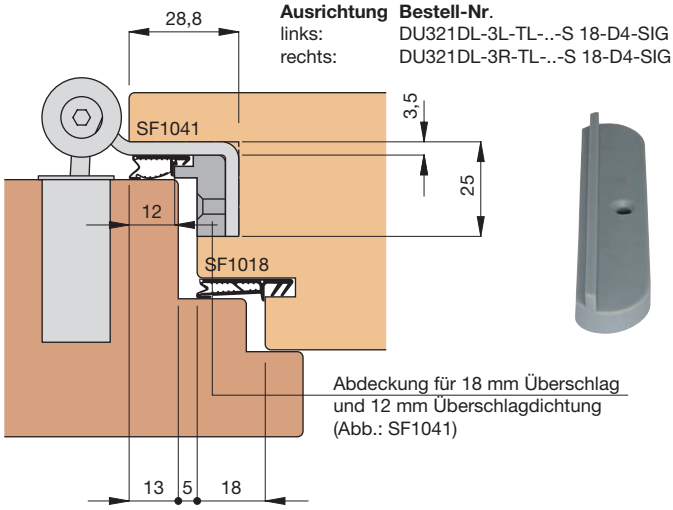

18 mm Überschlag - Überschlagdichtung 10 mm - 18-D2

Ausrichtung	Bestell-Nr.
links:	DU321DL-3L-TL-..-S 18-D2-SIG
rechts:	DU321DL-3R-TL-..-S 18-D2-SIG

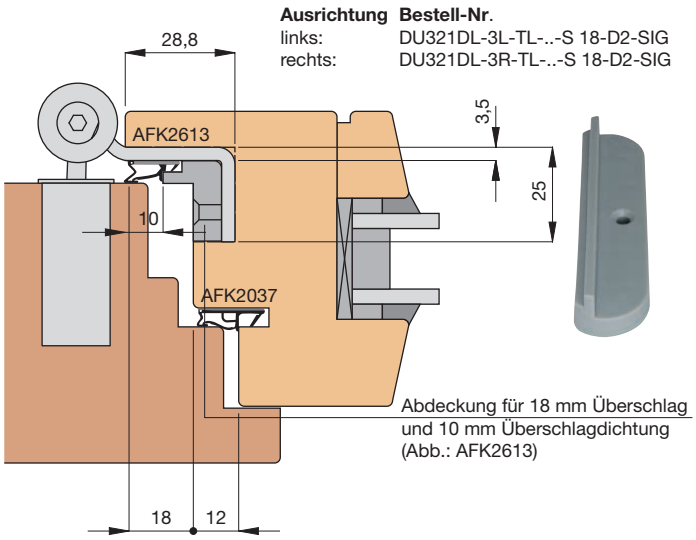

18 mm Überschlag - Überschlagdichtung 12 mm - 18-D4

Ausrichtung	Bestell-Nr.
links:	DU321DL-3L-TL-..-S 18-D4-SIG
rechts:	DU321DL-3R-TL-..-S 18-D4-SIG

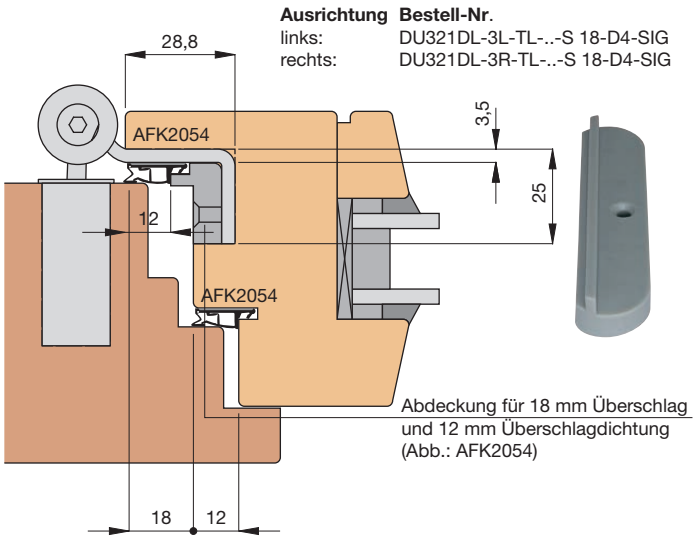

Einbaumaße sind profilabhängig!

Helmut Goll GmbH
Mockenstraße 81
A-6971 Hard
Telefon: 0 55 74 / 74 1 77-0
Telefax: 0 55 74 / 74 1 77-80
E-Mail: vertrieb-at@helmutgoll.com

Duplex 321-3D

mit Kunststoff-Abdeckungen für 20 mm Überschlag

20 mm Überschlag - Überschlagdichtung 10 mm - 20-D2

Ausrichtung	Bestell-Nr.
links:	DU321DL-3L-TL-..-S 20-D2-SIG
rechts:	DU321DL-3R-TL-..-S 20-D2-SIG

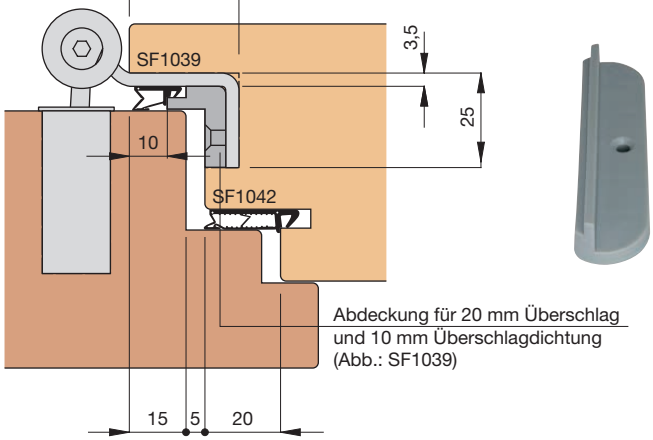

20 mm Überschlag - Überschlagdichtung 20 mm - 20-D3

Ausrichtung	Bestell-Nr.
links:	DU321DL-3L-TL-..-S 20-D3-SIG
rechts:	DU321DL-3R-TL-..-S 20-D3-SIG

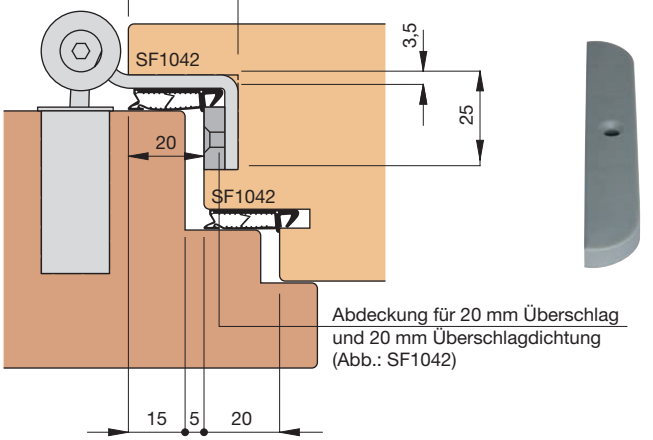

20 mm Überschlag - Überschlagdichtung 10 mm - 20-D2

Ausrichtung	Bestell-Nr.
links:	DU321DL-3L-TL-..-S 20-D2-SIG
rechts:	DU321DL-3R-TL-..-S 20-D2-SIG

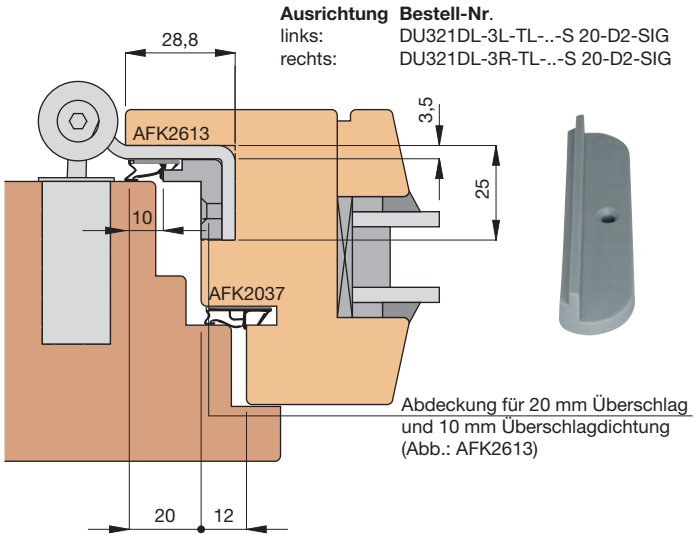

20 mm Überschlag - Überschlagdichtung 10 mm - 20-D2 - kombiniert mit Distanzplatte DPL-DUP-03

Ausrichtung	Bestell-Nr.
links:	DU321DL-3L-TL-..-S 20-D2-SIG
rechts:	DU321DL-3R-TL-..-S 20-D2-SIG

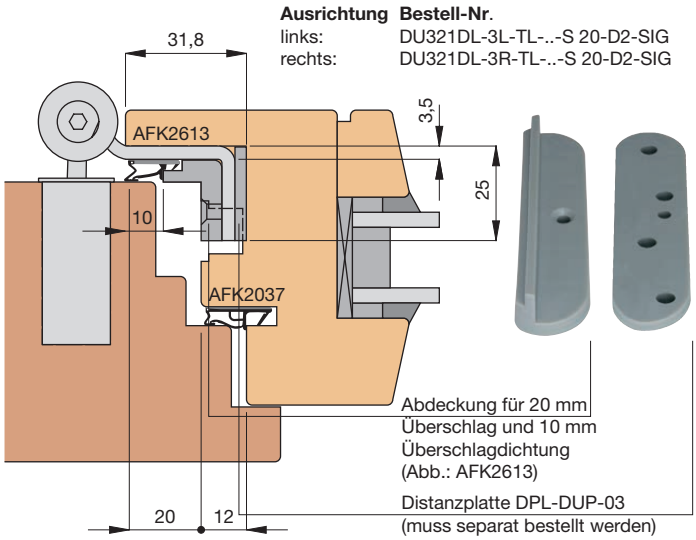

Einbaumaße sind profilabhängig!

Helmut Goll GmbH
Mockenstraße 81
A-6971 Hard

Telefon: 0 55 74 / 74 1 77-0
Telefax: 0 55 74 / 74 1 77-80
E-Mail: vertrieb-at@helmutgoll.com

Ausgabe 2020-03-01. Nicht kartellierte Preise.
Preis- und Konstruktionsänderungen vorbehalten.
Internet: www.helmutgoll.com

20 mm Überschlag - Überschlagdichtung 12 mm - 20-D4

Ausrichtung	Bestell-Nr.
links:	DU321DL-3L-TL-..-S 20-D4-SIG
rechts:	DU321DL-3R-TL-..-S 20-D4-SIG

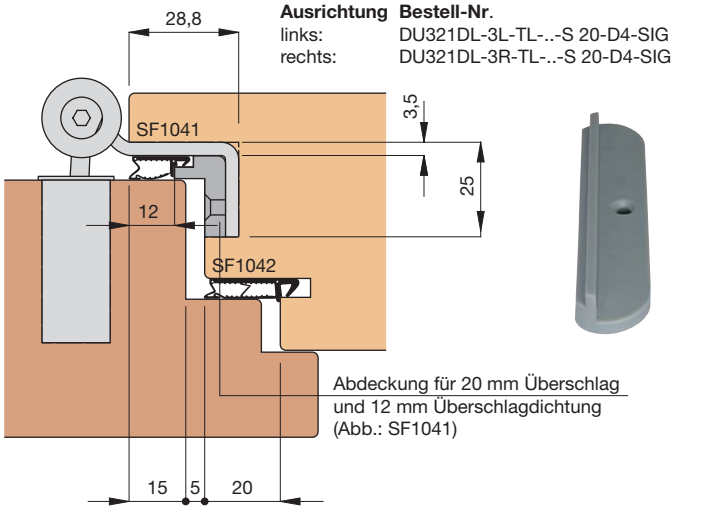

20 mm Überschlag - Überschlagdichtung 12 mm - 20-D4

Ausrichtung	Bestell-Nr.
links:	DU321DL-3L-TL-..-S 20-D4-SIG
rechts:	DU321DL-3R-TL-..-S 20-D4-SIG

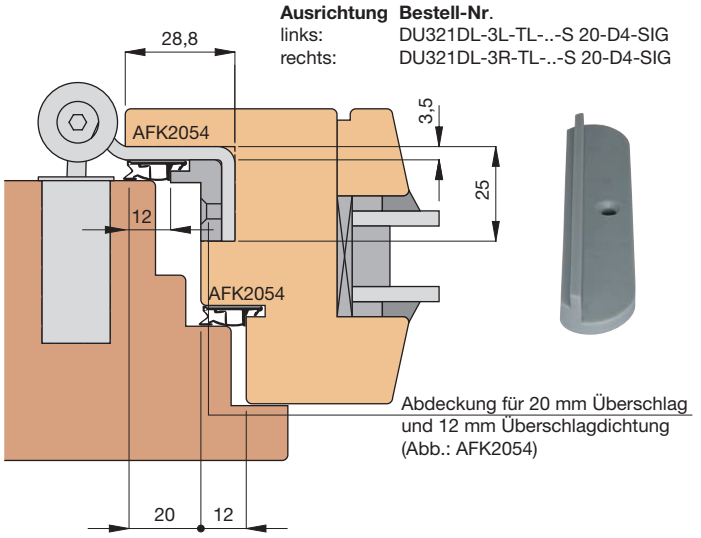

20 mm Überschlag - Überschlagdichtung 12 mm - 20-D4 - kombiniert mit Distanzplatte DPL-DUP-03

Ausrichtung	Bestell-Nr.
links:	DU321DL-3L-TL-..-S 20-D4-SIG
rechts:	DU321DL-3R-TL-..-S 20-D4-SIG

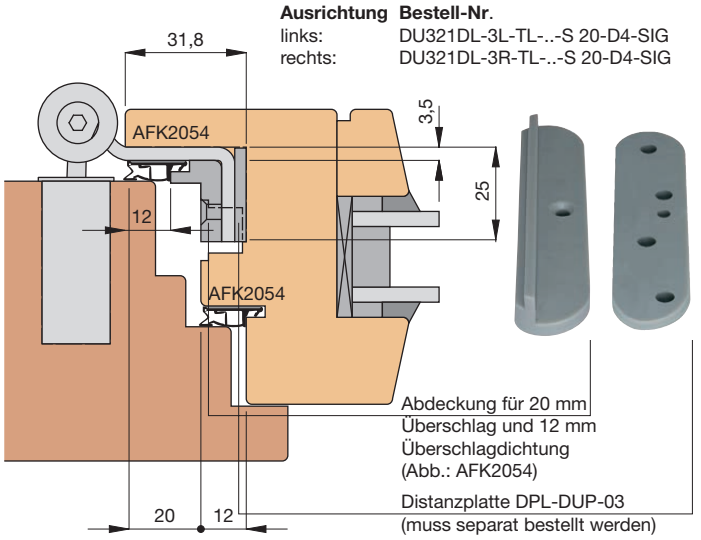

Einbaumaße sind profilabhängig!

Helmut Goll GmbH
Mockenstraße 81
A-6971 Hard
Telefon: 0 55 74 / 74 1 77-0
Telefax: 0 55 74 / 74 1 77-80
E-Mail: vertrieb-at@helmutgoll.com

Duplex 321-3D-TSL

3D-Haustür-Taschenband für flächenbündigen Anschlag

NEU

Produkt Klassifizierungsschlüssel							EN1935:2002
3	7	4	1	1	2	0	11*2

Eignung für die Verwendung an Türen in Rettungswegen.
*2 Dauerfunktionsprüfung mit Türgewicht 160 kg bestanden.

3D AHS — teflonhaltig, wartungsfrei, DL, Delrin Kunststofflager

Andruck, Höhe und Seite
ohne Aushängen des Türflügels einstellbar!

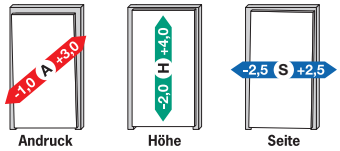

Abb.:
DU321DL-3R-TSL-ES-S

Duplex 321-3D - Haustürband mit Bandtasche und Bandlappen lang

Bestell-Nr.	Ausführung		Stück/ Krt.	Stück/ Ü-Krt.	Bruttopreis/Stück o.Mwst.	Bruttopreis/Stück m.Mwst.
mit Delrinlager und Aushängesicherung		NEU				
DU321DL-3L-TSL-ES-S	Edelstahl - links		6	30	**78,72**	94,46
DU321DL-3R-TSL-ES-S	Edelstahl - rechts		6	30	**78,72**	94,46
DU321DL-3L-TSL-KUP-S	PVD kupfer - li		6	30	**115,12**	138,14
DU321DL-3R-TSL-KUP-S	PVD kupfer - re		6	30	**115,12**	138,14
DU321DL-3L-TSL-WE-S	weiß - links		6	30	**78,72**	94,46
DU321DL-3R-TSL-WE-S	weiß - rechts		6	30	**78,72**	94,46
DU321DL-3L-TSL-SM-S	schwarz matt - li	•	6	30	**78,72**	94,46
DU321DL-3R-TSL-SM-S	schwarz matt - re	•	6	30	**78,72**	94,46

Ausführung: Die Bandtasche ist aus Zinkdruckguss, die Bandrolle, der Achsstift und der Bandlappen sind aus massivem Edelstahl gefertigt.
Brandschutz: Das Duplex 321 Haustürband eignet sich für Brandschutzklasse T30.
Einbruchhemmung: Das Duplex 321-3D Haustürband ist je nach Falzsystem bis zur Widerstandsklasse RC3 tauglich.
Wichtiger Hinweis: für die Demontage der Mittelhülse beachten Sie unseren Hinweis bei der Einstellanleitung.

Schaubild im eingebauten Zustand

Skizze Einbauskizze

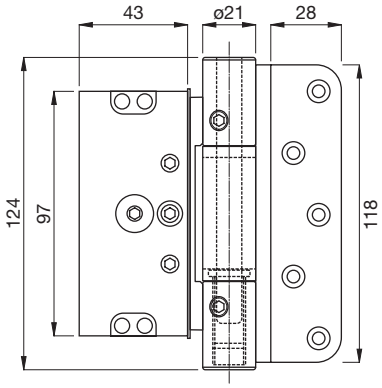

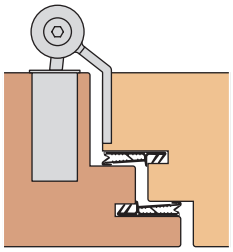

Tragkraft unter Prüfbedingungen (stabile Einbauverhältnisse vorausgesetzt)

Anzahl Bänder pro Türe	DL-Lager bis ca. kg	Dauerfunktionsprüfung bis ca. kg
2	110	
3	130	160

Zubehör / Technische Informationen

Siehe	ab Seite
Zubehör	32
Großserienbohrlehre für Duplex 320/321	108
Werkzeugsatz für Duplex 320/321	112
Einstellanleitung für Duplex 321	146
Einbauanleitung für Duplex 321	147

Ausführungen

- Edelstahl
- weiß - RAL9016
- Edelstahl PVD kupferfarben
- schwarz matt RAL9005

Helmut Goll GmbH
Mockenstraße 81
A-6971 Hard

Telefon: 0 55 74 / 74 1 77-0
Telefax: 0 55 74 / 74 1 77-80
E-Mail: vertrieb-at@helmutgoll.com

Ausgabe 2020-03-01. Nicht kartellierte Preise.
Preis- und Konstruktionsänderungen vorbehalten.
Internet: www.helmutgoll.com

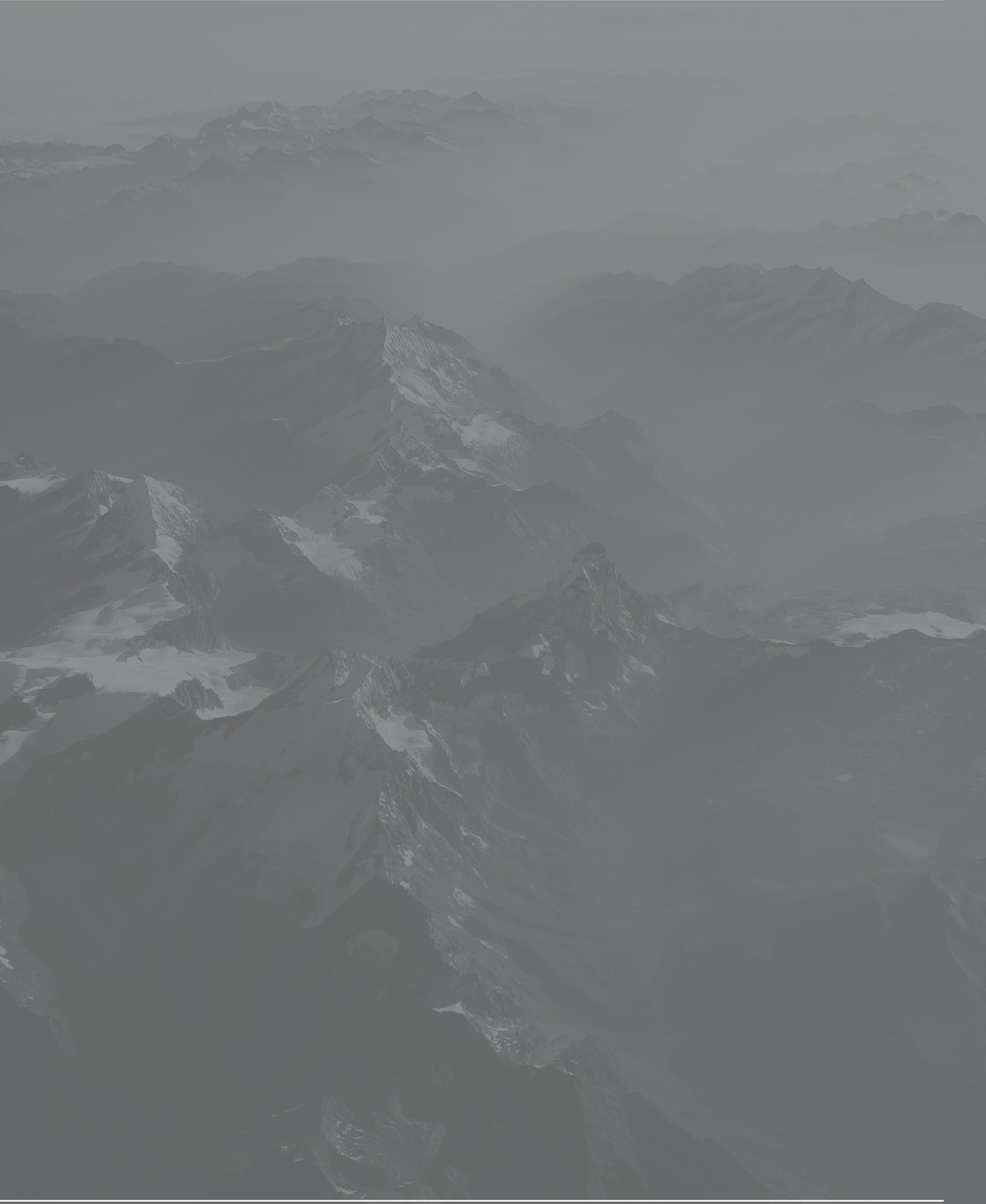

Duplex 320 Haustürband

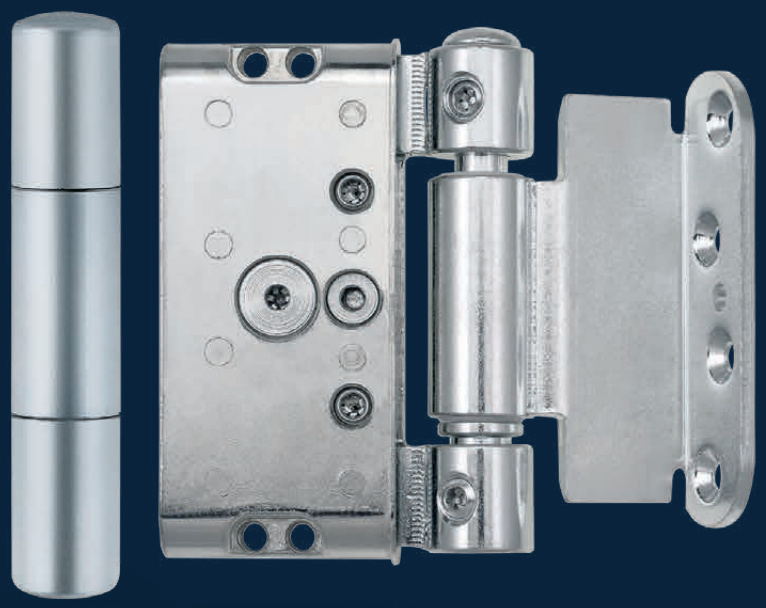

Duplex 320-3D

- CE-zertifiziert
- bis RC3 tauglich
- für geringe Überschläge
- Dichtung durchgehend
- 3-dimensional einstellbar
- Rollenband

schnelle Einstelltechnik • hoher Einstellkomfort • stufenlose, voneinander unabhängige Einstellungen • durchgehender Achsbolzen • durchgehende Dichtungsebene im Überschlag • maximaler Halt im Flügel • höchste Stabilität • gleichbleibender Bandrollenabstand • optimale Laufeigenschaften • Sicherheit dank Aushängesicherung • bis 160 kg Türgewicht • 200.000 Bewegungen

Duplex 320-3D

Setzt Maßstäbe im Einstellkomfort

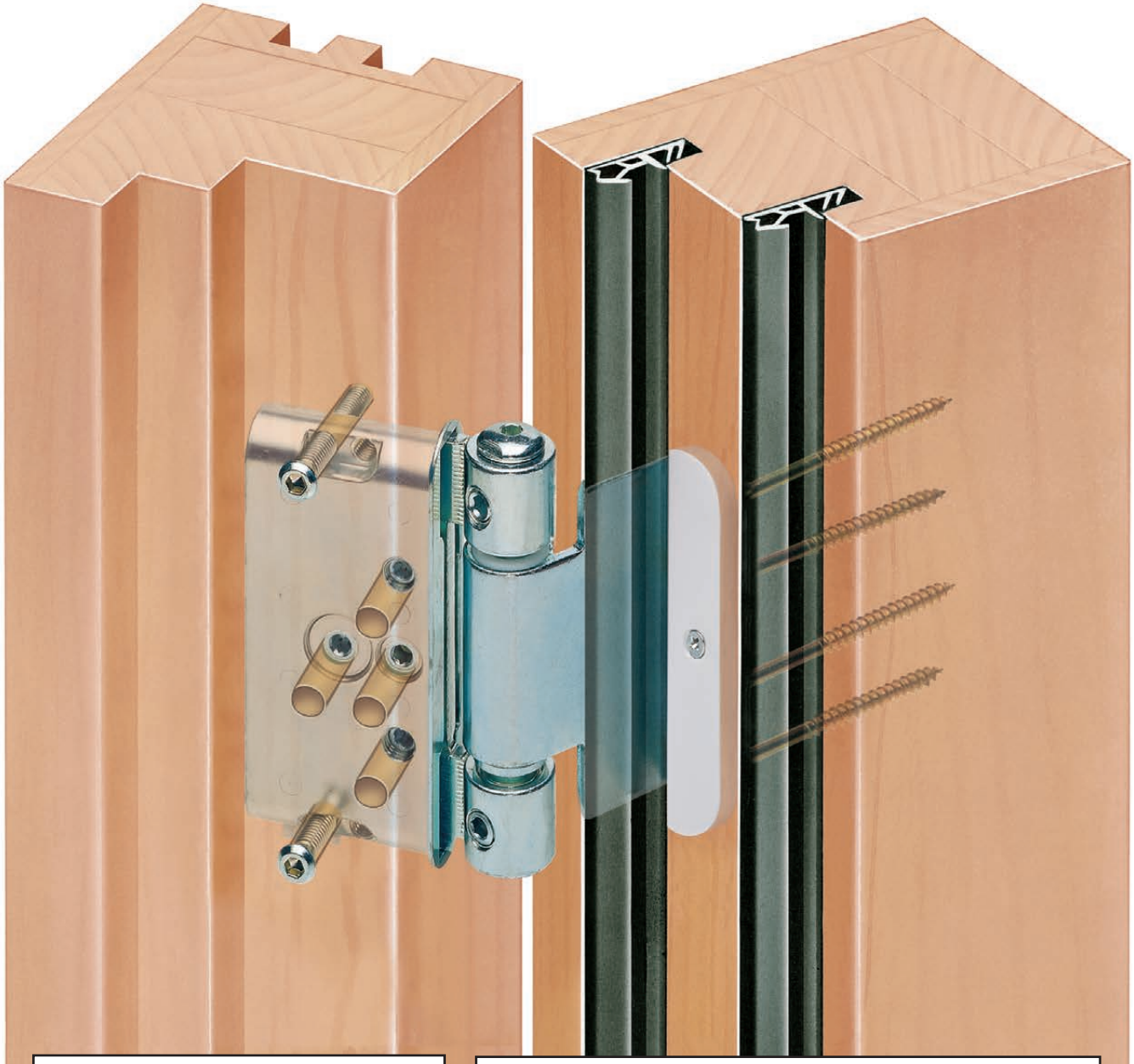

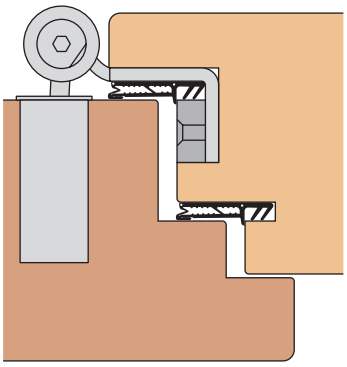

Die Konstruktion des Taschenbandes mit Bandlappen erlaubt es, eine im Türflügel-Überschlag gewählte Dichtungsebene durchgehend zu führen, ohne dass das Dichtungsprofil bei den Bändern ausgeklinkt werden muss.

Entscheidende Vorteile des Duplex 320-3D-Haustürbandes

- **Präzise und blitzschnelle Einstelltechnik**
- **Durchgehende Dichtung im Überschlag**
- **Sicherheit dank Aushängesicherung**
- **Gleichbleibender Abstand zwischen Bandrolle und Türblatt**
- **Jede Position, sei es die der Höhen-, Seiten- oder Tiefeneinstellung, kann nach erfolgter Einstellung festgeklemmt werden, damit sich die Einstellungen nicht selbsttätig und ungewollt verstellen können.**
- **Nach dem Einhängen der Türe kann über eine direkte Sichtkontrolle festgestellt werden, ob alle Bänder tragend sind und gleichzeitig nichttragende Bänder nachgestellt werden.**

Helmut Goll GmbH
Mockenstraße 81
A-6971 Hard

Telefon: 0 55 74 / 74 1 77-0
Telefax: 0 55 74 / 74 1 77-80
E-Mail: vertrieb-at@helmutgoll.com

Ausgabe 2020-03-01. Nicht kartellierte Preise.
Preis- und Konstruktionsänderungen vorbehalten.
Internet: www.helmutgoll.com

Großes Aufsteckhülsenprogramm sorgt für Farbenvielfalt

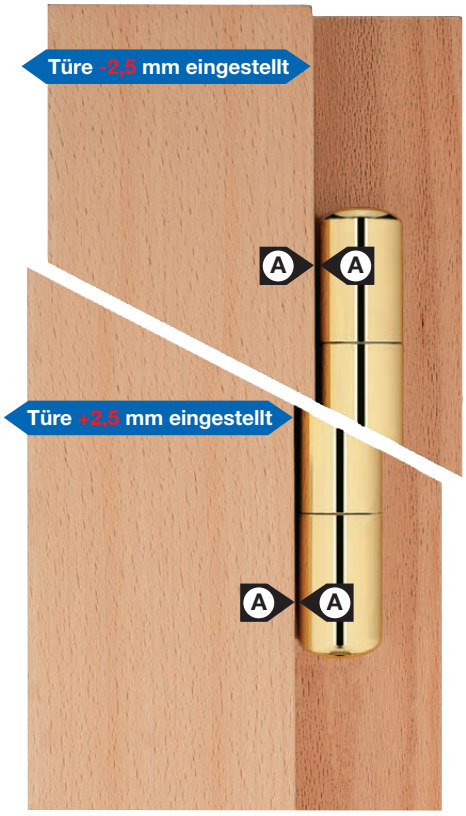

Der gleichbleibende Abstand (A) zwischen Bandrolle und Türblatt sorgt bei jeder Seiteneinstellung für das gleiche optische Bild. Dies wird besonders dann zum Vorteil, wenn die Bänder einer Türe verschieden weit verstellt werden müssen.

Helmut Goll GmbH
Mockenstraße 81
A-6971 Hard
Telefon: 0 55 74 / 74 1 77-0
Telefax: 0 55 74 / 74 1 77-80
E-Mail: vertrieb-at@helmutgoll.com

Duplex 320-3D

3D-Haustür-Taschenband

Produktfamilie:

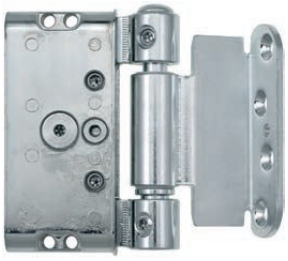

Duplex 320-3D-TL

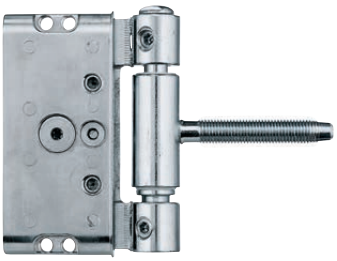

Duplex 320-3D-TGB

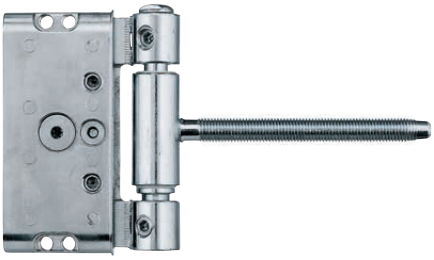

Duplex 320-3D-TGB S1

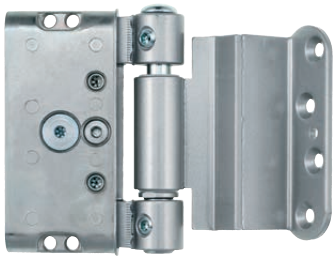

Duplex 320-3D-TZ

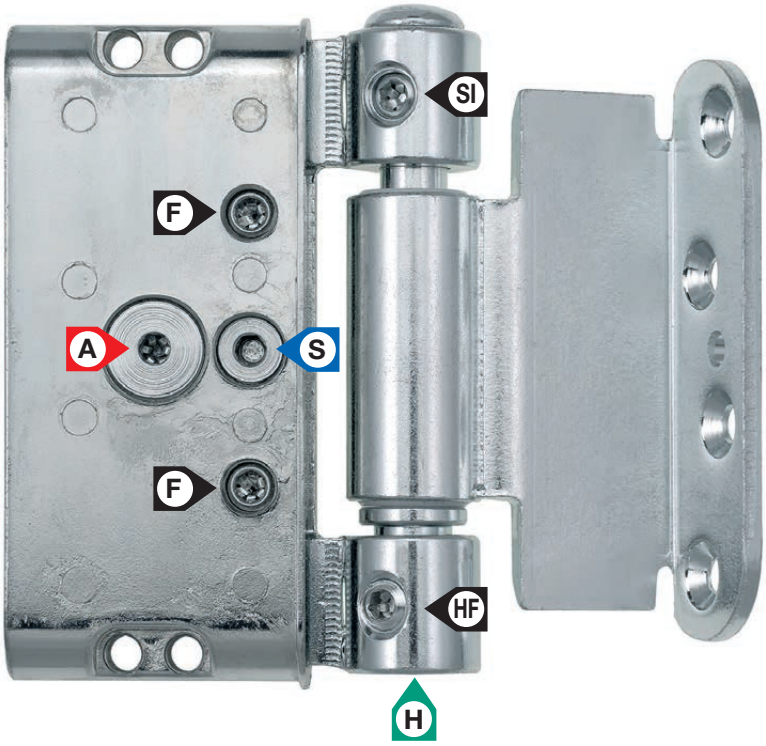

F	Feststellschrauben
HF	Höhen-Feststellschraube
SI	Sicherungsschraube
A	Andruckeinstellung
H	Höheneinstellung
S	Seiteneinstellung

Andruckeinstellung:	von **-1 mm** bis **+3 mm**. Stufenlos mit Exzenter **A**.
Seiteneinstellung:	von **-2,5 mm** bis **+2,5 mm**. Stufenlos mit Gewindeschraube **S**.
Höheneinstellung:	von **-2 mm** bis **+4 mm**. Stufenlos mit Gewindeschraube **H**.

Einsatzbereich: 3-dimensional einstellbares Taschenband für Haustüren.
Stufenlose, unabhängige Einstellungen: Das Duplex 320-3D Haustürband lässt sich in allen 3 Dimensionen stufenlos und ohne Aushängen des Türblatts einstellen. Sämtliche Einstellungen können voneinander unabhängig durchgeführt werden.
Durchgehender Achsbolzen, Fixierung der Einstellungen: Der durchgehende Achsbolzen und die Möglichkeit, die Einstellungen in allen drei Dimensionen fixieren zu können, verleihen dem Duplex 320-3D Haustürband seine hervorragende Zuverlässigkeit.
Überzeugende Optik: Der Abstand zwischen Bandrolle und Türblatt bleibt bei jeder Einstellung gleich.
Gerade stehende Bänder: Beim Duplex 320-3D Haustürband stehen die Bandteile wegen des durchgehenden Achsbolzens immer gerade.
Durchgehende Dichtungsebene: Eine durchgehende Dichtungsebene ist auch im Überschlag möglich. Beim Einstellen der Türe muss die Dichtung nicht entfernt werden.
Delrin-Lager: Sorgt sowohl in horizontaler als auch in axialer Richtung für optimale Laufeigenschaften.
Aushängesicherung: Das Duplex 320-3D Haustürband wird serienmäßig mit einer Aushängesicherung geliefert.
Brandschutz: Das Duplex 320-3D Haustürband ist für Brandschutzklasse T30 geeignet.
Einbruchhemmung: Das Duplex 320-3D Haustürband ist je nach Falzsystem bis zur Widerstandsklasse RC3 tauglich.

Helmut Goll GmbH
Mockenstraße 81
A-6971 Hard

Telefon: 0 55 74 / 74 1 77-0
Telefax: 0 55 74 / 74 1 77-80
E-Mail: vertrieb-at@helmutgoll.com

Ausgabe 2020-03-01. Nicht kartellierte Preise.
Preis- und Konstruktionsänderungen vorbehalten.
Internet: www.helmutgoll.com

Duplex 320-3D - Haustürband mit Bandtasche und Bandlappen

Bestell-Nr.	Ausführung	Stück/ Krt.	Ü-Krt.	Bruttopreis/Stück o.Mwst.	m.Mwst.
mit Delrinlager und Aushänges., für 15 mm Überschlag, für Überschlagdichtung System D2					
DU320DL-3L-TL-WV-S 15-D2-SIG	weiß verz.-links	10	50	**48,12**	57,74
DU320DL-3R-TL-WV-S 15-D2-SIG	weiß verz.-rechts	10	50	**48,12**	57,74
mit Delrinlager und Aushänges., für 15 mm Überschlag, für Standard-Überschlagdichtung System D3					
DU320DL-3L-TL-WV-S 15-D3-SIG	weiß verz.-links	10	50	**48,12**	57,74
DU320DL-3R-TL-WV-S 15-D3-SIG	weiß verz.-rechts	10	50	**48,12**	57,74
mit Delrinlager und Aushänges., für 18 mm Überschlag, für Überschlagdichtung System D2					
DU320DL-3L-TL-WV-S 18-D2-SIG	weiß verz.-links	10	50	**48,12**	57,74
DU320DL-3R-TL-WV-S 18-D2-SIG	weiß verz.-rechts	10	50	**48,12**	57,74
mit Delrinlager und Aushänges., für 18 mm Überschlag, für Standard-Überschlagdichtung System D3					
DU320DL-3L-TL-WV-S 18-D3-SIG	weiß verz.-links	10	50	**48,12**	57,74
DU320DL-3R-TL-WV-S 18-D3-SIG	weiß verz.-rechts	10	50	**48,12**	57,74
mit Delrinlager und Aushänges., für 18 mm Überschlag, für Überschlagdichtung System D4					
DU320DL-3L-TL-WV-S 18-D4-SIG	weiß verz.-links	10	50	**48,12**	57,74
DU320DL-3R-TL-WV-S 18-D4-SIG	weiß verz.-rechts	10	50	**48,12**	57,74
mit Delrinlager und Aushänges., für 20 mm Überschlag, für Überschlagdichtung System D2					
DU320DL-3L-TL-WV-S 20-D2-SIG	weiß verz.-links	10	50	**48,12**	57,74
DU320DL-3R-TL-WV-S 20-D2-SIG	weiß verz.-rechts	10	50	**48,12**	57,74
mit Delrinlager und Aushänges., für 20 mm Überschlag, für Überschlagdichtung System D3					
DU320DL-3L-TL-WV-S 20-D3-SIG	weiß verz.-links	10	50	**48,12**	57,74
DU320DL-3R-TL-WV-S 20-D3-SIG	weiß verz.-rechts	10	50	**48,12**	57,74
mit Delrinlager und Aushänges., für 20 mm Überschlag, für Überschlagdichtung System D4					
DU320DL-3L-TL-WV-S 20-D4-SIG	weiß verz.-links	10	50	**48,12**	57,74
DU320DL-3R-TL-WV-S 20-D4-SIG	weiß verz.-rechts	10	50	**48,12**	57,74

Produkt Klassifizierungsschlüssel							EN1935:2002
3	7	4	1	1	2	0	11*2

Eignung für die Verwendung an Türen in Rettungswegen.
*2 Dauerfunktionsprüfung mit Türgewicht 160 kg bestanden.

3D AHS — teflonhaltig, wartungsfrei, DL, Delrin-Kunststofflager

Andruck, Höhe und Seite
ohne Aushängen des Türflügels einstellbar!

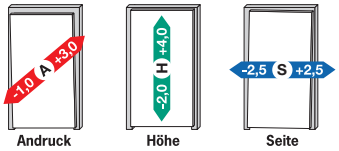

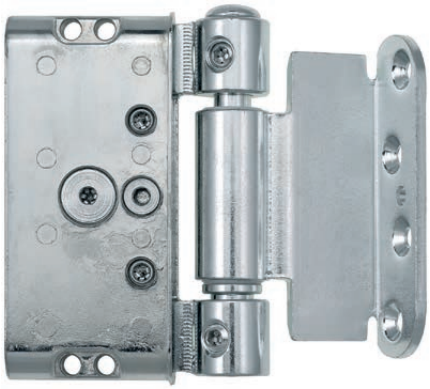

Abb.:
DU320DL-3R-TL-WV-S 15-D3-SIG bzw. ..18-D3-SIG

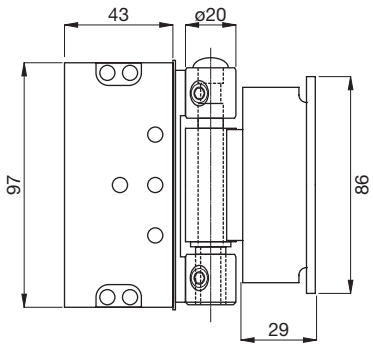

Produktskizze

Ausführung: Die Bandtasche ist aus Zinkdruckguss, die Bandrolle, der Achsstift und der Bandlappen sind aus Stahl gefertigt.
Kunststoff-Abdeckungen: Diese sind aus glasfaserverstärktem Kunststoff gefertigt.
Die Kunststoff-Abdeckungen werden serienmäßig mit den Bändern mitgeliefert!
Die Wahl der für Sie passenden Ausführung können Sie den Konstruktionskizzen auf den Folgeseiten entnehmen.
Brandschutz: Das Duplex 320-3D HT-Band ist für Brandschutzklasse T30 geeignet.
Einbruchhemmung: Das Duplex 320-3D Haustürband ist je nach Falzsystem bis zur Widerstandsklasse RC3 tauglich.

Tragkraft unter Prüfbedingungen (stabile Einbauverhältnisse vorausgesetzt)

Anzahl Bänder pro Türe	DL-Lager bis ca. kg	Dauerfunktionsprüfung bis ca. kg
2	110	
3	130	160

Skizze

Die Einbauskizzen für alle Überschlagstärken und Dichtungssysteme sind auf den folgenden Seiten angeführt.

Zubehör / Technische Informationen

Siehe	ab Seite
Zubehör	32
Aufsteckhülse AH320	34
Großserienbohrlehre für Duplex 320/321	108
Werkzeugsatz für Duplex 320/321	112
Einstellanleitung für Duplex 320	154
Einbauanleitung für Duplex 320	155

Ausführungen

weiß verzinkt

Helmut Goll GmbH
Mockenstraße 81
A-6971 Hard

Telefon: 0 55 74 / 74 1 77-0
Telefax: 0 55 74 / 74 1 77-80
E-Mail: vertrieb-at@helmutgoll.com

Duplex 320-3D

mit Kunststoff-Abdeckungen für 15 mm Überschlag

15 mm Überschlag - Überschlagdichtung 15 mm - 15-D3

Ausrichtung	Bestell-Nr.
links:	DU320DL-3L-TL-WV-S 15-D3-SIG
rechts:	DU320DL-3R-TL-WV-S 15-D3-SIG

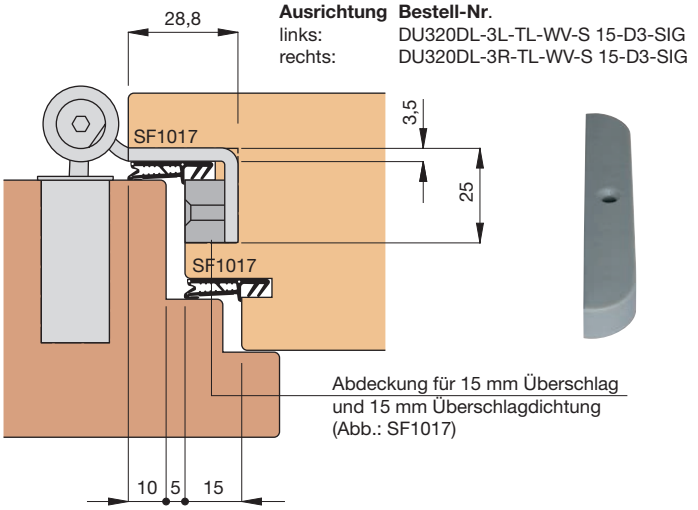

15 mm Überschlag - Überschlagdichtung 10 mm - 15-D2

Ausrichtung	Bestell-Nr.
links:	DU320DL-3L-TL-WV-S 15-D2-SIG
rechts:	DU320DL-3R-TL-WV-S 15-D2-SIG

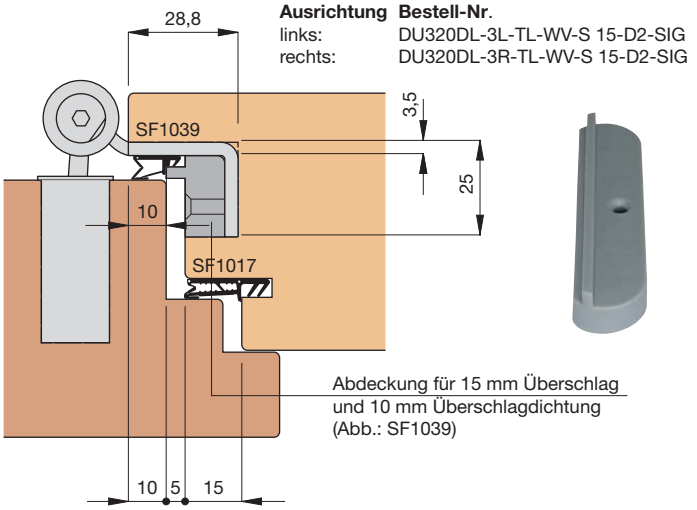

15 mm Überschlag - Überschlagdichtung 10 mm - 15-D2

Ausrichtung	Bestell-Nr.
links:	DU320DL-3L-TL-WV-S 15-D2-SIG
rechts:	DU320DL-3R-TL-WV-S 15-D2-SIG

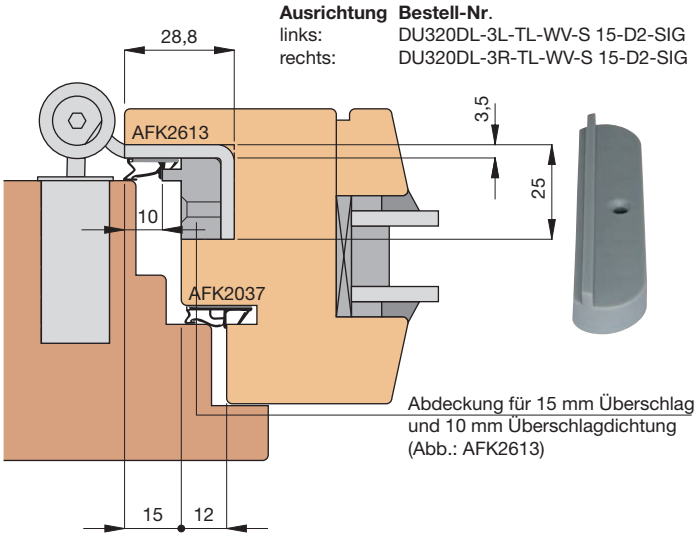

Einbaumaße sind profilabhängig!

Helmut Goll GmbH
Mockenstraße 81
A-6971 Hard

Telefon: 0 55 74 / 74 1 77-0
Telefax: 0 55 74 / 74 1 77-80
E-Mail: vertrieb-at@helmutgoll.com

Ausgabe 2020-03-01. Nicht kartellierte Preise.
Preis- und Konstruktionsänderungen vorbehalten.
Internet: www.helmutgoll.com

18 mm Überschlag - Überschlagdichtung 18 mm - 18-D3

Ausrichtung	Bestell-Nr.
links:	DU320DL-3L-TL-WV-S 18-D3-SIG
rechts:	DU320DL-3R-TL-WV-S 18-D3-SIG

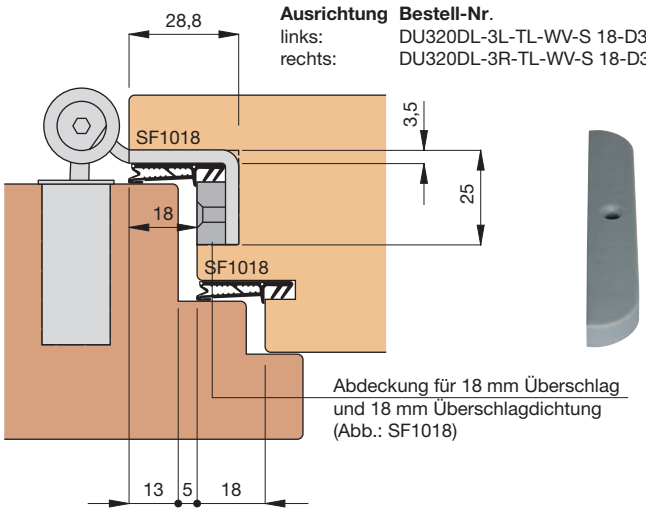

18 mm Überschlag - Überschlagdichtung 10 mm - 18-D2

Ausrichtung	Bestell-Nr.
links:	DU320DL-3L-TL-WV-S 18-D2-SIG
rechts:	DU320DL-3R-TL-WV-S 18-D2-SIG

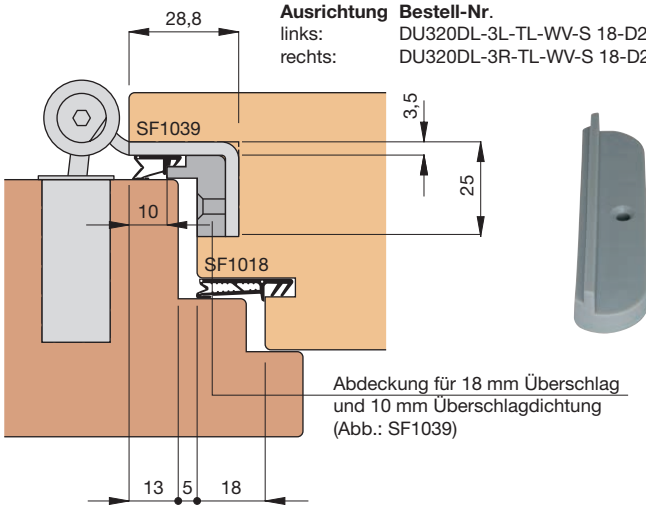

18 mm Überschlag - Überschlagdichtung 12 mm - 18-D4

Ausrichtung	Bestell-Nr.
links:	DU320DL-3L-TL-WV-S 18-D4-SIG
rechts:	DU320DL-3R-TL-WV-S 18-D4-SIG

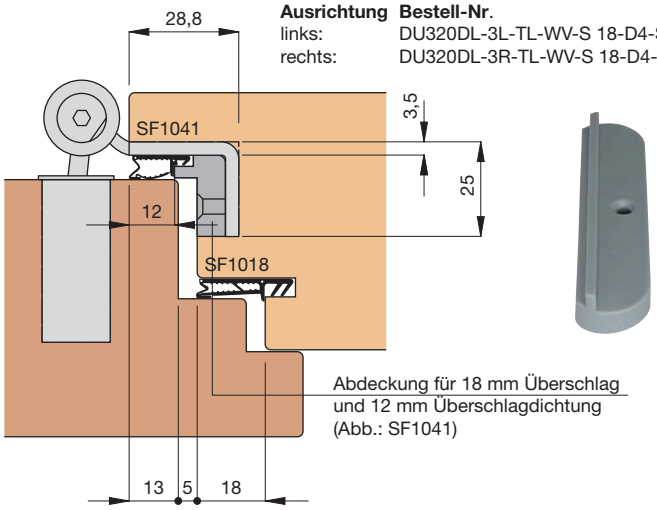

18 mm Überschlag - Überschlagdichtung 10 mm - 18-D2

Ausrichtung	Bestell-Nr.
links:	DU320DL-3L-TL-WV-S 18-D2-SIG
rechts:	DU320DL-3R-TL-WV-S 18-D2-SIG

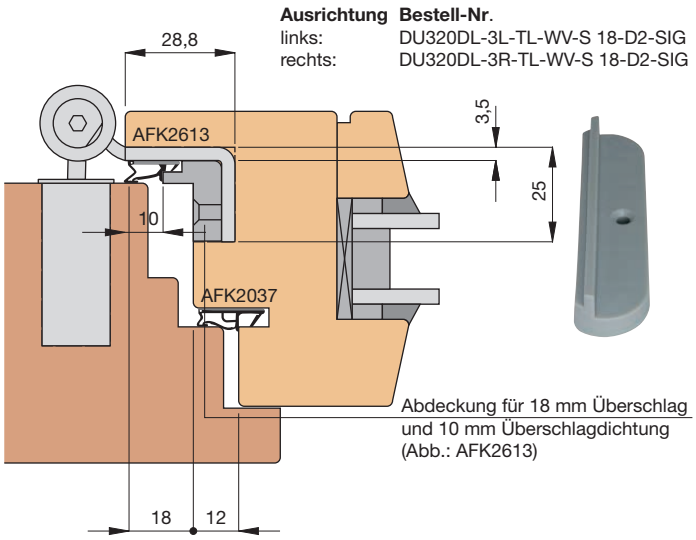

18 mm Überschlag - Überschlagdichtung 12 mm - 18-D4

Ausrichtung	Bestell-Nr.
links:	DU320DL-3L-TL-WV-S 18-D4-SIG
rechts:	DU320DL-3R-TL-WV-S 18-D4-SIG

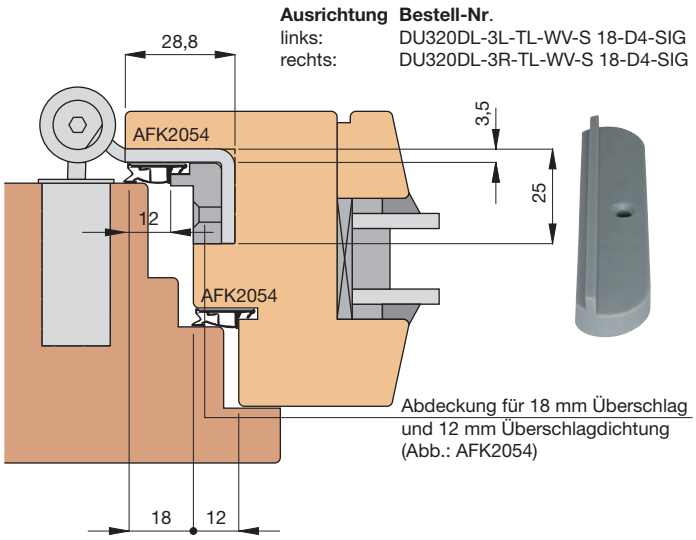

Einbaumaße sind profilabhängig!

Helmut Goll GmbH
Mockenstraße 81
A-6971 Hard
Telefon: 0 55 74 / 74 1 77-0
Telefax: 0 55 74 / 74 1 77-80
E-Mail: vertrieb-at@helmutgoll.com

Duplex 320-3D

mit Kunststoff-Abdeckungen für 20 mm Überschlag

20 mm Überschlag - Überschlagdichtung 10 mm - 20-D2

Ausrichtung	Bestell-Nr.
links:	DU320DL-3L-TL-WV-S 20-D2-SIG
rechts:	DU320DL-3R-TL-WV-S 20-D2-SIG

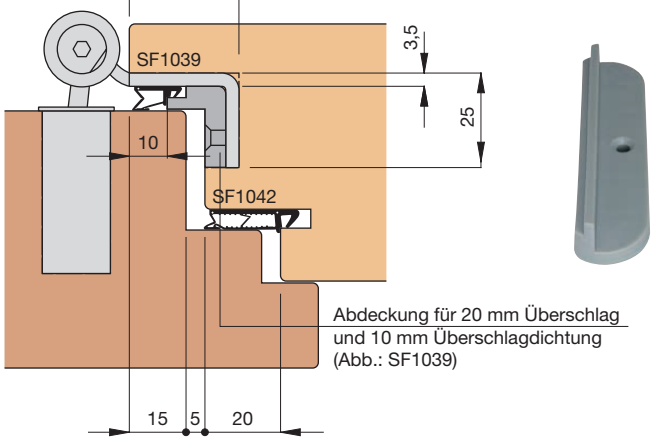

20 mm Überschlag - Überschlagdichtung 20 mm - 20-D3

Ausrichtung	Bestell-Nr.
links:	DU320DL-3L-TL-WV-S 20-D3-SIG
rechts:	DU320DL-3R-TL-WV-S 20-D3-SIG

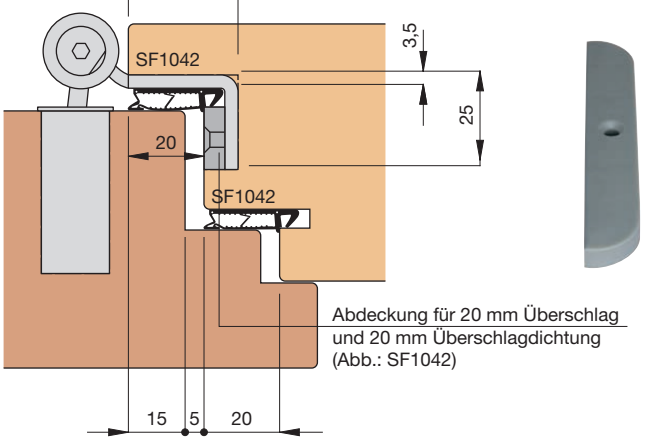

20 mm Überschlag - Überschlagdichtung 10 mm - 20-D2

Ausrichtung	Bestell-Nr.
links:	DU320DL-3L-TL-WV-S 20-D2-SIG
rechts:	DU320DL-3R-TL-WV-S 20-D2-SIG

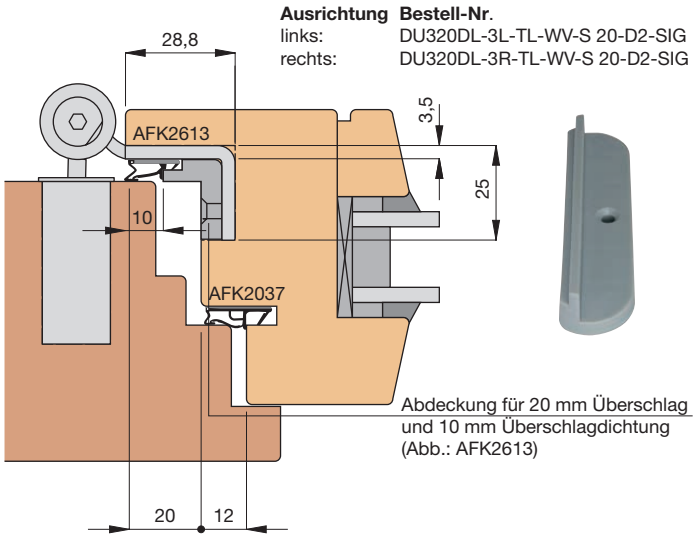

20 mm Überschlag - Überschlagdichtung 10 mm - 20-D2 - kombiniert mit Distanzplatte DPL-DUP-03

Ausrichtung	Bestell-Nr.
links:	DU320DL-3L-TL-WV-S 20-D2-SIG
rechts:	DU320DL-3R-TL-WV-S 20-D2-SIG

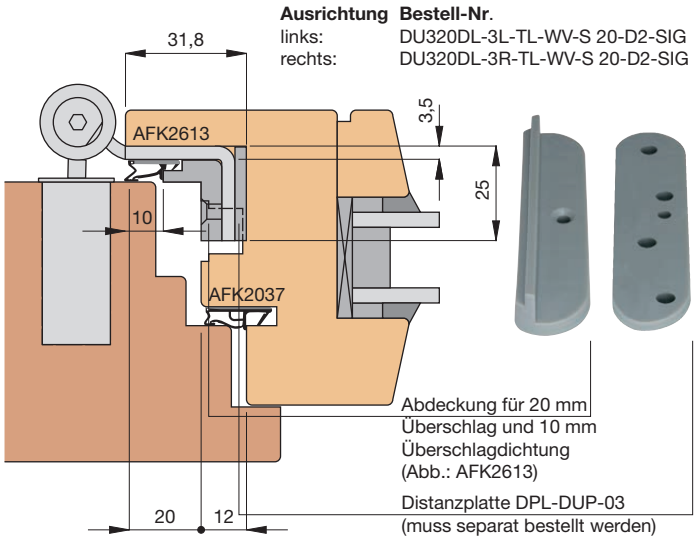

Einbaumaße sind profilabhängig!

Helmut Goll GmbH
Mockenstraße 81
A-6971 Hard

Telefon: 0 55 74 / 74 1 77-0
Telefax: 0 55 74 / 74 1 77-80
E-Mail: vertrieb-at@helmutgoll.com

Ausgabe 2020-03-01. Nicht kartellierte Preise.
Preis- und Konstruktionsänderungen vorbehalten.
Internet: www.helmutgoll.com

20 mm Überschlag - Überschlagdichtung 12 mm - 20-D4

Ausrichtung	Bestell-Nr.
links:	DU320DL-3L-TL-WV-S 20-D4-SIG
rechts:	DU320DL-3R-TL-WV-S 20-D4-SIG

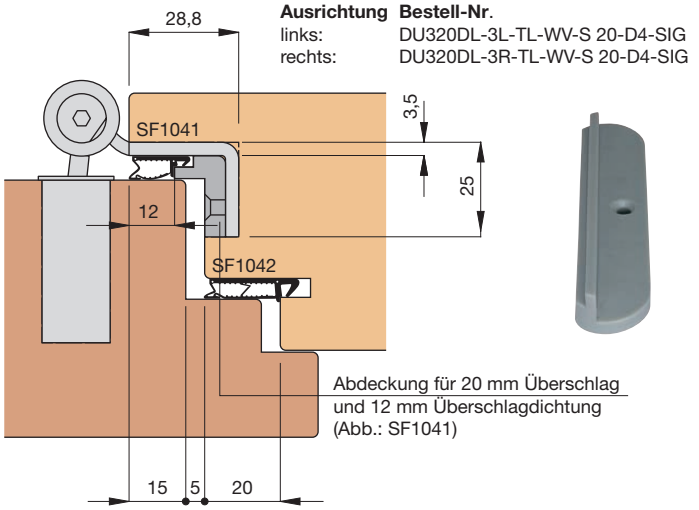

20 mm Überschlag - Überschlagdichtung 12 mm - 20-D4

Ausrichtung	Bestell-Nr.
links:	DU320DL-3L-TL-WV-S 20-D4-SIG
rechts:	DU320DL-3R-TL-WV-S 20-D4-SIG

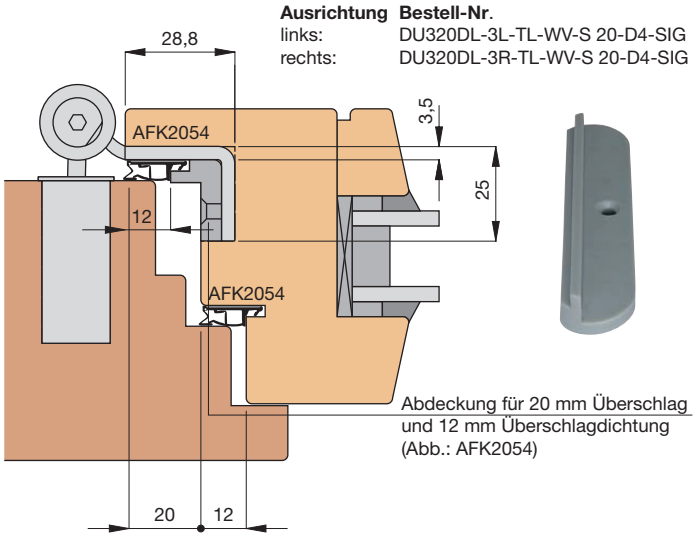

20 mm Überschlag - Überschlagdichtung 12 mm - 20-D4 - kombiniert mit Distanzplatte DPL-DUP-03

Ausrichtung	Bestell-Nr.
links:	DU320DL-3L-TL-WV-S 20-D4-SIG
rechts:	DU320DL-3R-TL-WV-S 20-D4-SIG

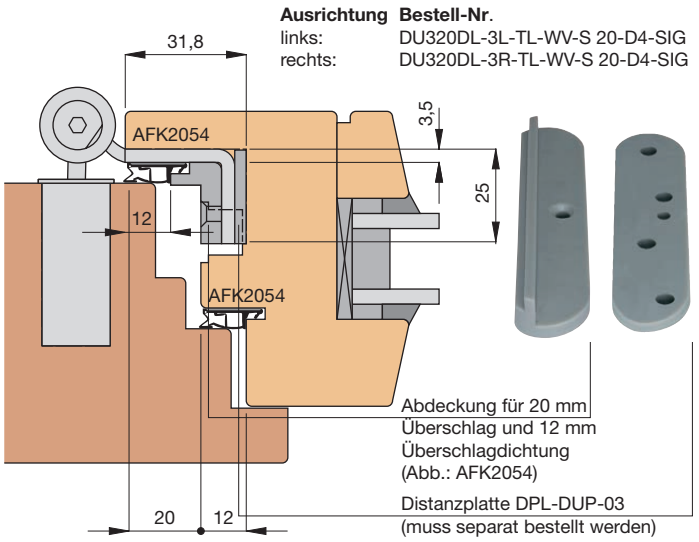

Einbaumaße sind profilabhängig!

Helmut Goll GmbH
Mockenstraße 81
A-6971 Hard
Telefon: 0 55 74 / 74 1 77-0
Telefax: 0 55 74 / 74 1 77-80
E-Mail: vertrieb-at@helmutgoll.com

Duplex 320-3D

3D-Haustür-Taschenband

Produkt Klassifizierungsschlüssel							EN1935:2002
3	7	4	1	1	2	0	11
Eignung für die Verwendung an Türen in Rettungswegen.							

3D AHS

teflonhaltig wartungsfrei DL Delrin-Kunststofflager

Andruck, Höhe und Seite
ohne Aushängen des Türflügels einstellbar!

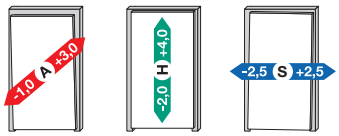

Andruck Höhe Seite

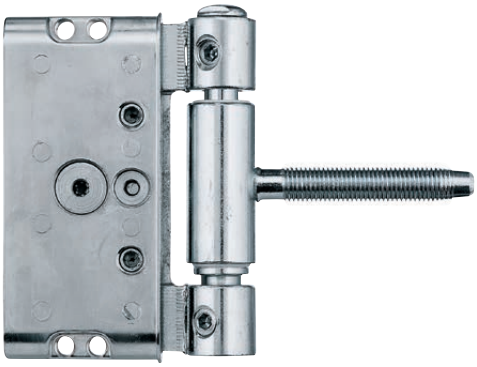

Abb.:
DU320DL-3R-TGB-WV-S

Duplex 320-3D - Haustürband mit Bandtasche und Flügelbolzen

Bestell-Nr.	Ausführung	Stück/ Krt.	Stück/ Ü-Krt.	Bruttopreis/Stück o.Mwst.	Bruttopreis/Stück m.Mwst.
mit Delrinlager und Aushängesicherung, mit 60 mm langem Gewindebolzen					
DU320DL-3L-TGB-WV-S	weiß verz.-links	10	50	**43,40**	52,08
DU320DL-3R-TGB-WV-S	weiß verz.-rechts	10	50	**43,40**	52,08
mit Delrinlager und Aushängesicherung, mit 100 mm langem Gewindebolzen					
DU320DL-3L-TGB-WV-S S1	weiß verz.-links	10	50	**46,39**	55,67
DU320DL-3R-TGB-WV-S S1	weiß verz.-rechts	10	50	**46,39**	55,67

Ausführung: Die Bandtasche ist aus Zinkdruckguss, die Bandrolle, der Achsstift und der Flügelbolzen sind aus Stahl gefertigt.
Brandschutz: Das Duplex 320-3D Haustürband **DU320 ... S1** ist mit einem 100 mm langen Flügelbolzen ausgestattet und für Brandschutzklasse T30 geeignet.
Einbruchhemmung: Das Duplex 320-3D Haustürband ist je nach Falzsystem bis zur Widerstandsklasse RC3 tauglich.
Montagehinweis: Die Bohrlöcher für die 100 mm langen Flügelbolzen beim Duplex 320-3D Haustürband **DU320 ... S1** müssen bei harten Hölzern mit dem Bohrer **BOH-090-ZYL** mit Ø9,0 mm nachgebohrt werden.

Einbauskizze

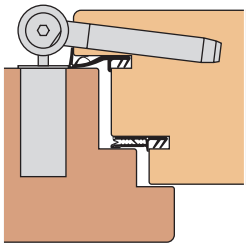

Skizze

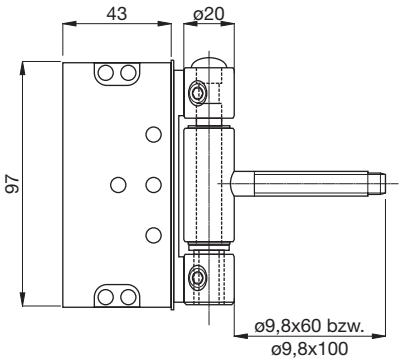

Abmessungen, Tragkraft unter Prüfbedingungen (stabile Einbauverhältnisse)

Band-type	Flügelb. mm	Bandrolle Ø mm	Bandhöhe mm	Tragkraft 2 Bd. kg	Tragkraft 3 Bd. kg	Tragkraft 4 Bd. kg
TGB	Ø9,8x60	Ø20	97	110	130	160
TGB..S1	Ø9,8x100	Ø20	97	110	130	160

Zubehör / Technische Informationen

Siehe	ab Seite
Zubehör	32
Aufsteckhülse AH320	34
Großserienbohrlehre für Duplex 320/321	108
Werkzeugsatz für Duplex 320/321	112
Einstellanleitung für Duplex 320	154
Einbauanleitung für Duplex 320	155

Ausführungen

weiß verzinkt

Helmut Goll GmbH
Mockenstraße 81
A-6971 Hard

Telefon: 0 55 74 / 74 1 77-0
Telefax: 0 55 74 / 74 1 77-80
E-Mail: vertrieb-at@helmutgoll.com

Ausgabe 2020-03-01. Nicht kartellierte Preise.
Preis- und Konstruktionsänderungen vorbehalten.
Internet: www.helmutgoll.com

Duplex 320-3D-TZ

3D-Haustür-Taschenband für flächenbündige Holz-/Alutüren

Produkt Klassifizierungsschlüssel							EN1935:2002
3	7	4	0	1	2	0	11*2

Eignung für die Verwendung an Türen in Rettungswegen ohne Anforderungen an den Rauch- und/oder Brandschutz.
*2 Dauerfunktionsprüfung mit Türgewicht 160 kg bestanden.

3D AHS

teflonhaltig DL wartungsfrei Delrin-Kunststofflager

Andruck, Höhe und Seite
ohne Aushängen des Türflügels einstellbar!

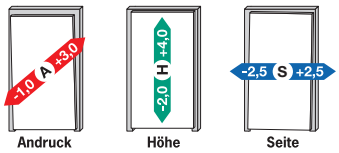

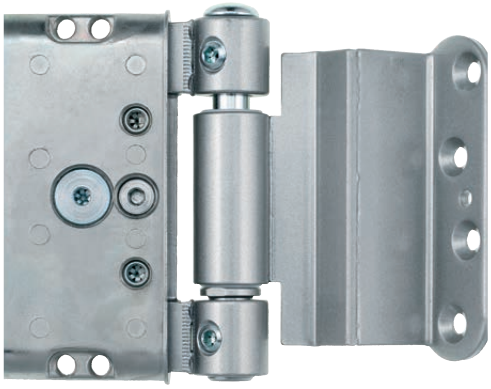

Abb.:
DU320DL-3R-TZ1-EFP-S

Duplex 320-3D - Haustürband mit Bandtasche und Z-Bandlappen

Bestell-Nr.	Ausführung	Stück/ Krt.	Stück/ Ü-Krt.	Bruttopreis/Stück o.Mwst.	Bruttopreis/Stück m.Mwst.
	mit Delrinlager und Aushängesicherung, für 8 - 12 mm Überschlagstärke				
DU320DL-3L-TZ1-EFP-S	edelstahlfinish pulverb.-links	6	30	**86,98**	104,38
DU320DL-3R-TZ1-EFP-S	edelstahlfinish pulverb.-rechts	6	30	**86,98**	104,38
	mit Delrinlager und Aushängesicherung, für 11 - 15 mm Überschlagstärke				
DU320DL-3L-TZ2-EFP-S	edelstahlfinish pulverb.-links	6	30	**86,98**	104,38
DU320DL-3R-TZ2-EFP-S	edelstahlfinish pulverb.-rechts	6	30	**86,98**	104,38

Ausführung: Die Bandtasche ist aus Zinkdruckguss, die Bandrolle und der Achsstift sind aus Stahl gefertigt. Der Bandlappen ist aus Stahl gefertigt und pulverbeschichtet.
Einbruchhemmung: Das Duplex 320-3D Haustürband ist je nach Falzsystem bis zur Widerstandsklasse RC3 tauglich.

Einbauskizze

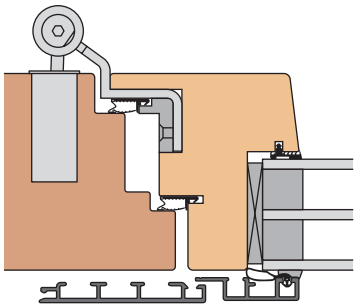

Z1-Lappen für 8 - 12 mm Überschlag:
links: **DU320DL-3L-TZ1-EFP-S**
rechts: **DU320DL-3R-TZ1-EFP-S**

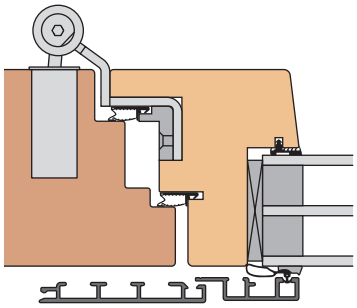

Z2-Lappen für 11 - 15 mm Überschlag:
links: **DU320DL-3L-TZ2-EFP-S**
rechts: **DU320DL-3R-TZ2-EFP-S**

Skizze

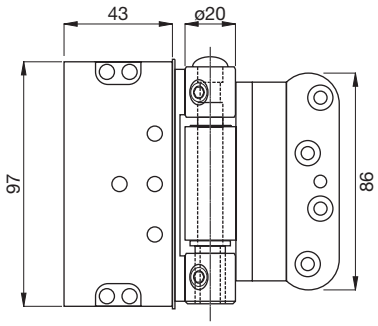

Tragkraft unter Prüfbedingungen (stabile Einbauverhältnisse vorausgesetzt)

Anzahl Bänder pro Türe	DL-Lager bis ca. kg	Dauerfunktionsprüfung bis ca. kg
2	110	
3	130	160

Zubehör / Technische Informationen

Siehe	ab Seite
Zubehör	32
Aufsteckhülse AH320	34
Großserienbohrlehre für Duplex 320/321	108
Werkzeugsatz für Duplex 320/321	112
Einstellanleitung für Duplex 320	154
Einbauanleitung für Duplex 320-TZ	161

Ausführungen

edelstahlfinish pulverbeschichtet

Helmut Goll GmbH
Mockenstraße 81
A-6971 Hard

Telefon: 0 55 74 / 74 1 77-0
Telefax: 0 55 74 / 74 1 77-80
E-Mail: vertrieb-at@helmutgoll.com

Ausgabe 2020-03-01. Nicht kartellierte Preise.
Preis- und Konstruktionsänderungen vorbehalten.
Internet: www.helmutgoll.com

20 mm Überschlag - Bandlappen Z1 - Falzluft 6 mm

Ausrichtung	Bestell-Nr.
links:	DU320DL-3L-TZ1-EFP-S
rechts:	DU320DL-3R-TZ1-EFP-S

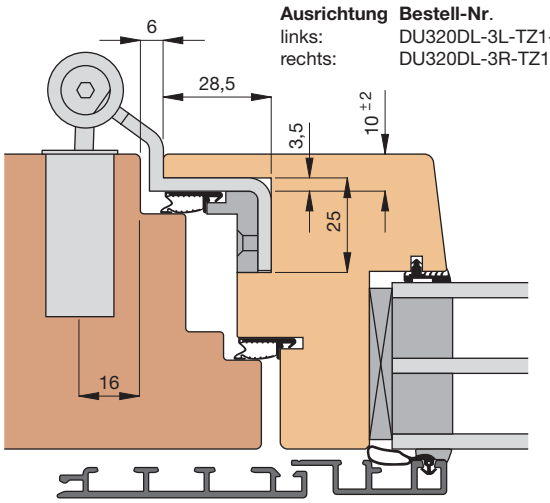

20 mm Überschlag - Bandlappen Z2 - Falzluft 6 mm

Ausrichtung	Bestell-Nr.
links:	DU320DL-3L-TZ2-EFP-S
rechts:	DU320DL-3R-TZ2-EFP-S

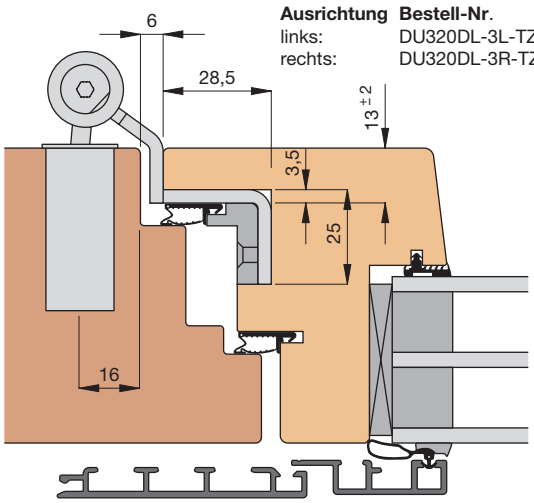

20 mm Überschlag - Bandlappen Z1 - Falzluft 7 mm

Ausrichtung	Bestell-Nr.
links:	DU320DL-3L-TZ1-EFP-S
rechts:	DU320DL-3R-TZ1-EFP-S

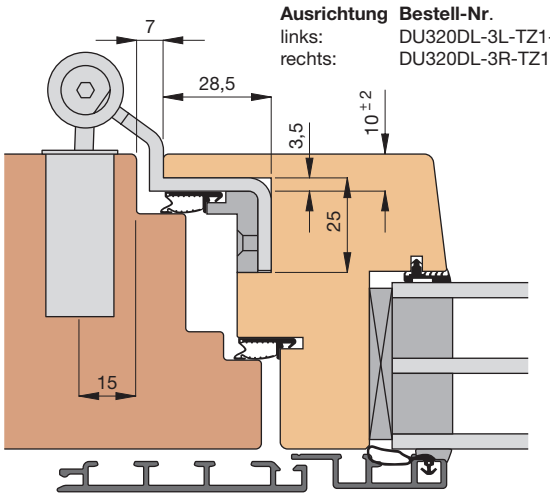

20 mm Überschlag - Bandlappen Z2 - Falzluft 7 mm

Ausrichtung	Bestell-Nr.
links:	DU320DL-3L-TZ2-EFP-S
rechts:	DU320DL-3R-TZ2-EFP-S

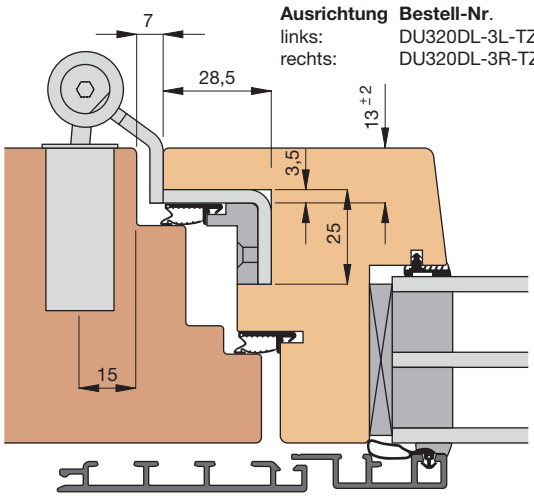

20 mm Überschlag - Bandlappen Z1 - Falzluft 8 mm

Ausrichtung	Bestell-Nr.
links:	DU320DL-3L-TZ1-EFP-S
rechts:	DU320DL-3R-TZ1-EFP-S

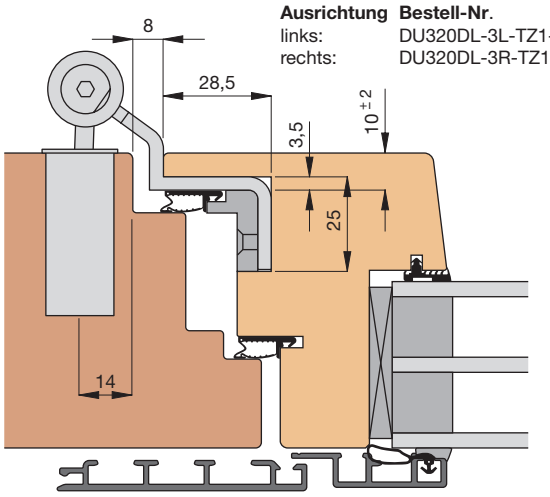

20 mm Überschlag - Bandlappen Z2 - Falzluft 8 mm

Ausrichtung	Bestell-Nr.
links:	DU320DL-3L-TZ2-EFP-S
rechts:	DU320DL-3R-TZ2-EFP-S

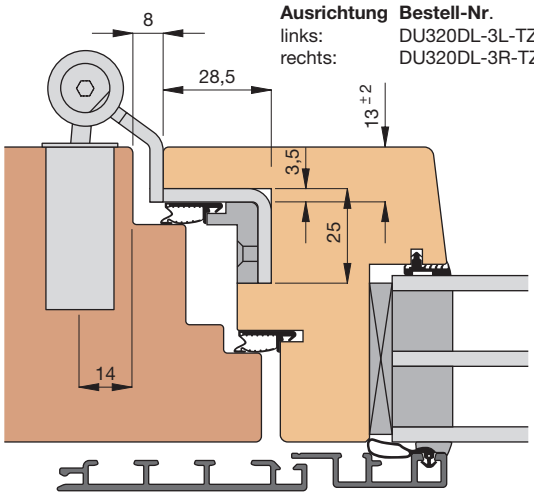

WICHTIGE HINWEISE:
- **Einbaumaße sind profilabhängig! Die Befestigung der Bandtasche erfolgt mit den im Lieferumfang enthaltenen Halteschrauben.**
- **die o.a. Beispiele sind mit 20 mm Überschlag ausgeführt. Die Überschläge 15 mm bzw. 18 mm können ebenso gelöst werden.**
- **bandseitig soll keine Beschlagsnut eingefräst werden!**
- **die o.a. Artikelnummern beinhalten noch keine Kunststoff-Abeckung oder evtl. notwendige Distanzplatten. Diese sind separat zu bestellen!**

Bei abweichenden Konstruktionen helfen wir Ihnen gerne weiter und prüfen, ob sich Ihre konstruktiven Anforderungen mit den Z-Bandlappen lösen lassen.

Helmut Goll GmbH
Mockenstraße 81
A-6971 Hard
Telefon: 0 55 74 / 74 1 77-0
Telefax: 0 55 74 / 74 1 77-80
E-Mail: vertrieb-at@helmutgoll.com

Duplex Zubehör

Abdeckkappe, Abdeckung für den Bandlappen

NEU

Abdeckkappe für Bohrung bei Duplex 320/321

Bestell-Nr.	Ausführung	NEU	Stück/ Krt.	Stück/ Ü-Krt.	Bruttopreis/Stück o.Mwst.	Bruttopreis/Stück m.Mwst.
ABD-DUP-TR	transparent		10	50	**0,80**	0,96
ABD-DUP-WE	weiß - RAL9016		10	50	**0,80**	0,96
ABD-DUP-BR	braun - RAL8019		10	50	**0,80**	0,96
ABD-DUP-GG	graphitgrau		10	50	**0,80**	0,96
ABD-DUP-SC	schwarz - RAL9005	•	10	50	**0,80**	0,96

Ihr Firmenlogo: Der Aufdruck eines Firmenlogos ist auf Anfrage möglich.

Skizze

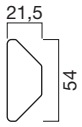

Symbolbild:
ABD-DUP-18-D2 SIG

Symbolbild:
ABD-DUP-18-D3 SIG

Symbolbild:
ABD-DUP-18-D4 SIG

Abdeckung für den Bandlappen für Duplex 320/321

Bestell-Nr.	Ausführung	Stück/ Krt.	Stück/ Ü-Krt.	Bruttopreis/Stück o.Mwst.	Bruttopreis/Stück m.Mwst.
	für 15 mm Überschlag, für Überschlagdichtung mit 10 mm Kopfhöhe				
ABD-DUP-15-D2-SIG	silbergrau	10	50	**3,22**	3,86
	für 15 mm Überschlag, für Überschlagdichtung mit 15 mm Kopfhöhe				
ABD-DUP-15-D3-SIG	silbergrau	10	50	**3,22**	3,86
	für 18 mm Überschlag, für Überschlagdichtung mit 10 mm Kopfhöhe				
ABD-DUP-18-D2-SIG	silbergrau	10	50	**3,22**	3,86
	für 18 mm Überschlag, für Überschlagdichtung mit 18 mm Kopfhöhe				
ABD-DUP-18-D3-SIG	silbergrau	10	50	**3,22**	3,86
	für 18 mm Überschlag, für Überschlagdichtung mit 12 mm Kopfhöhe				
ABD-DUP-18-D4-SIG	silbergrau	10	50	**3,22**	3,86
	für 20 mm Überschlag, für Überschlagdichtung mit 10 mm Kopfhöhe				
ABD-DUP-20-D2-SIG	silbergrau	10	50	**3,22**	3,86
	für 20 mm Überschlag, für Überschlagdichtung mit 20 mm Kopfhöhe				
ABD-DUP-20-D3-SIG	silbergrau	10	50	**3,22**	3,86
	für 20 mm Überschlag, für Überschlagdichtung mit 12 mm Kopfhöhe				
ABD-DUP-20-D4-SIG	silbergrau	10	50	**3,22**	3,86

Einsatz: Die Abdeckungen **ABD-DUP-...** eignen sich zur Abdeckung des Bandlappens im Türflügel.
Sie sind abhängig von der Überschlagstärke und dem verwendeten Dichtungssystem im Überschlag. Entsprechende Einbauskizzen finden Sie bei den Duplex-320 sowie Duplex-321 Haustürbändern.

Zubehör / Technische Informationen

Siehe	ab Seite
Einbauskizzen für Duplex	12

Skizze:

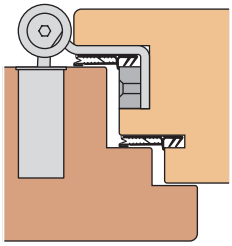

Einbaubeispiel für:
ABD-DUP-18-D3
für 18 mm Überschlag und Dichtung mit 18 mm Kopfhöhe

Ausführungen

- transparent
- silbergrau
- weiß - RAL9016
- graphitgrau
- braun - RAL8019
- schwarz - RAL9005

Helmut Goll GmbH
Mockenstraße 81
A-6971 Hard

Telefon: 0 55 74 / 74 1 77-0
Telefax: 0 55 74 / 74 1 77-80
E-Mail: vertrieb-at@helmutgoll.com

Ausgabe 2020-03-01. Nicht kartellierte Preise.
Preis- und Konstruktionsänderungen vorbehalten.
Internet: www.helmutgoll.com

Distanzplatte für Bandlappen für Duplex 320/321

Bestell-Nr.	Ausführung	Stück/ Krt.	Stück/ Ü-Krt.	Bruttopreis/Stück o.Mwst.	Bruttopreis/Stück m.Mwst.
DPL-DUP-03-SIG	silbergrau	10	50	**3,22**	3,86

Einsatz: Die Distanzplatte **DPL-DUP-03** sorgt für eine kraftschlüssige Befestigungsmöglichkeit des Bandlappens im Flügel, wenn die Montageebene des Bandlappens mit der Beschlagnut zusammenfällt.
(siehe z.B.: Duplex 320-3D/321-3D mit Kunststoffabdeckungen für 20 mm Überschlag).

Zubehör / Technische Informationen

Siehe	ab Seite
Einbauskizzen für Duplex	14

Skizze

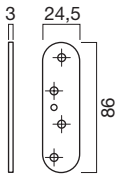

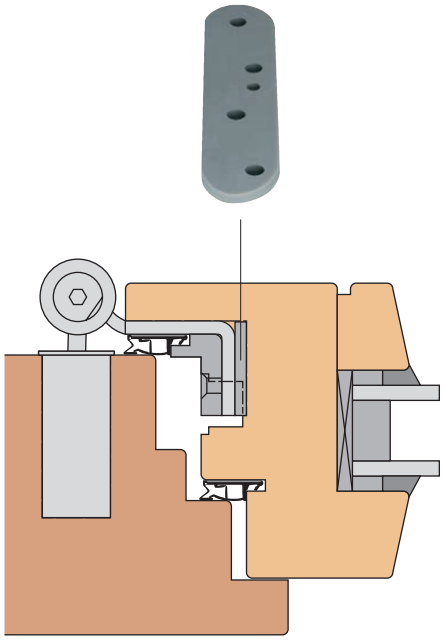

Abb.:
DPL-DUP-03 mit Anwendungsbeispiel

Abdeckung für Duplex 320/321 - Getriebenutabdeckung

Bestell-Nr.	Ausführung	NEU	Stück/ Krt.	Stück/ Ü-Krt.	Bruttopreis/Stück o.Mwst.	Bruttopreis/Stück m.Mwst.
ABD-DUP-ABD-ES	Edelstahl	•	10	50	**2,82**	3,38

Einsatz: Die Abdeckung **ABD-DUP-ABD-ES** kommt als Getriebenutabdeckung zum Einsatz. Sie deckt die runde Duplex-Abdeckung **ABD-DUP** für den Bandlappen flächendeckend ab.

Schaubild ABD-DUP-ABD-ES - montiert

Skizze

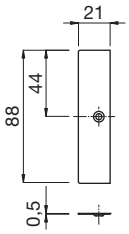

Abb.:
ABD-DUP-ABD-ES

Ausführungen

Edelstahl silbergrau

Helmut Goll GmbH
Mockenstraße 81
A-6971 Hard

Telefon: 0 55 74 / 74 1 77-0
Telefax: 0 55 74 / 74 1 77-80
E-Mail: vertrieb-at@helmutgoll.com

AH320 - Aufsteckhülse

aus massiv Messing

Aufsteckhülse AH320 mit Rundkopf - massiv Messing

Bestell-Nr.	Ausführung	Grt./ Krt.	Grt./ Ü-Krt.	Bruttopreis/Grt. o.Mwst.	Bruttopreis/Grt. m.Mwst.
AH320-MS-RK-MS	messing poliert	10	50	**27,61**	33,13

Abmessungen

Innen-Ø mm
Innen-Ø20

Skizze

Aufsteckhülse AH320 mit Zierkopf - massiv Messing

Bestell-Nr.	Ausführung	Grt./ Krt.	Grt./ Ü-Krt.	Bruttopreis/Grt. o.Mwst.	Bruttopreis/Grt. m.Mwst.
AH320-MS-ZK-MS	messing poliert	10	50	**27,61**	33,13
AH320-MS-ZK-BU	brüniert	10	50	**36,49**	43,79
AH320-MS-ZK-SG	schwarz gebürstet	10	50	**36,49**	43,79
AH320-MS-ZK-SM	schwarz matt	10	50	**36,49**	43,79

Abmessungen

Innen-Ø mm
Innen-Ø20

Skizze

Ausführungen

messing poliert

schwarz gebürstet

brüniert

schwarz matt

Helmut Goll GmbH
Mockenstraße 81
A-6971 Hard

Telefon: 0 55 74 / 74 1 77-0
Telefax: 0 55 74 / 74 1 77-80
E-Mail: vertrieb-at@helmutgoll.com

Ausgabe 2020-03-01. Nicht kartellierte Preise.
Preis- und Konstruktionsänderungen vorbehalten.
Internet: www.helmutgoll.com

Aufsteckhülse - AH320

aus Kunststoff

Aufsteckhülse AH320 mit Segmentkopf - Kunststoff

Bestell-Nr.	Ausführung	Krt.	Grt./ Ü-Krt.	Bruttopreis/Grt. o.Mwst.	Bruttopreis/Grt. m.Mwst.
AH320-KU-SK-EF	edelstahlfinish lackiert	10	50	**6,70**	8,04
AH320-KU-SK-CM	verchromt matt lackiert	10	50	**6,70**	8,04
AH320-KU-SK-MS	messingfarben	10	50	**9,71**	11,65
AH320-KU-SK-BU	brüniert	10	50	**6,70**	8,04
AH320-KU-SK-WE	weiß - RAL9016	10	50	**3,78**	4,54
AH320-KU-SK-BR	braun - RAL8019	10	50	**3,78**	4,54
AH320-KU-SK-SC	schwarz - RAL9005	10	50	**3,78**	4,54

Abmessungen

Innen-Ø mm
Innen-Ø20

Skizze

Ausführungen

edelstahlfinish lackiert

verchromt matt lackiert

messingfarben

brüniert

weiß - RAL9016

braun - RAL8019

schwarz - RAL9005

Das Wesentliche ist das Wichtigste.
Kein Schnickschnack, kein Ballast.

Das Top Haustürband bietet Ihnen komfortable Einhängetechnik für das Türblatt. Durch seine Eignung für geringste Überschlagstärken und seine hohe Tragkraft ist es auch bestens für Balkon- oder Fenstertüren einsetzbar.

Konzentration.

Top Haustürband

Top 320 Lift

- CE-zertifiziert
- für geringe Überschlagstärken
- Dichtung durchlaufend
- 3-dimensional einstellbar
- Rollenband

schnelle Einstelltechnik • hoher Einstellkomfort • stufenlose Einstellungen • durchgehender Achsbolzen • durchgehende Dichtungsebene • höchste Stabilität • optimale Laufeigenschaften • Sicherheit dank Aushängesicherung • bis 120 kg Türgewicht • 200.000 Bewegungen

Top 320 Lift

Haustürband

Produktfamilie:

TOP320-FR Lift S2
mit Ø9,8x60 mm Rahmengewindebolzen
und Ø7x60 mm Flügelgewindebolzen

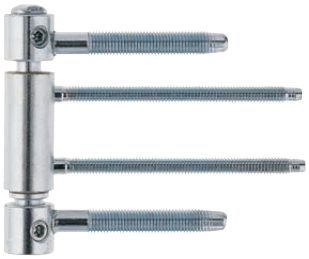

TOP320-FR Lift S3
mit Ø9,8x60 mm Rahmengewindebolzen
und Ø7x100 mm Flügelgewindebolzen

TOP320-FR Lift S9
mit Ø9,8x60 mm Rahmengewindebolzen
und Ø7x50 mm Flügelgewindebolzen

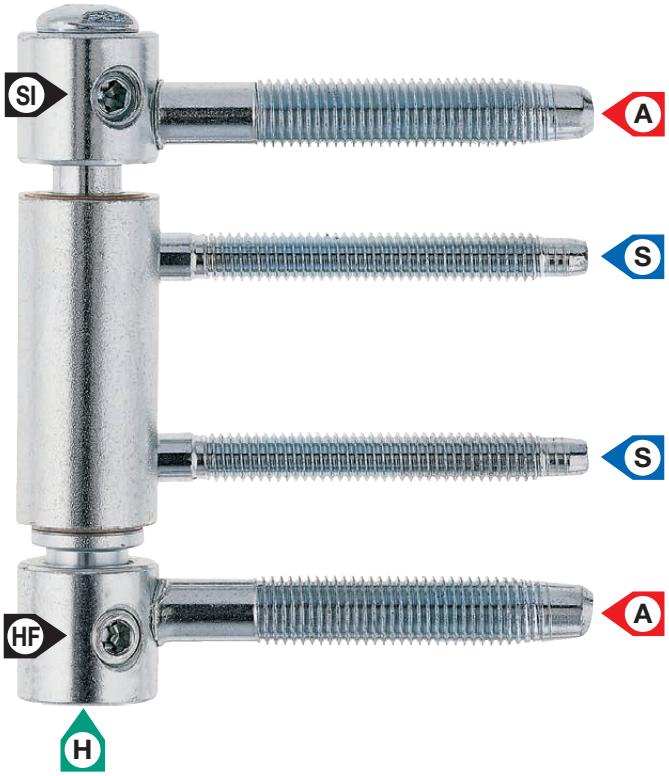

SI Aushängesicherung
HF Höhen-Feststellschraube
A Andruckeinstellung
H Höheneinstellung
S Seiteneinstellung

Andruckeinstellung: von **-4 mm** bis **+4 mm**. Stufenlos mit Gewindebolzen **A**.
Höheneinstellung: von **-2,5 mm** bis **+3 mm**. Stufenlos mit Gewindeschraube **H**.
Seiteneinstellung: von **-4 mm** bis **+4 mm**. Stufenlos mit Gewindebolzen **S**.

Einsatzbereich: 3-dimensional einstellbares Haustür-Einbohrband.
Geringe Überschlagstärken: Das Top 320 Lift und das Top 320 Haustürband mit Ø7 mm und 4° schräge eingebohrten Flügelgewindebolzen eignen sich insbesonders für Türen mit geringen Überschlagstärken.
Gerade stehende Bänder: Beim Top 320 Lift Haustürband stehen die Bandteile wegen des durchgehenden Achsbolzens stets gerade.
Selbstschmierendes Sintermetalllager: Sorgt sowohl in horizontaler als auch in axialer Richtung für optimale Laufeigenschaften.
Aushängesicherung: Das Top 320 Lift Haustürband wird serienmäßig mit einer Aushängesicherung geliefert.
Brandschutz: Das Top320 Lift Haustürband **TO320 ... S3** ist mit 100 mm langen Flügelbolzen ausgestattet und damit für Brandschutzklasse T30 geeignet.
Brandschutz EI30: In Zusammenarbeit mit dem Verband Schweizerischer Schreinermeister (VSSM) wurde das Top320 Lift Haustürband **TO320 ... S3** nach der EN Prüfnorm 1634-1 (Art. 13.2.5 Beschläge) erfolgreich brandschutzgeprüft.

Helmut Goll GmbH
Mockenstraße 81
A-6971 Hard
Telefon: 0 55 74 / 74 1 77-0
Telefax: 0 55 74 / 74 1 77-80
E-Mail: vertrieb-at@helmutgoll.com
Ausgabe 2020-03-01. Nicht kartellierte Preise.
Preis- und Konstruktionsänderungen vorbehalten.
Internet: www.helmutgoll.com

Top 320 Lift - Haustürband mit Ø7 mm Flügelbolzen

Bestell-Nr.	Ausführung	Stück/ Krt.	Stück/ Ü-Krt.	Bruttopreis/Stück o.Mwst.	Bruttopreis/Stück m.Mwst.
mit SM-Lager und Aushängesicherung, Rahmenbolzen Ø9,8x60 mm, Flügelbolzen Ø7x60 mm					
TO320SM-HSL-FR-WV-S S2	weiß verz. - links	10	50	**25,67**	30,80
TO320SM-HSR-FR-WV-S S2	weiß verz. - rechts	10	50	**25,67**	30,80
mit SM-Lager und Aushängesicherung, Rahmenbolzen Ø9,8x60 mm, Flügelbolzen Ø7x100 mm					
TO320SM-HSL-FR-WV-S S3	weiß verz. - links	10	50	**31,64**	37,97
TO320SM-HSR-FR-WV-S S3	weiß verz. - rechts	10	50	**31,64**	37,97
mit SM-Lager und Aushängesicherung, Rahmenbolzen Ø9,8x60 mm, Flügelbolzen Ø7x50 mm					
TO320SM-HSL-FR-WV-S S9	weiß verz. - links	10	50	**26,96**	32,35
TO320SM-HSR-FR-WV-S S9	weiß verz. - rechts	10	50	**26,96**	32,35

Produkt Klassifizierungsschlüssel							EN1935:2002
4	7	6	0	1	2	1	13
Eignung für die Verwendung an Türen in Rettungswegen ohne Anforderungen an den Rauch- und/oder Brandschutz							

3D HS

SM – selbstschließend, wartungsfrei, Massiv-Metallgleitlager

Höhe und Seite
ohne Aushängen des Türflügels einstellbar!

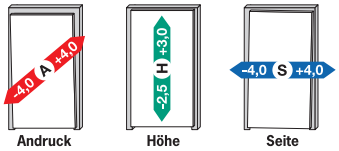

Ausführung: Die Flügelbolzen für das Top 320 Lift Haustürband werden 4° schräg eingebohrt. Dadurch eignen sie sich auch für Türen mit geringen Überschlagstärken.
Brandschutz EI30: In Zusammenarbeit mit dem Verband Schweizerischer Schreinermeister (VSSM) wurde das Top320 Lift Haustürband **TO320 ... S3** nach der EN Prüfnorm 1634-1 (Art. 13.2.5 Beschläge) erfolgreich brandschutzgeprüft.
Montagehinweis: Die Bohrlöcher für die 100 mm langen Flügelbolzen müssen bei harten Hölzern mit dem Bohrer **BOH-063-ZYL** mit Ø6,3 mm nachgebohrt werden.

Einbauskizze

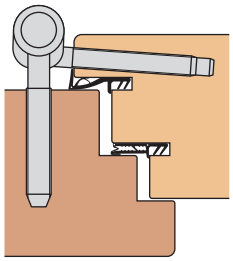

Symbolbild:
mit Dichtung im Überschlag

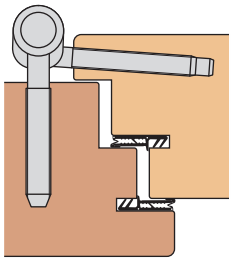

Symbolbild:
ohne Dichtung im Überschlag

Skizze

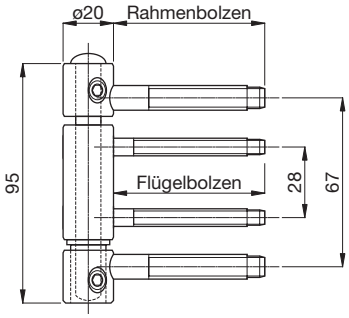

Abb.:
TO320SM-HSL-FR-WV-S S2

Abmessungen, Tragkraft unter Prüfbedingungen

Band-type	Rahmenb. mm	Flügelb. mm	Bandrolle Ø mm	Bandhöhe mm	Tragkraft 2 Bd. kg	Tragkraft 3 Bd. kg
FR..S2	Ø9,8x60	Ø7x60	Ø20	95	100	120
FR..S3	Ø9,8x60	Ø7x100	Ø20	95	100	120
FR..S9	Ø9,8x60	Ø7x50	Ø20	95	100	120

Zubehör / Technische Informationen

Siehe	ab Seite
Aufsteckhülse AH320TO	42
Großserienbohrlehre für Top 320	114
Werkzeugsatz für Top 320	116
Montageanleitung für Top 320 Lift	164
Einbauanleitung für Top 320 Lift	165

Ausführungen

weiß verzinkt

Helmut Goll GmbH
Mockenstraße 81
A-6971 Hard

Telefon: 0 55 74 / 74 1 77-0
Telefax: 0 55 74 / 74 1 77-80
E-Mail: vertrieb-at@helmutgoll.com

Top 320

Haustürband

Produktfamilie:

TOP320-FR S2
mit Ø9,8x60 mm Rahmengewindebolzen
und Ø7x60 mm Flügelgewindebolzen

TOP320-FR S3
mit Ø9,8x60 mm Rahmengewindebolzen
und Ø7x100 mm Flügelgewindebolzen

TOP320-FR S9
mit Ø9,8x60 mm Rahmengewindebolzen
und Ø7x50 mm Flügelgewindebolzen

SI Aushängesicherung
A Andruckeinstellung
S Seiteneinstellung

Andruckeinstellung: von **-4 mm** bis **+4 mm**. Stufenlos mit Gewindebolzen **A**.
Seiteneinstellung: von **-4 mm** bis **+4 mm**. Stufenlos mit Gewindebolzen **S**.

Einsatzbereich: 2-dimensional einstellbares Haustür-Einbohrband.
Geringe Überschlagstärken: Das Top 320 Lift und das Top 320 Haustürband mit Ø7 mm und 4°schräge eingebohrten Flügelgewindebolzen eignen sich insbesonders für Türen mit geringen Überschlagstärken.
Gerade stehende Bänder: Beim Top 320 Haustürband stehen die Bandteile wegen des durchgehenden Achsbolzens stets gerade.
Selbstschmierendes Sintermetalllager: Sorgt sowohl in horizontaler als auch in axialer Richtung für optimale Laufeigenschaften.
Aushängesicherung: Das Top 320 Haustürband ist auch mit einer Aushängesicherung lieferbar.
Brandschutz: Das Top320 Lift Haustürband **TO320 ... S3** ist mit 100 mm langen Flügelbolzen ausgestattet und damit für Brandschutzklasse T30 geeignet.
Brandschutz EI30: In Zusammenarbeit mit dem Verband Schweizerischer Schreinermeister (VSSM) wurde das Top320 Haustürband **TO320 ... S3** nach der EN Prüfnorm 1634-1 (Art. 13.2.5 Beschläge) erfolgreich brandschutzgeprüft.

Helmut Goll GmbH
Mockenstraße 81
A-6971 Hard
Telefon: 0 55 74 / 74 1 77-0
Telefax: 0 55 74 / 74 1 77-80
E-Mail: vertrieb-at@helmutgoll.com
Ausgabe 2020-03-01. Nicht kartellierte Preise.
Preis- und Konstruktionsänderungen vorbehalten.
Internet: www.helmutgoll.com

Top 320 - Haustürband mit Ø7 mm Flügelbolzen

Bestell-Nr.	Ausführung	Stück/ Krt.	Stück/ Ü-Krt.	Bruttopreis/Stück o.Mwst.	Bruttopreis/Stück m.Mwst.
mit SM-Lager und Aushängesicherung, Rahmenbolzen Ø9,8x60 mm, Flügelbolzen Ø7x60 mm					
TO320SM-S-FR-EFP-S S2	edelstahlfinish pulverb.	10	50	**29,76**	35,71
TO320SM-S-FR-WV-S S2	weiß verzinkt	10	50	**22,06**	26,47
mit SM-Lager, Rahmenbolzen Ø9,8x60 mm, Flügelbolzen Ø7x60 mm					
TO320SM-S-FR-EFP S2	edelstahlfinish pulverb.	10	50	**25,95**	31,14
TO320SM-S-FR-WV S2	weiß verzinkt	10	50	**18,23**	21,88
mit SM-Lager und Aushängesicherung, Rahmenbolzen Ø9,8x60 mm, Flügelbolzen Ø7x100 mm					
TO320SM-S-FR-EFP-S S3	edelstahlfinish pulverb.	10	50	**35,76**	42,91
TO320SM-S-FR-WV-S S3	weiß verzinkt	10	50	**28,02**	33,62
mit SM-Lager, Rahmenbolzen Ø9,8x60 mm, Flügelbolzen Ø7x100 mm					
TO320SM-S-FR-WV S3	weiß verzinkt	10	50	**24,20**	29,04
mit SM-Lager und Aushängesicherung, Rahmenbolzen Ø9,8x60 mm, Flügelbolzen Ø7x50 mm					
TO320SM-S-FR-WV-S S9	weiß verzinkt	10	50	**23,15**	27,78

Produkt Klassifizierungsschlüssel							EN1935:2002
4	7	6	0	1	2	0/1*1	13

Eignung für die Verwendung an Türen in Rettungswegen ohne Anforderungen an den Rauch- und/oder Brandschutz
*1 gemäß Produktmatrix

2D S

SM selbstschmierend wartungsfrei Massiv-Metallgleitlager

Seite
ohne Aushängen des Türflügels einstellbar!

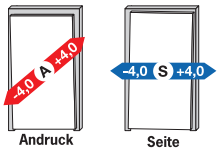

Abb.:
TO320SM-S-FR-WV-S S2

Ausführung: Die Flügelbolzen für das Top 320 Haustürband werden 4° schräg eingebohrt. Dadurch eignen sie sich auch für Türen mit geringen Überschlagstärken.
Brandschutz EI30: In Zusammenarbeit mit dem Verband Schweizerischer Schreinermeister (VSSM)wurde das Top320 Haustürband **TO320 ... S3** nach der EN Prüfnorm 1634-1 (Art. 13.2.5) erfolgreich brandschutzgeprüft.
Montagehinweis: Die Bohrlöcher für die 100 mm langen Flügelbolzen müssen bei Harthölzern mit dem Bohrer **BOH-063-ZYL** mit Ø6,3 mm nachgebohrt werden.

Einbauskizze

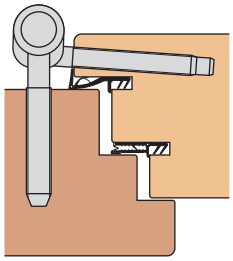

Symbolbild:
mit Dichtung im Überschlag

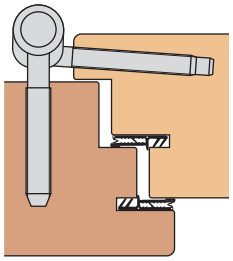

Symbolbild:
ohne Dichtung im Überschlag

Skizze

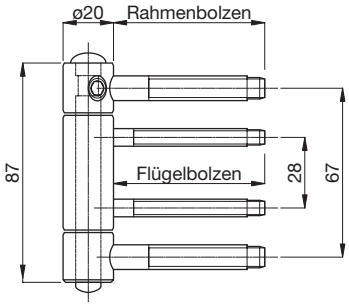

Abmessungen, Tragkraft unter Prüfbedingungen

Band-type	Rahmenb. mm	Flügelb. mm	Bandrolle Ø mm	Bandhöhe mm	Tragkraft 2 Bd. kg	Tragkraft 3 Bd. kg
FR..S2	Ø9,8x60	Ø7x60	Ø20	87	100	120
FR..S3	Ø9,8x60	Ø7x100	Ø20	87	100	120
FR..S9	Ø9,8x60	Ø7x50	Ø20	87	100	120

Zubehör / Technische Informationen

Siehe	ab Seite
Aufsteckhülse AH320TO	42
Großserienbohrlehre für Top 320	114
Werkzeugsatz für Top 320	116
Montageanleitung für Top 320	166
Einbauanleitung für Top 320	167

Ausführungen

edelstahlfinish pulverbeschichtet

weiß verzinkt

Helmut Goll GmbH
Mockenstraße 81
A-6971 Hard

Telefon: 0 55 74 / 74 1 77-0
Telefax: 0 55 74 / 74 1 77-80
E-Mail: vertrieb-at@helmutgoll.com

AH320TO - Aufsteckhülse

Kunststoff

Aufsteckhülse AH320TO mit Segmentkopf - Kunststoff

Bestell-Nr.	Ausführung	Grt./ Krt.	Grt./ Ü-Krt.	Bruttopreis/Grt. o.Mwst.	Bruttopreis/Grt. m.Mwst.
AH320TO-KU-SK-EF	edelstahlfinish lackiert	10	50	**6,70**	8,04
AH320TO-KU-SK-CM	verchromt matt lackiert	10	50	**6,70**	8,04
AH320TO-KU-SK-MS	messingfarben	10	50	**9,71**	11,65
AH320TO-KU-SK-BU	brüniert	10	50	**6,70**	8,04
AH320TO-KU-SK-WE	weiß - RAL9016	10	50	**3,78**	4,54
AH320TO-KU-SK-BR	braun - RAL8019	10	50	**3,78**	4,54
AH320TO-KU-SK-SC	schwarz - RAL9005	10	50	**3,78**	4,54

Abmessungen

Innen-Ø mm
Innen-Ø20

Skizze

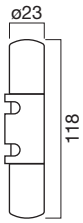

Ausführungen

- edelstahlfinish lackiert
- verchromt matt lackiert
- messingfarben
- brüniert
- weiß - RAL9016
- braun - RAL8019
- schwarz - RAL9005

Helmut Goll GmbH
Mockenstraße 81
A-6971 Hard

Telefon: 0 55 74 / 74 1 77-0
Telefax: 0 55 74 / 74 1 77-80
E-Mail: vertrieb-at@helmutgoll.com

Ausgabe 2020-03-01. Nicht kartellierte Preise.
Preis- und Konstruktionsänderungen vorbehalten.
Internet: www.helmutgoll.com

Top 316 Lift

Haustürband

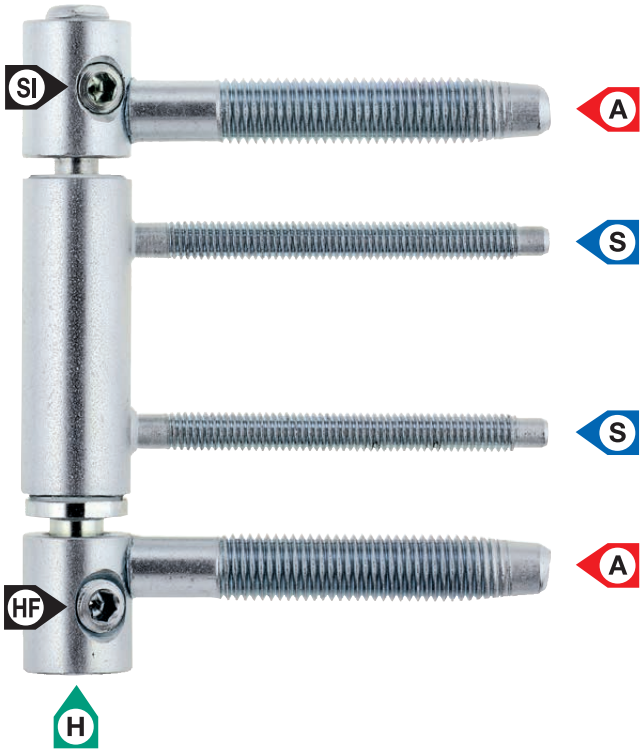

Produktfamilie:

TOP316-FR Lift S2
mit Ø9,8x60 mm Rahmengewindebolzen
und Ø6x60 mm Flügelgewindebolzen

TOP316-FR Lift S9
mit Ø9,8x60 mm Rahmengewindebolzen
und Ø6x50 mm Flügelgewindebolzen

SI Aushängesicherung
HF Höhen-Feststellschraube
A Andruckeinstellung
H Höheneinstellung
S Seiteneinstellung

Andruckeinstellung: von **-4 mm** bis **+4 mm**. Stufenlos mit Gewindebolzen **A**.
Höheneinstellung: von **-2,5 mm** bis **+3 mm**. Stufenlos mit Gewindeschraube **H**.
Seiteneinstellung: von **-4 mm** bis **+4 mm**. Stufenlos mit Gewindebolzen **S**.

Einsatzbereich: 3-dimensional einstellbares Haustür-Einbohrband:
Geringe Überschlagstärken: Das Top 316 Lift Haustürband mit Ø6 mm und 4° schräge eingebohrten Flügelgewindebolzen eignet sich insbesonders für Türen mit geringen Überschlagstärken und einer Dichtungsebene im Überschlag.
Gerade stehende Bänder: Beim Top 316 Lift Haustürband stehen die Bandteile wegen des durchgehenden Achsbolzens stets gerade.
Delrin-Lager: Sorgt sowohl in horizontaler als auch in axialer Richtung für optimale Laufeigenschaften.
Aushängesicherung: Das Top 316 Lift Haustürband wird serienmäßig mit einer Aushängesicherung geliefert.

Helmut Goll GmbH
Mockenstraße 81
A-6971 Hard

Telefon: 0 55 74 / 74 1 77-0
Telefax: 0 55 74 / 74 1 77-80
E-Mail: vertrieb-at@helmutgoll.com

Höhe und **Seite**
ohne Aushängen des Türflügels einstellbar!

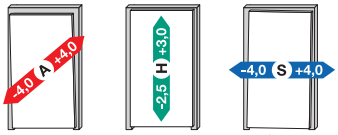

Abb.:
TO316DL-HSL-FR-WV-S S2

Top 316 Lift - Haustürband mit Ø6 mm Flügelbolzen

Bestell-Nr.	Ausführung	Stück/ Krt.	Stück/ Ü-Krt.	Bruttopreis/Stück o.Mwst.	Bruttopreis/Stück m.Mwst.
mit Delrinlager und Aushängesicherung, Rahmenbolzen Ø9,8x60 mm, Flügelbolzen Ø6x60 mm					
TO316DL-HSL-FR-WV-S S2	weiß verz. - links	10	50	**25,67**	30,80
TO316DL-HSR-FR-WV-S S2	weiß verz. - rechts	10	50	**25,67**	30,80
mit Delrinlager und Aushängesicherung, Rahmenbolzen Ø9,8x60 mm, Flügelbolzen Ø6x50 mm					
TO316DL-HSL-FR-WV-S S9	weiß verz. - links	10	50	**26,96**	32,35
TO316DL-HSR-FR-WV-S S9	weiß verz. - rechts	10	50	**26,96**	32,35

Ausführung: Die Flügelbolzen für das Top 316 Lift Haustürband werden 4° schräg eingebohrt. Dadurch eignen sie sich auch für Türen mit geringen Überschlagstärken und einer Dichtungsebene im Überschlag.

Einbauskizze

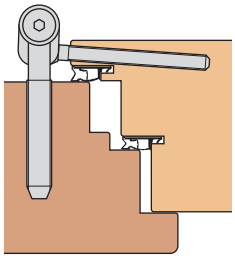

Symbolbild:
mit Dichtung im Überschlag

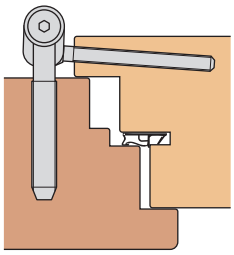

Symbolbild:
ohne Dichtung im Überschlag

Skizze

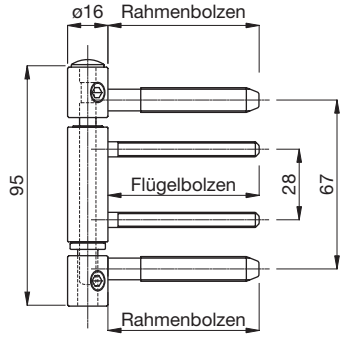

Abmessungen, Tragkraft unter Prüfbedingungen

Band-type	Rahmenb. mm	Flügelb. mm	Bandrolle Ø mm	Bandhöhe mm	Tragkraft 2 Bd. kg	Tragkraft 3 Bd. kg
FR..S2	Ø9,8x60	Ø6x60	Ø16	95	100	120
FR..S9	Ø9,8x60	Ø6x50	Ø16	95	100	120

Zubehör / Technische Informationen

Siehe	ab Seite
Aufsteckhülse AH316TO	45
Großserienbohrlehre für Top 316	117
Werkzeugsatz für Top 316	119
Montageanleitung für Top 316 Lift	162
Einbauanleitung für Top 316 Lift	163

Ausführungen

weiß verzinkt

Helmut Goll GmbH
Mockenstraße 81
A-6971 Hard

Telefon: 0 55 74 / 74 1 77-0
Telefax: 0 55 74 / 74 1 77-80
E-Mail: vertrieb-at@helmutgoll.com

Ausgabe 2020-03-01. Nicht kartellierte Preise.
Preis- und Konstruktionsänderungen vorbehalten.
Internet: www.helmutgoll.com

Aufsteckhülse - AH316TO

aus Kunststoff

Aufsteckhülse AH316TO mit Segmentkopf - Kunststoff

Bestell-Nr.	Ausführung	Krt.	Grt./ Ü-Krt.	Bruttopreis/Grt. o.Mwst.	Bruttopreis/Grt. m.Mwst.
AH316TO-KU-SK-EF	edelstahlfinish lackiert	10	50	**6,70**	8,04
AH316TO-KU-SK-CM	verchromt matt lackiert	10	50	**6,70**	8,04
AH316TO-KU-SK-MS	messingfarben	10	50	**9,71**	11,65
AH316TO-KU-SK-BU	brüniert	10	50	**6,70**	8,04
AH316TO-KU-SK-WE	weiß - RAL9016	10	50	**3,78**	4,54

Abmessungen

Innen-Ø mm
Innen-Ø16

Skizze

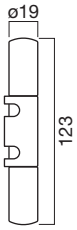

Ausführungen

edelstahlfinish lackiert

brüniert

verchromt matt lackiert

weiß - RAL9016

messingfarben

Triplex Haustürband

Triplex 217-3D

- CE-zertifiziert
- 3-dimensional einstellbar
- Dichtung durchlaufend
- schnelle Einstelltechnik
- Rollenband

hoher Einstellkomfort • stufenlose Einstellungen • gleichbleibende Optik nach Höheneinstellung • gleichbleibende Laufeigenschaften nach Höheneinstellung • stabile Befestigung • optimale Laufeigenschaften • Sicherheit durch Ausdrehsicherung • geradestehend dank Gewindekupplung • bis 120 kg Türgewicht (bei Ø 17) • bis 150 kg Türgewicht (bei Ø 20) • 200.000 Bewegungen

Triplex 217-3D

3D-Objekt- und Haustürband

Gewindekupplung:

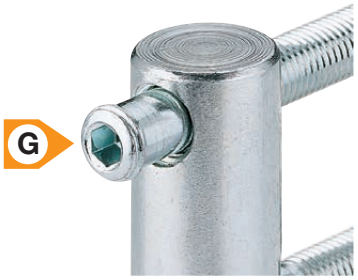

Das Triplex 217-3D Haustürband ist serienmäßig mit der Gewindekupplung **G** für geradestehende Bänder ausgestattet.

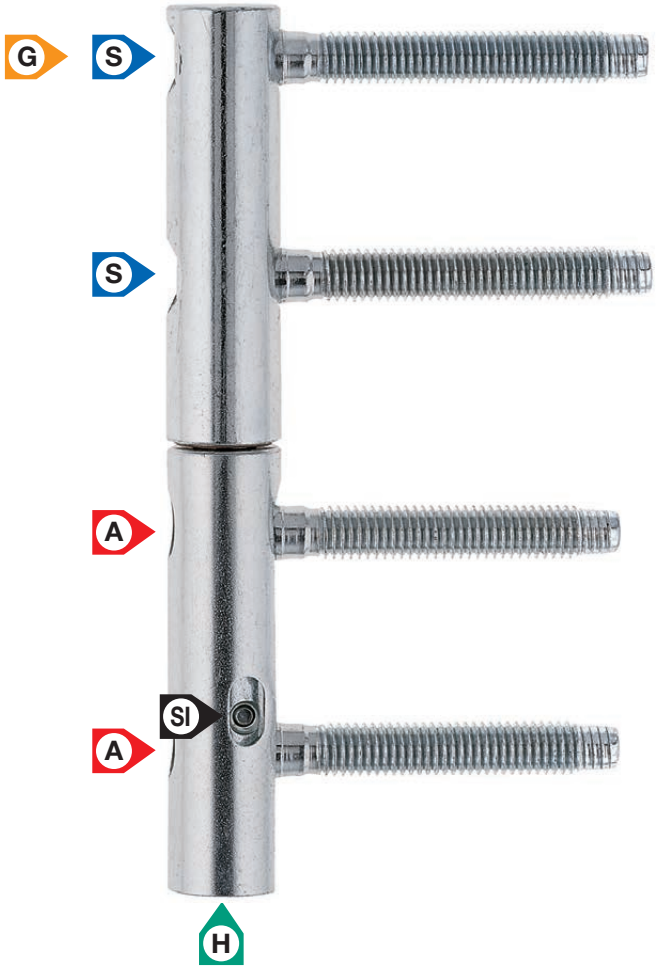

Sl Ausdrehsicherung
G Gewindekupplung
A Andruckeinstellung
H Höheneinstellung
S Seiteneinstellung

Andruckeinstellung: von **-4 mm** bis **+4 mm**. Stufenlos mit Gewindebolzen **A**.
Höheneinstellung: von **-2 mm** bis **+2,5 mm**. Stufenlos mit Gewindeschraube **H**.
Seiteneinstellung: von **-4 mm** bis **+4 mm**. Stufenlos mit Gewindebolzen **S**.
Alle Dimensionen lassen sich **ohne Aushängen des Türblatts** einstellen.

Einsatzbereich: 3-dimensional einstellbares Einbohrband für Balkon-, Wohnungs- und Eingangstüren.
Gewindekupplung - gerade stehende Bänder: Der Einsatz von je 2 Gewindebolzen und der Gewindekupplung **G** beim obersten Gewindebolzen sorgt für eine stabile Befestigung des Bandes und für ein stets gerade stehendes Bandoberteil.
Selbstschmierendes Sintermetalllager: Sorgt sowohl in horizontaler als auch in axialer Richtung für optimale Laufeigenschaften.
Höheneinstellung: Das Band wird komplett angehoben bzw. gesenkt, ohne dass sich der Abstand zwischen Bandober- und Bandunterteil verändert. Dadurch bleiben die guten Laufeigenschaften bei jeder Höheneinstellung gewährleistet.
Ausdrehsicherung: Das Triplex 217-3D Haustürband ist auch mit einer Ausdrehsicherung lieferbar.

Helmut Goll GmbH
Mockenstraße 81
A-6971 Hard
Telefon: 0 55 74 / 74 1 77-0
Telefax: 0 55 74 / 74 1 77-80
E-Mail: vertrieb-at@helmutgoll.com
Ausgabe 2020-03-01. Nicht kartellierte Preise.
Preis- und Konstruktionsänderungen vorbehalten.
Internet: www.helmutgoll.com

Triplex 217-3D - Haustürband

Bestell-Nr.	Ausführung	Stück/ Krt.	Ü-Krt.	Bruttopreis/Stück o.Mwst.	m.Mwst.
	mit SM-Lager, mit Gewindekupplung, mit Ausdrehsich. Rahmenbolzen Ø8x50 mm, Flügelbolzen Ø8x55 mm				
TR217SM-RA-WV-GS	weiß verzinkt	10	50	**29,67**	35,60
	mit SM-Lager, mit Gewindekupplung Rahmenbolzen Ø8x50 mm, Flügelbolzen Ø8x55 mm				
TR217SM-RA-WV-G	weiß verzinkt	10	50	**25,13**	30,16
	mit SM-Lager, mit Gewindekupplung, mit Ausdrehsich. Rahmenbolzen Ø8x57 mm, Flügelbolzen Ø8x55 mm				
TR217SM-FR-WV-GS	weiß verzinkt	10	50	**30,63**	36,76
	mit SM-Lager, mit Gewindekupplung Rahmenbolzen Ø8x57 mm, Flügelbolzen Ø8x55 mm				
TR217SM-FR-WV-G	weiß verzinkt	10	50	**24,30**	29,16

Produkt Klassifizierungsschlüssel							EN1935:2002
3	7	4	0	1	2	0	11

Eignung für die Verwendung an Türen in Rettungswegen ohne Anforderungen an den Rauch- und/oder Brandschutz

3D AHS

SM – selbstschmierend, wartungsfrei, Massiv-Metallgleitlager

Andruck, Höhe und Seite
ohne Aushängen des Türflügels einstellbar!

Andruck Höhe Seite

Einbauskizze

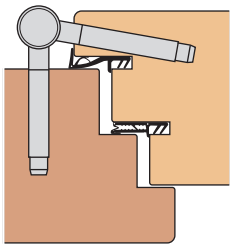

mit Dichtung im Überschlag:
TR217SM-RA-...

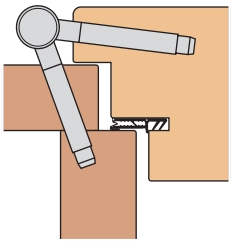

als Futtertüre:
TR217SM-FR-....

Skizze

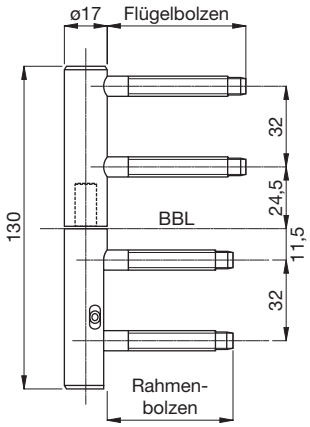

Abb.:
TR217SM-RA-WV-GS

Abmessungen, Tragkraft unter Prüfbedingungen

Band-type	Rahmenb. mm	Flügelb. mm	Bandrolle Ø mm	Bandhöhe mm	Tragkraft 2 Bd. kg	Tragkraft 3 Bd. kg
RA	Ø8x50	Ø8x55	Ø17	130	90	120
FR	Ø8x57	Ø8x55	Ø17	130	90	120

Zubehör / Technische Informationen

Siehe	ab Seite
Aufsteckhülse AH217	50
Großserienbohrlehre für Triplex 217-3D	120
Werkzeugsatz für Triplex 217-3D	122
Montageanleitung für Triplex 217-3D	168
Einbauanleitung für Triplex 217-3D	169

Ausführungen

weiß verzinkt

AH217 - Aufsteckhülse

aus massiv Messing

Aufsteckhülse AH217 mit Rundkopf - massiv Messing

Bestell-Nr.	Ausführung	Grt./ Krt.	Grt./ Ü-Krt.	Bruttopreis/Grt. o.Mwst.	Bruttopreis/Grt. m.Mwst.
AH217-MS-RK-MS	messing poliert	10	50	**26,90**	32,28

Abmessungen

Innen-Ø mm
Innen-Ø17

Skizze

Aufsteckhülse AH217 mit Zierkopf - massiv Messing

Bestell-Nr.	Ausführung	Grt./ Krt.	Grt./ Ü-Krt.	Bruttopreis/Grt. o.Mwst.	Bruttopreis/Grt. m.Mwst.
AH217-MS-ZK-MS	messing poliert	10	50	**26,90**	32,28
AH217-MS-ZK-SG	schwarz gebürstet	10	50	**28,25**	33,90

Abmessungen

Innen-Ø mm
Innen-Ø17

Skizze

Ausführungen

messing poliert

schwarz gebürstet

Helmut Goll GmbH
Mockenstraße 81
A-6971 Hard

Telefon: 0 55 74 / 74 1 77-0
Telefax: 0 55 74 / 74 1 77-80
E-Mail: vertrieb-at@helmutgoll.com

Ausgabe 2020-03-01. Nicht kartellierte Preise.
Preis- und Konstruktionsänderungen vorbehalten.
Internet: www.helmutgoll.com

Aufsteckhülse - AH217

aus Kunststoff

Aufsteckhülse AH217 mit Normalkopf - Kunststoff

Bestell-Nr.	Ausführung	Krt.	Grt./ Ü-Krt.	Bruttopreis/Grt. o.Mwst.	Bruttopreis/Grt. m.Mwst.
AH217-KU-NK-EF	edelstahlfinish lackiert	10	50	**6,70**	8,04
AH217-KU-NK-CM	verchromt matt lackiert	10	50	**6,70**	8,04
AH217-KU-NK-MS	messingfarben	10	50	**9,71**	11,65
AH217-KU-NK-BU	brüniert	10	50	**6,70**	8,04
AH217-KU-NK-WE	weiß - RAL9016	10	50	**3,78**	4,54
AH217-KU-NK-BR	braun - RAL8019	10	50	**3,78**	4,54
AH217-KU-NK-SC	schwarz - RAL9005	10	50	**3,78**	4,54

Abmessungen

Innen-Ø mm
Innen-Ø17

Skizze

Ausführungen

edelstahlfinish lackiert

weiß - RAL9016

verchromt matt lackiert

braun - RAL8019

messingfarben

schwarz - RAL9005

brüniert

Triplex 220-3D

3D-Objekt- und Haustürband

Gewindekupplung:

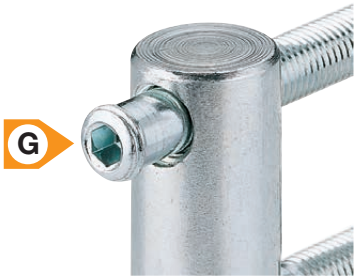

Das Triplex 220-3D Haustürband ist serienmäßig mit der Gewindekupplung **G** für geradestehende Bänder ausgestattet.

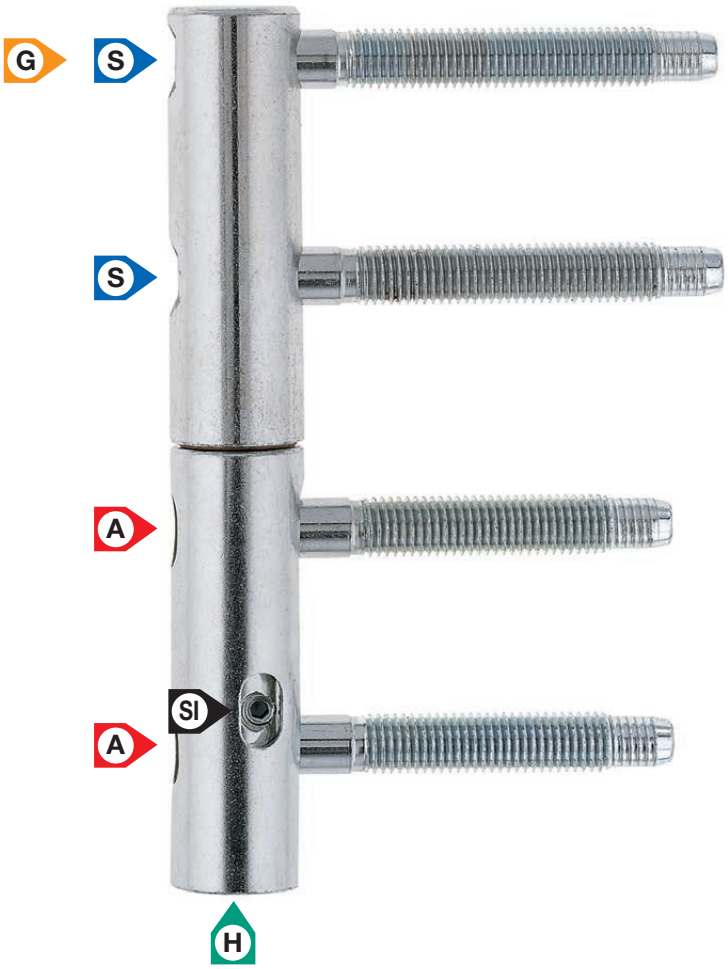

Sl Ausdrehsicherung
G Gewindekupplung
A Andruckeinstellung
H Höheneinstellung
S Seiteneinstellung

Andruckeinstellung: von **-4 mm** bis **+4 mm**. Stufenlos mit Gewindebolzen **A**.
Höheneinstellung: von **-2 mm** bis **+3 mm**. Stufenlos mit Gewindeschraube **H**.
Seiteneinstellung: von **-4 mm** bis **+4 mm**. Stufenlos mit Gewindebolzen **S**.
Alle Dimensionen lassen sich **ohne Aushängen des Türblatts** einstellen.

Einsatzbereich: 3-dimensional einstellbares Einbohrband für Balkon-, Wohnungs- und Eingangstüren.
Gewindekupplung - gerade stehende Bänder: Der Einsatz von je 2 Gewindebolzen und der Gewindekupplung **G** beim obersten Gewindebolzen sorgt für eine stabile Befestigung des Bandes und für ein stets gerade stehendes Bandoberteil.
Selbstschmierendes Sintermetalllager: Sorgt sowohl in horizontaler als auch in axialer Richtung für optimale Laufeigenschaften.
Höheneinstellung: Das Band wird komplett angehoben bzw. gesenkt, ohne dass sich der Abstand zwischen Bandober- und Bandunterteil verändert. Dadurch bleiben die guten Laufeigenschaften bei jeder Höheneinstellung gewährleistet.
Ausdrehsicherung: Das Triplex 220-3D Haustürband ist auch mit einer Ausdrehsicherung lieferbar.
Brandschutz EI30: In Zusammenarbeit mit dem Verband Schweizerischer Schreinermeister (VSSM)wurde das Triplex 220 Haustürband **TR220 ... S1** nach der EN Prüfnorm 1634-1 (Art. 13.2.5 Beschläge) erfolgreich brandschutzgeprüft.

Helmut Goll GmbH
Mockenstraße 81
A-6971 Hard
Telefon: 0 55 74 / 74 1 77-0
Telefax: 0 55 74 / 74 1 77-80
E-Mail: vertrieb-at@helmutgoll.com
Ausgabe 2020-03-01. Nicht kartellierte Preise.
Preis- und Konstruktionsänderungen vorbehalten.
Internet: www.helmutgoll.com

Triplex 220-3D - Haustürband

Bestell-Nr.	Ausführung	Stück/ Krt.	Ü-Krt.	Bruttopreis/Stück o.Mwst.	m.Mwst.
	mit SM-Lager, mit Gewindekupplung, mit Ausdrehsich. Rahmenbolzen Ø9x57 mm, Flügelbolzen Ø9x62 mm				
TR220SM-RA-WV-GS	weiß verzinkt	10	50	**38,29**	45,95
	mit SM-Lager, mit Gewindekupplung Rahmenbolzen Ø9x57 mm, Flügelbolzen Ø9x62 mm				
TR220SM-RA-WV-G	weiß verzinkt	10	50	**31,95**	38,34
	mit SM-Lager, mit Gewindekupplung, mit Ausdrehsich. Rahmenbolzen Ø9x65 mm, Flügelbolzen Ø9x62 mm				
TR220SM-FR-WV-GS	weiß verzinkt	10	50	**38,29**	45,95
	mit SM-Lager, mit Gewindekupplung Rahmenbolzen Ø9x65 mm, Flügelbolzen Ø9x62 mm				
TR220SM-FR-WV-G	weiß verzinkt	10	50	**31,95**	38,34
	mit SM-Lager, mit Gewindekupplung, Rahmenbolzen Ø9x65 mm, Flügelbolzen Ø9x100 mm				
TR220SM-FR-WV-G S1	weiß verzinkt	10	50	**37,92**	45,50

Produkt Klassifizierungsschlüssel							EN1935:2002
3	7	4	0	1	2	0	11

Eignung für die Verwendung an Türen in Rettungswegen ohne Anforderungen an den Rauch- und/oder Brandschutz

3D AHS

SM – selbstschmierend, wartungsfrei, Massiv-Metallgleitlager

Andruck, Höhe und Seite
ohne Aushängen des Türflügels einstellbar!

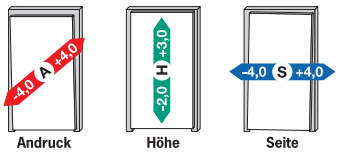

Brandschutz: Das Triplex Haustürband **TR220 ... S1** ist mit 100 mm langen Flügelbolzen ausgestattet und somit für Brandschutzklasse T30 geeignet.
MDF-Platten: Mit den langen Flügelbolzen kann das Band auch für MDF-Platten eingesetzt werden.
Montagehinweis: Die Bohrlöcher für die 100 mm langen Flügelbolzen müssen bei harten Hölzern mit dem Bohrer **BOH-085-ZYL** mit Ø8,5 mm nachgebohrt werden.

Einbauskizze

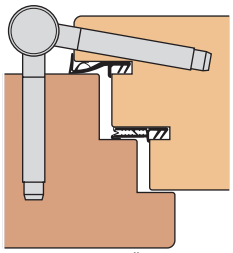

mit Dichtung im Überschlag:
TR220SM-RA-...

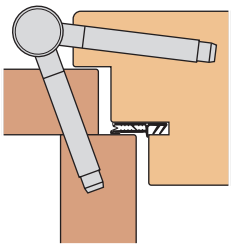

als Futtertüre:
TR220SM-FR-....

Skizze

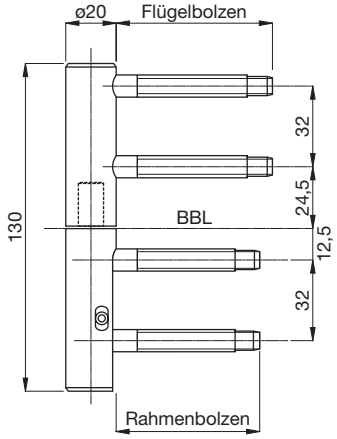

Abb.:
TR220SM-RA-WV-GS

Abmessungen, Tragkraft unter Prüfbedingungen

Band-type	Rahmenb. mm	Flügelb. mm	Bandrolle Ø mm	Bandhöhe mm	Tragkraft 2 Bd. kg	Tragkraft 3 Bd. kg
RA	Ø9x57	Ø9x62	Ø20	130	120	150
FR	Ø9x65	Ø9x62	Ø20	130	120	150
FR..S1	Ø9x65	Ø9x100	Ø20	130	120	150

Zubehör / Technische Informationen

Siehe	ab Seite
Aufsteckhülse AH220	54
Großserienbohrlehre für Triplex 220-3D	123
Werkzeugsatz für Triplex 220-3D	125
Montageanleitung für Triplex 220-3D	170
Einbauanleitung für Triplex 220-3D	171

Ausführungen

weiß verzinkt

Helmut Goll GmbH
Mockenstraße 81
A-6971 Hard

Telefon: 0 55 74 / 74 1 77-0
Telefax: 0 55 74 / 74 1 77-80
E-Mail: vertrieb-at@helmutgoll.com

AH220 - Aufsteckhülse

aus massiv Messing

Aufsteckhülse AH220 mit Rundkopf - massiv Messing

Bestell-Nr.	Ausführung	Grt./ Krt.	Grt./ Ü-Krt.	Bruttopreis/Grt. o.Mwst.	Bruttopreis/Grt. m.Mwst.
AH220-MS-RK-CM	verchromt matt pulverb.	10	50	**33,03**	39,64
AH220-MS-RK-NI	vernickelt	10	50	**32,20**	38,64
AH220-MS-RK-MS	messing poliert	10	50	**29,76**	35,71

Abmessungen

Innen-Ø mm
Innen-Ø20

Skizze

Aufsteckhülse AH220 mit Zierkopf - massiv Messing

Bestell-Nr.	Ausführung	Grt./ Krt.	Grt./ Ü-Krt.	Bruttopreis/Grt. o.Mwst.	Bruttopreis/Grt. m.Mwst.
AH220-MS-ZK-MS	messing poliert	10	50	**29,76**	35,71
AH220-MS-ZK-SG	schwarz gebürstet	10	50	**31,25**	37,50

Abmessungen

Innen-Ø mm
Innen-Ø20

Skizze

Ausführungen

verchromt matt pulverb.

messing poliert

vernickelt

schwarz gebürstet

Helmut Goll GmbH
Mockenstraße 81
A-6971 Hard

Telefon: 0 55 74 / 74 1 77-0
Telefax: 0 55 74 / 74 1 77-80
E-Mail: vertrieb-at@helmutgoll.com

Ausgabe 2020-03-01. Nicht kartellierte Preise.
Preis- und Konstruktionsänderungen vorbehalten.
Internet: www.helmutgoll.com

Aufsteckhülse - AH220

aus Kunststoff

Aufsteckhülse AH220 mit Normalkopf - Kunststoff

Bestell-Nr.	Ausführung	Krt.	Grt./ Ü-Krt.	Bruttopreis/Grt. o.Mwst.	Bruttopreis/Grt. m.Mwst.
AH220-KU-NK-EF	edelstahlfinish lackiert	10	50	**6,70**	8,04
AH220-KU-NK-CM	verchromt matt lackiert	10	50	**6,70**	8,04
AH220-KU-NK-MS	messingfarben	10	50	**9,71**	11,65
AH220-KU-NK-BU	brüniert	10	50	**6,70**	8,04
AH220-KU-NK-WE	weiß - RAL9016	10	50	**3,78**	4,54
AH220-KU-NK-BR	braun - RAL8019	10	50	**3,78**	4,54
AH220-KU-NK-SC	schwarz - RAL9005	10	50	**3,78**	4,54

Abmessungen

Innen-Ø mm
Innen-Ø20

Skizze

Aufsteckhülse AH220 mit Rundkopf - Kunststoff

Bestell-Nr.	Ausführung	Krt.	Grt./ Ü-Krt.	Bruttopreis/Grt. o.Mwst.	Bruttopreis/Grt. m.Mwst.
AH220-KU-RK-EF	edelstahlfinish lackiert	10	50	**6,70**	8,04
AH220-KU-RK-CM	verchromt matt lackiert	10	50	**6,70**	8,04
AH220-KU-RK-WE	weiß - RAL9016	10	50	**3,78**	4,54

Abmessungen

Innen-Ø mm
Innen-Ø20

Skizze

Ausführungen

edelstahlfinish lackiert

weiß - RAL9016

verchromt matt lackiert

braun - RAL8019

messingfarben

schwarz - RAL9005

brüniert

Helmut Goll GmbH
Mockenstraße 81
A-6971 Hard

Telefon: 0 55 74 / 74 1 77-0
Telefax: 0 55 74 / 74 1 77-80
E-Mail: vertrieb-at@helmutgoll.com

Bei manchen Dingen kommt es nur auf wenige Eigenschaften an. Dafür dann aber umso mehr: Wenn etwas verlässlich halten muss, muss es halten. Extreme Belastbarkeit ist kein Wunsch, sondern Notwendigkeit. Das gilt fürs Bergsteigen. Und auch für unsere Produkte.

Unermüdlichkeit.

Herkula Haustürband
Herkula Stahlzargenband

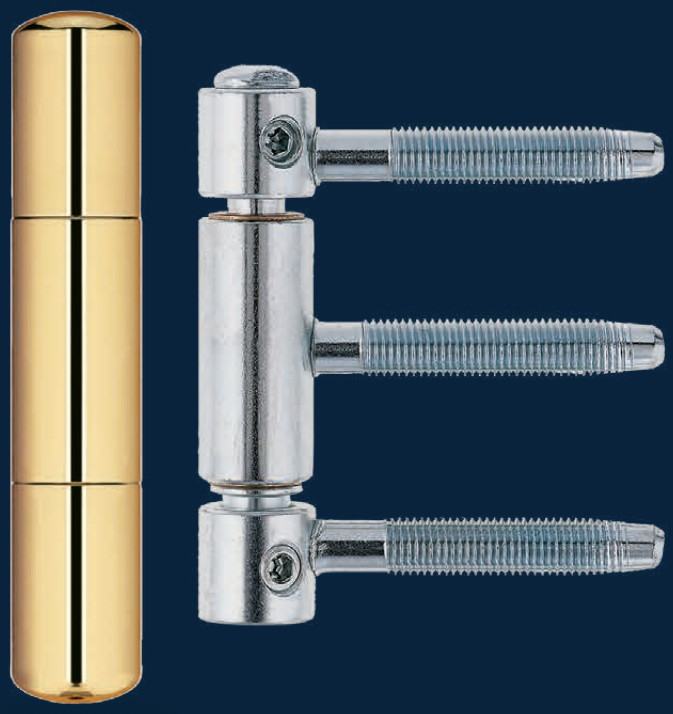

Herkula 320 Lift

- CE-zertifiziert
- Dichtung durchlaufend
- 3-dimensional einstellbar
- Rollenband

durchgehender Achsbolzen • höchste Stabilität • optimale Laufeigenschaften • Sicherheit dank Aushängesicherung • bis 150 kg Türgewicht • 200.000 Bewegungen

Herkula 320 Lift

Haustürband

Produktfamilie:

Herkula 320 Lift für Futter/Rahmen

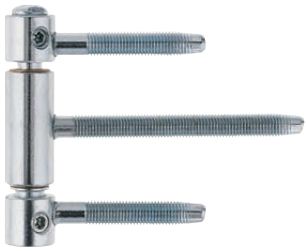

Herkula 320 Lift S1 für Futter/Rahmen
mit 100 mm langen Flügelbolzen

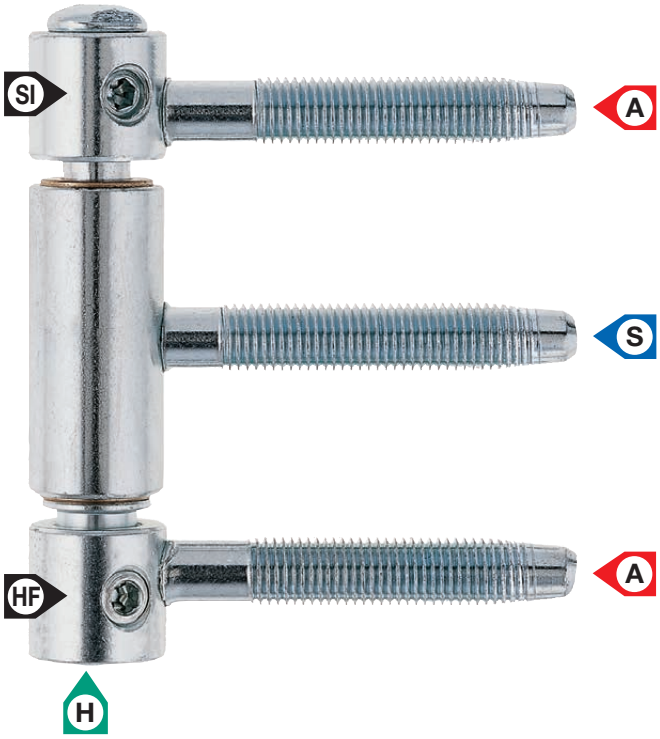

SI	Aushängesicherung
HF	Höhen-Feststellschraube
A	Andruckeinstellung
H	Höheneinstellung
S	Seiteneinstellung

Andruckeinstellung:	von **-4 mm** bis **+4 mm**. Stufenlos mit Gewindebolzen **A**.
Höheneinstellung:	von **-2,5 mm** bis **+3 mm**. Stufenlos mit Gewindeschraube **H**.
Seiteneinstellung:	von **-4 mm** bis **+4 mm**. Stufenlos mit Gewindebolzen **S**

Einsatzbereich: 3-dimensional einstellbares Haustür-Einbohrband.
Gerade stehende Bänder: Beim Herkula 320 Lift Haustürband stehen die Bandteile wegen des durchgehenden Achsbolzens stets gerade.
Selbstschmierendes Sintermetalllager: Sorgt sowohl in horizontaler als auch in axialer Richtung für optimale Laufeigenschaften.
Aushängesicherung: Das Herkula 320 Lift Haustürband wird serienmäßig mit einer Aushängesicherung geliefert.
Brandschutz: Das Herkula 320 Lift Haustürband **HE320 ... S1** ist mit 100 mm langen Flügelbolzen ausgestattet und somit für Brandschutzklasse T30 geeignet.

Helmut Goll GmbH
Mockenstraße 81
A-6971 Hard

Telefon: 0 55 74 / 74 1 77-0
Telefax: 0 55 74 / 74 1 77-80
E-Mail: vertrieb-at@helmutgoll.com

Ausgabe 2020-03-01. Nicht kartellierte Preise.
Preis- und Konstruktionsänderungen vorbehalten.
Internet: www.helmutgoll.com

Herkula 320 Lift - Haustürband

Bestell-Nr.	Ausführung	Stück/ Krt.	Stück/ Ü-Krt.	Bruttopreis/Stück o.Mwst.	Bruttopreis/Stück m.Mwst.
mit SM-Lager, mit Aushängesicherung Rahmenbolzen Ø9,8x60 mm, Flügelbolzen Ø9,8x60 mm					
HE320SM-HL-FR-WV-S	weiß verz. - links	10	50	**19,67**	23,60
HE320SM-HR-FR-WV-S	weiß verz. - rechts	10	50	**19,67**	23,60
mit SM-Lager, mit Aushängesicherung Rahmenbolzen Ø9,8x60 mm, Flügelbolzen Ø9,8x100mm					
HE320SM-HL-FR-WV-S S1	weiß verz. - links	10	50	**22,67**	27,20
HE320SM-HR-FR-WV-S S1	weiß verz. - rechts	10	50	**22,67**	27,20

Produkt Klassifizierungsschlüssel*1							EN1935:2002
2	7	3	1	1	2	0	10

Eignung für die Verwendung an Türen in Rettungswegen.
*1 siehe Produktmatrix

II / 120

Höhe
ohne Aushängen des Türflügels einstellbar!

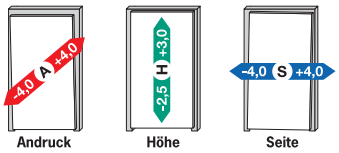

Ausrichtung: Das Herkula 320 Lift Haustürband wird für linken bzw. rechten Anschlag vormontiert geliefert.
Brandschutz: Das Herkula 320 Lift Haustürband **HE320 ... S1** ist mit 100 mm langen Flügelbolzen ausgestattet und somit für Brandschutzklasse T30 geeignet.
Montagehinweis: Die Bohrlöcher für die 100 mm langen Flügelbolzen müssen bei harten Hölzern mit dem Bohrer **BOH-090-ZYL** mit Ø9,0 mm nachgebohrt werden.

Abb.:
HE320SM-HL-FR-WV-S

Einbauskizze

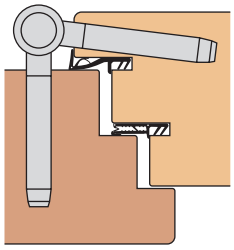

mit Dichtung im Überschlag:
HE320SM-FR-...

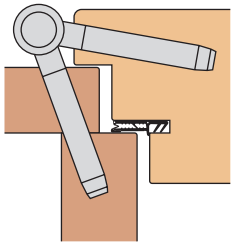

als Futtertüre:
HE320SM-FR-...

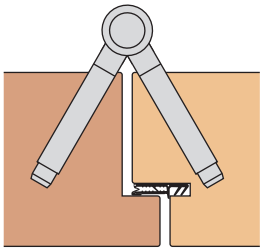

als stumpfer Anschlag:
HE320SM-FR-...

Skizze

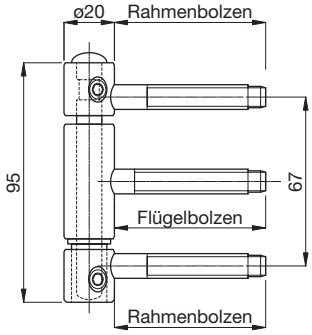

Abmessungen, Tragkraft unter Prüfbedingungen

Band-type	Rahmenb. mm	Flügelb. mm	Bandrolle Ø mm	Bolzen-abst. mm	Bandhöhe mm	Tragkraft 2 Bd. kg	Tragkraft 3 Bd. kg
SM-FR	Ø9,8x60	Ø9,8x60	Ø20	67	95	120	150
SM-FR-S1	Ø9,8x60	Ø9,8x100	Ø20	67	95	120	150

Zubehör / Technische Informationen

Siehe	ab Seite
Aufsteckhülse AH320	62
Großserienbohrlehre für Herkula 320	126
Werkzeugsatz für Herkula	128
Montageanleitung für Herkula 320 Lift	174
Einbauanleitung für Herkula 320 Lift	175

Ausführungen

weiß verzinkt

Helmut Goll GmbH
Mockenstraße 81
A-6971 Hard

Telefon: 0 55 74 / 74 1 77-0
Telefax: 0 55 74 / 74 1 77-80
E-Mail: vertrieb-at@helmutgoll.com

Herkula 320

Haustürband

Produkt Klassifizierungsschlüssel*1							EN1935:2002
2	7	3	1	1	2	0	10

Eignung für die Verwendung an Türen in Rettungswegen.
*1 siehe Produktmatrix

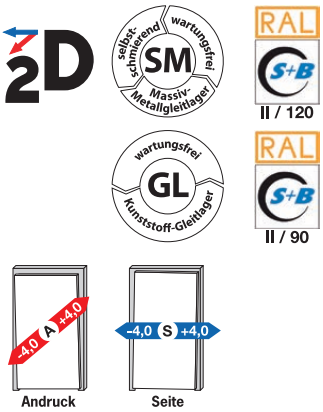

Abb.:
HE320SM-RA-WV-S

Herkula 320 - Haustürband für Rahmen

Bestell-Nr.	Ausführung	Stück/ Krt.	Stück/ Ü-Krt.	Bruttopreis/Stück o.Mwst.	Bruttopreis/Stück m.Mwst.
mit SM-Lager, mit Aushängesicherung Rahmenbolzen Ø9,8x45 mm, Flügelbolzen Ø9,8x60 mm					
HE320SM-RA-ES-S	Edelstahl	10	50	**43,53**	52,24
HE320SM-RA-WV-S	weiß verzinkt	10	50	**13,62**	16,34
HE320SM-RA-NI-S	vernickelt	10	50	**15,23**	18,28
mit SM-Lager Rahmenbolzen Ø9,8x45 mm, Flügelbolzen Ø9,8x60 mm					
HE320SM-RA-ES	Edelstahl	10	50	**39,71**	47,65
HE320SM-RA-WV	weiß verzinkt	10	50	**9,79**	11,75
HE320SM-RA-NI	vernickelt	10	50	**11,41**	13,69
mit GL-Lager, mit Aushängesicherung Rahmenbolzen Ø9,8x45 mm, Flügelbolzen Ø9,8x60 mm					
HE320GL-RA-WV-S	weiß verzinkt	10	50	**10,17**	12,20
HE320GL-RA-NI-S	vernickelt	10	50	**11,80**	14,16
mit GL-Lager Rahmenbolzen Ø9,8x45 mm, Flügelbolzen Ø9,8x60 mm					
HE320GL-RA-WV	weiß verzinkt	10	50	**6,36**	7,63
HE320GL-RA-NI	vernickelt	10	50	**7,97**	9,56

Einsatzbereich: 2-dimensional einstellbares Haustür-Einbohrband.
Gerade stehende Bänder: Beim Herkula 320 Haustürband stehen die Bandteile wegen des durchgehenden Achsbolzens stets gerade.
Selbstschmierendes Sintermetalllager: Sorgt sowohl in horizontaler als auch in axialer Richtung für optimale Laufeigenschaften.
Empfehlung für Bänder aus Edelstahl: Bohren Sie beim Einsatz von Bändern aus Edelstahl insbesonders bei Harthölzern die Bohrlöcher mit dem Bohrer **BOH-090-ZYL** mit Ø9,0 mm nach.

Einbauskizze

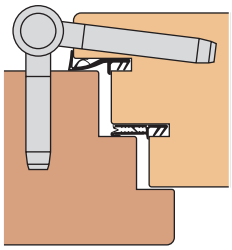

Skizze

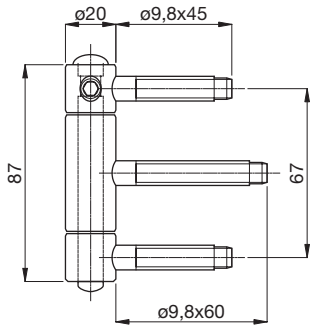

Abmessungen, Tragkraft unter Prüfbedingungen

Band-type	Rahmenb. mm	Flügelb. mm	Bandrolle Ø mm	Bolzen-abst. mm	Bandhöhe mm	Tragkraft 2 Bd. kg	Tragkraft 3 Bd. kg
SM-RA	Ø9,8x45	Ø9,8x60	Ø20	67	87	120	150
GL-RA	Ø9,8x45	Ø9,8x60	Ø20	67	87	90	110

Zubehör / Technische Informationen

Siehe	ab Seite
Aufsteckhülse AH320	62
Großserienbohrlehre für Herkula 320	126
Werkzeugsatz für Herkula	128
Einbauanleitung für Herkula 320	176

Ausführungen

Edelstahl

vernickelt

weiß verzinkt

Helmut Goll GmbH
Mockenstraße 81
A-6971 Hard

Telefon: 0 55 74 / 74 1 77-0
Telefax: 0 55 74 / 74 1 77-80
E-Mail: vertrieb-at@helmutgoll.com

Ausgabe 2020-03-01. Nicht kartellierte Preise.
Preis- und Konstruktionsänderungen vorbehalten.
Internet: www.helmutgoll.com

Herkula 320 - Haustürband für Futter/Rahmen

Bestell-Nr.	Ausführung	Stück/ Krt.	Ü-Krt.	Bruttopreis/Stück o.Mwst.	m.Mwst.
mit SM-Lager, mit Aushängesicherung Rahmenbolzen Ø9,8x60 mm, Flügelbolzen Ø9,8x60 mm					
HE320SM-FR-ES-S	Edelstahl	10	50	**43,53**	52,24
HE320SM-FR-WV-S	weiß verzinkt	10	50	**13,62**	16,34
HE320SM-FR-NI-S	vernickelt	10	50	**15,23**	18,28
mit SM-Lager Rahmenbolzen Ø9,8x60 mm, Flügelbolzen Ø9,8x60 mm					
HE320SM-FR-ES	Edelstahl	10	50	**39,71**	47,65
HE320SM-FR-WV	weiß verzinkt	10	50	**9,79**	11,75
HE320SM-FR-NI	vernickelt	10	50	**11,41**	13,69
mit GL-Lager, mit Aushängesicherung Rahmenbolzen Ø9,8x60 mm, Flügelbolzen Ø9,8x60 mm					
HE320GL-FR-WV-S	weiß verzinkt	10	50	**10,17**	12,20
HE320GL-FR-NI-S	vernickelt	10	50	**11,80**	14,16
mit GL-Lager Rahmenbolzen Ø9,8x60 mm, Flügelbolzen Ø9,8x60 mm					
HE320GL-FR-WV	weiß verzinkt	10	50	**6,36**	7,63
HE320GL-FR-NI	vernickelt	10	50	**7,97**	9,56

Produkt Klassifizierungsschlüssel*1							EN1935:2002
2	7	3	1	1	2	0	10

Eignung für die Verwendung an Türen in Rettungswegen.
*1 siehe Produktmatrix

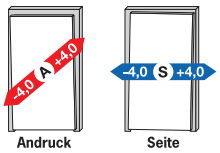

Einsatzbereich: 2-dimensional einstellbares Haustür-Einbohrband.
Gerade stehende Bänder: Beim Herkula 320 Haustürband stehen die Bandteile wegen des durchgehenden Achsbolzens stets gerade.
Selbstschmierendes Sintermetalllager: Sorgt sowohl in horizontaler als auch in axialer Richtung für optimale Laufeigenschaften.

Abb.:
HE320SM-FR-WV-S

Einbauskizze

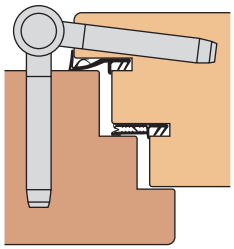

mit Dichtung im Überschlag:
HE320SM-FR-...

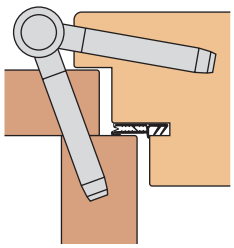

als Futtertüre:
HE320SM-FR-...

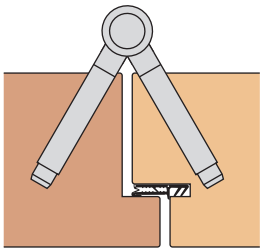

als stumpfer Anschlag:
HE320SM-FR-...

Skizze

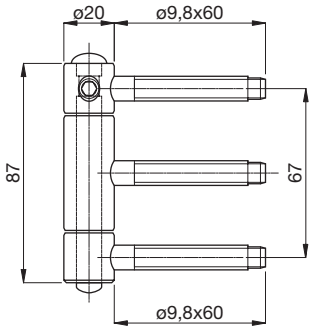

Abmessungen, Tragkraft unter Prüfbedingungen

Band-type	Rahmenb. mm	Flügelb. mm	Bandrolle Ø mm	Bolzen-abst. mm	Bandhöhe mm	Tragkraft 2 Bd. kg	Tragkraft 3 Bd. kg
SM-FR	Ø9,8x60	Ø9,8x60	Ø20	67	87	120	150
GL-FR	Ø9,8x60	Ø9,8x60	Ø20	67	87	90	110

Zubehör / Technische Informationen

Siehe	ab Seite
Aufsteckhülse AH320	62
Großserienbohrlehre für Herkula 320	126
Werkzeugsatz für Herkula	128
Einbauanleitung für Herkula 320	176

Ausführungen

Edelstahl

vernickelt

weiß verzinkt

Helmut Goll GmbH
Mockenstraße 81
A-6971 Hard

Telefon: 0 55 74 / 74 1 77-0
Telefax: 0 55 74 / 74 1 77-80
E-Mail: vertrieb-at@helmutgoll.com

AH320 - Aufsteckhülse

aus massiv Messing

Aufsteckhülse AH320 mit Rundkopf - massiv Messing

Bestell-Nr.	Ausführung	Grt./ Krt.	Grt./ Ü-Krt.	Bruttopreis/Grt. o.Mwst.	Bruttopreis/Grt. m.Mwst.
AH320-MS-RK-MS	messing poliert	10	50	**27,61**	33,13

Abmessungen

Innen-Ø mm
Innen-Ø20

Skizze

Aufsteckhülse AH320 mit Zierkopf - massiv Messing

Bestell-Nr.	Ausführung	Grt./ Krt.	Grt./ Ü-Krt.	Bruttopreis/Grt. o.Mwst.	Bruttopreis/Grt. m.Mwst.
AH320-MS-ZK-MS	messing poliert	10	50	**27,61**	33,13
AH320-MS-ZK-BU	brüniert	10	50	**36,49**	43,79
AH320-MS-ZK-SG	schwarz gebürstet	10	50	**36,49**	43,79
AH320-MS-ZK-SM	schwarz matt	10	50	**36,49**	43,79

Abmessungen

Innen-Ø mm
Innen-Ø20

Skizze

Ausführungen

messing poliert

schwarz gebürstet

brüniert

schwarz matt

Helmut Goll GmbH
Mockenstraße 81
A-6971 Hard

Telefon: 0 55 74 / 74 1 77-0
Telefax: 0 55 74 / 74 1 77-80
E-Mail: vertrieb-at@helmutgoll.com

Ausgabe 2020-03-01. Nicht kartellierte Preise.
Preis- und Konstruktionsänderungen vorbehalten.
Internet: www.helmutgoll.com

Aufsteckhülse - AH320

aus Kunststoff

Aufsteckhülse AH320 mit Segmentkopf - Kunststoff

Bestell-Nr.	Ausführung	Krt.	Grt./ Ü-Krt.	Bruttopreis/Grt. o.Mwst.	Bruttopreis/Grt. m.Mwst.
AH320-KU-SK-EF	edelstahlfinish lackiert	10	50	**6,70**	8,04
AH320-KU-SK-CM	verchromt matt lackiert	10	50	**6,70**	8,04
AH320-KU-SK-MS	messingfarben	10	50	**9,71**	11,65
AH320-KU-SK-BU	brüniert	10	50	**6,70**	8,04
AH320-KU-SK-WE	weiß - RAL9016	10	50	**3,78**	4,54
AH320-KU-SK-BR	braun - RAL8019	10	50	**3,78**	4,54
AH320-KU-SK-SC	schwarz - RAL9005	10	50	**3,78**	4,54

Abmessungen

Innen-Ø mm
Innen-Ø20

Skizze

Ausführungen

edelstahlfinish lackiert

verchromt matt lackiert

messingfarben

brüniert

weiß - RAL9016

braun - RAL8019

schwarz - RAL9005

Herkula 520

Haustürband

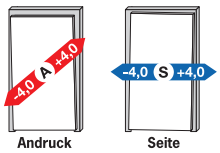

Abb.:
HE520SM-FR-WV-S

Herkula 520 - Haustürband

Bestell-Nr.	Ausführung	Stück/ Krt.	Stück/ Ü-Krt.	Bruttopreis/Stück o.Mwst.	Bruttopreis/Stück m.Mwst.
mit SM-Lager, mit Aushängesicherung Rahmenbolzen Ø9,8x60 mm, Flügelbolzen Ø9,8x60 mm					
HE520SM-FR-ES-S	Edelstahl	6	30	**75,97**	91,16
HE520SM-FR-WV-S	weiß verzinkt	6	30	**34,34**	41,21
HE520SM-FR-NI-S	vernickelt	6	30	**42,45**	50,94

Einsatzbereich: 2-dimensional einstellbares Haustür-Einbohrband.
Gerade stehende Bänder: Beim Herkula 520 Haustürband stehen die Bandteile wegen des durchgehenden Achsbolzens stets gerade.
Selbstschmierendes Sintermetalllager: Sorgt sowohl in horizontaler als auch in axialer Richtung für optimale Laufeigenschaften.
Empfehlung für Bänder aus Edelstahl: Bohren Sie beim Einsatz von Bändern aus Edelstahl insbesonders bei Harthölzern die Bohrlöcher mit dem Bohrer **BOH-090-ZYL** mit Ø9,0 mm nach.

Einbauskizze

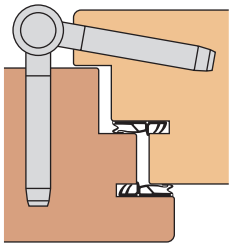

ohne Dichtung im Überschlag:
HE520SM-FR-...

Skizze

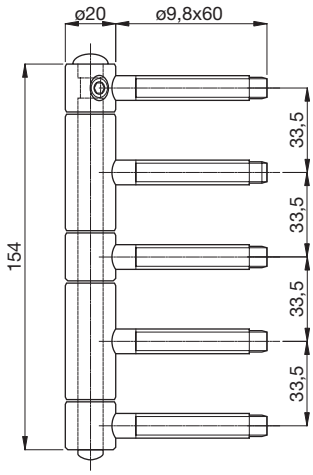

Abmessungen, Tragkraft unter Prüfbedingungen

Band-type	Rahmenb. mm	Flügelb. mm	Bandrolle Ø mm	Bolzen-abst. mm	Bandhöhe mm	Tragkraft 2 Bd. kg	Tragkraft 3 Bd. kg
SM-FR	Ø9,8x60	Ø9,8x60	Ø20	33,5	154	150	180

Zubehör / Technische Informationen

Siehe	ab Seite
Werkzeugsatz für Herkula 520	129

Ausführungen

Edelstahl

vernickelt

weiß verzinkt

Helmut Goll GmbH
Mockenstraße 81
A-6971 Hard

Telefon: 0 55 74 / 74 1 77-0
Telefax: 0 55 74 / 74 1 77-80
E-Mail: vertrieb-at@helmutgoll.com

Ausgabe 2020-03-01. Nicht kartellierte Preise.
Preis- und Konstruktionsänderungen vorbehalten.
Internet: www.helmutgoll.com

Herkula 318 - Stahlzargenband mit 100 mm langem Gewindebolzen

Bestell-Nr.	Ausführung	Stück/ Krt.	Stück/ Ü-Krt.	Bruttopreis/Stück o.Mwst.	Bruttopreis/Stück m.Mwst.
mit SM-Lager, Rahmenbolzen M10x1x25, Flügelbolzen Ø9,8x100 mm					
HE318SM-SZ-101-WV S1	weiß verzinkt	40	200	**16,59**	19,91
HE318SM-SZ-101-NI S1	vernickelt	40	200	**17,56**	21,07
mit SM-Lager, Rahmenbolzen M10x1x25, Flügelbolzen Ø9,8x60 mm					
HE318SM-SZ-101-WV S2	weiß verzinkt	40	200	**10,61**	12,73
HE318SM-SZ-101-NI S2	vernickelt	40	200	**11,60**	13,92

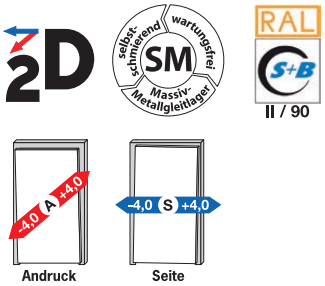

Brandschutz: Das Herkula 318 Stahlzargenband **HE318 ... S1** ist mit 100 mm langen Flügelbolzen ausgestattet und somit für Brandschutzklasse T30 geeignet.
Montagehinweis: Die Bohrlöcher für die 100 mm langen Flügelbolzen müssen bei harten Hölzern mit dem Bohrer **BOH-090-ZYL** mit Ø9,0 mm nachgebohrt werden.

Abmessungen, Tragkraft unter Prüfbedingungen

Band-type	Rahmenb. mm	Flügelb. mm	Bandrolle Ø mm
SZ101..S1	M10x1x25	Ø9,8x100	Ø18
SZ101..S2	M10x1x25	Ø9,8x60	Ø18

Zubehör / Technische Informationen

Siehe	ab Seite
Werkzeugsatz für Herkula 318	130

Skizze

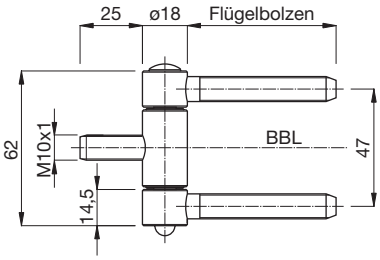

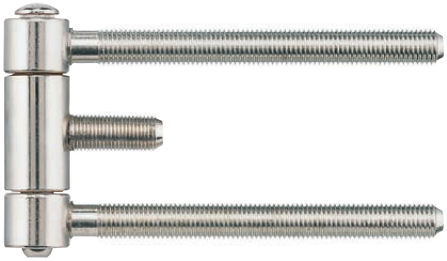

Abb.:
HE318SM-SZ-101-NI S1

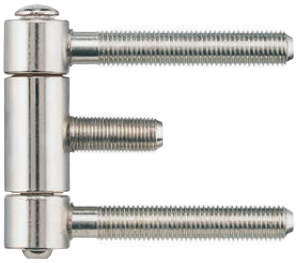

Abb.:
HE318SM-SZ-101-NI S2

Ausführungen

weiß verzinkt

vernickelt

Helmut Goll GmbH
Mockenstraße 81
A-6971 Hard

Telefon: 0 55 74 / 74 1 77-0
Telefax: 0 55 74 / 74 1 77-80
E-Mail: vertrieb-at@helmutgoll.com

Herkula 316 Lift

Einbohrband

Produkt Klassifizierungsschlüssel*1							EN1935:2002
2	7	3	0	1	2	0	10

Eignung für die Verwendung an Türen in Rettungswegen ohne Anforderungen an den Rauch- und/oder Brandschutz.
*1 siehe Produktmatrix

Höhe
ohne Aushängen des Türflügels einstellbar!

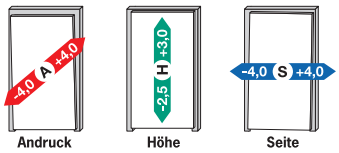

Abb.:
HE316DL-HL-FR-WV-S

Herkula 316 Lift - Einbohrband

Bestell-Nr.	Ausführung	Stück/ Krt.	Stück/ Ü-Krt.	Bruttopreis/Stück o.Mwst.	Bruttopreis/Stück m.Mwst.
	mit DL-Lager, mit Aushängesicherung Rahmenbolzen Ø9,8x60 mm, Flügelbolzen Ø9,8x60 mm				
HE316DL-HL-FR-WV-S	weiß verz. - links	10	50	**19,67**	23,60
HE316DL-HR-FR-WV-S	weiß verz. - rechts	10	50	**19,67**	23,60

Ausrichtung: Das Herkula 316 Lift Haustürband wird für linken bzw. rechten Anschlag vormontiert geliefert.

Einbauskizze

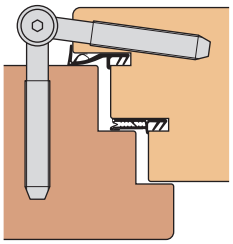

mit Dichtung im Überschlag:
HE316DL-FR-...

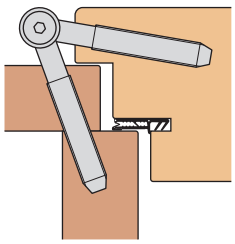

als Futtertüre:
HE316DL-FR-...

Skizze

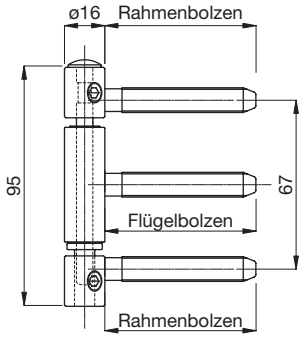

Abmessungen, Tragkraft unter Prüfbedingungen

Band-type	Rahmenb. mm	Flügelb. mm	Bandrolle Ø mm	Bolzen-abst. mm	Bandhöhe mm	Tragkraft 2 Bd. kg	Tragkraft 3 Bd. kg
DL-FR	Ø9,8x60	Ø9,8x60	Ø16	67	95	90	110

Zubehör / Technische Informationen

Siehe	ab Seite
Aufsteckhülse AH316L - Kunststoff	67
Werkzeugsatz für Herkula	128
Montageanleitung für Herkula 316 Lift	172
Einbauanleitung für Herkula 316 Lift	173

Ausführungen

weiß verzinkt

Helmut Goll GmbH
Mockenstraße 81
A-6971 Hard

Telefon: 0 55 74 / 74 1 77-0
Telefax: 0 55 74 / 74 1 77-80
E-Mail: vertrieb-at@helmutgoll.com

Ausgabe 2020-03-01. Nicht kartellierte Preise.
Preis- und Konstruktionsänderungen vorbehalten.
Internet: www.helmutgoll.com

Aufsteckhülse - AH316L

aus Kunststoff

Aufsteckhülse AH316L mit Segmentkopf - Kunststoff

Bestell-Nr.	Ausführung	Krt.	Grt./ Ü-Krt.	Bruttopreis/Grt. o.Mwst.	Bruttopreis/Grt. m.Mwst.
AH316L-KU-SK-EF	edelstahlfinish lackiert	10	50	**6,70**	8,04
AH316L-KU-SK-CM	verchromt matt lackiert	10	50	**6,70**	8,04
AH316L-KU-SK-BU	brüniert	10	50	**6,70**	8,04
AH316L-KU-SK-WE	weiß - RAL9016	10	50	**3,78**	4,54

Abmessungen

Innen-Ø mm
Innen-Ø16

Skizze

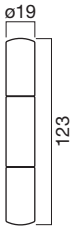

Ausführungen

edelstahlfinish lackiert

brüniert

verchromt matt lackiert

weiß - RAL9016

Helmut Goll GmbH
Mockenstraße 81
A-6971 Hard

Telefon: 0 55 74 / 74 1 77-0
Telefax: 0 55 74 / 74 1 77-80
E-Mail: vertrieb-at@helmutgoll.com

Herkula 313

Einbohrband

NEU

Abb.:
HE313-ST-DZK-WE

Herkula 313 - Einbohrband mit Denkmalzierkopf

Bestell-Nr.	Ausführung		Stück/ Krt.	Stück/ Ü-Krt.	Bruttopreis/Stück o.Mwst.	Bruttopreis/Stück m.Mwst.
Rahmenbolzen Ø7,2x36 mm, Flügelbolzen Ø7,2x36 mm **NEU**						
HE313-ST-DZK-WV	weiß verzinkt		20	100	**11,33**	13,60
HE313-ST-DZK-SG	schwarz gebürstet		20	100	**12,14**	14,57
HE313-ST-DZK-WE	weiß - RAL9016		20	100	**14,06**	16,87
HE313-ST-DZK-SM	schwarz matt	•	20	100	**14,55**	17,46

Ausführung: Ein Zierkopf ist mit der Bandachse fest verbunden.

Einbauskizze

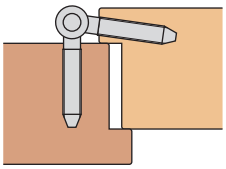

Skizze

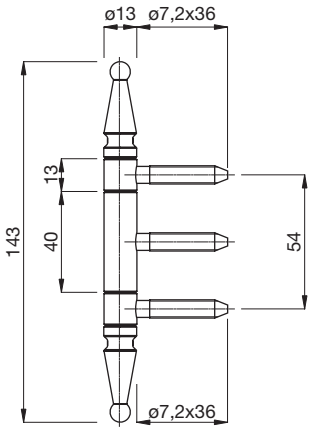

Abmessungen, Tragkraft unter Prüfbedingungen

Band-type	Rahmenb. mm	Flügelb. mm	Bandrolle Ø mm	Bolzen-abst. mm	Bandhöhe mm	Tragkraft 2 Bd. kg	Tragkraft 3 Bd. kg
ST	Ø7,2x36	Ø7,2x36	Ø13	54	143	35	42

Zubehör / Technische Informationen

Siehe	ab Seite
Werkzeugsatz für Herkula	128

Ausführungen

weiß verzinkt

weiß - RAL9016

schwarz gebürstet

schwarz matt
RAL9005

Helmut Goll GmbH
Mockenstraße 81
A-6971 Hard

Telefon: 0 55 74 / 74 1 77-0
Telefax: 0 55 74 / 74 1 77-80
E-Mail: vertrieb-at@helmutgoll.com

Ausgabe 2020-03-01. Nicht kartellierte Preise.
Preis- und Konstruktionsänderungen vorbehalten.
Internet: www.helmutgoll.com

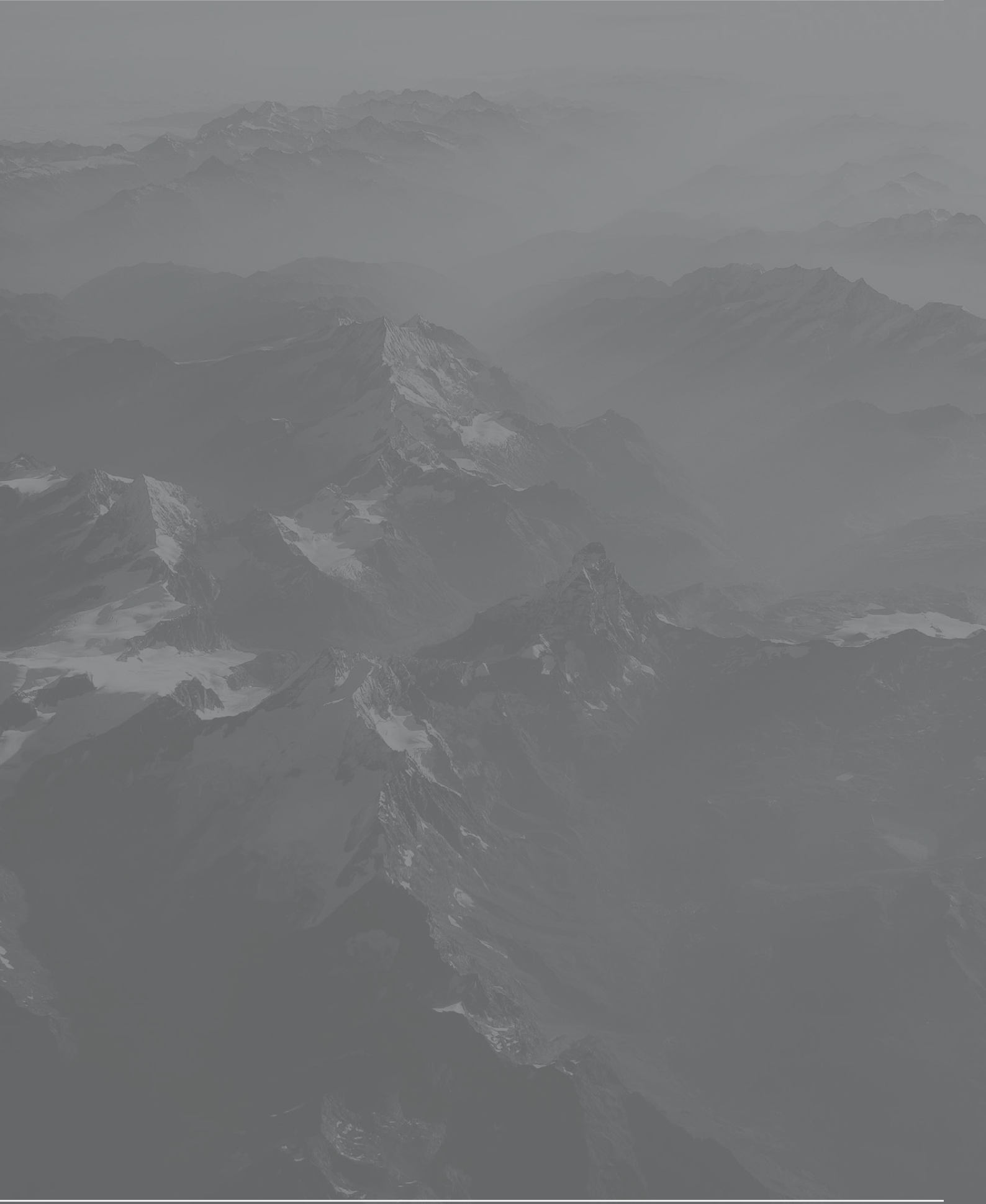

Invisacta Taschenband

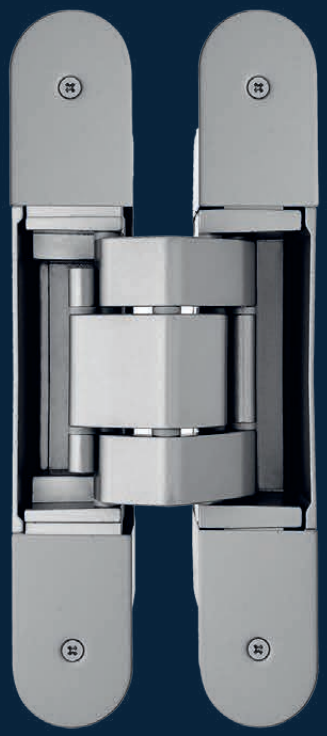

IN311

- Taschenband für verdeckt liegende Montage
- optimale Laufeigenschaften
- maximaler Halt
- höchste Stabilität
- T90 zertifiziert

Invisacta 311-3D

3D-Haustür-Taschenband - verdeckt liegend

Produktfamilie:

Invisacta 311-3D

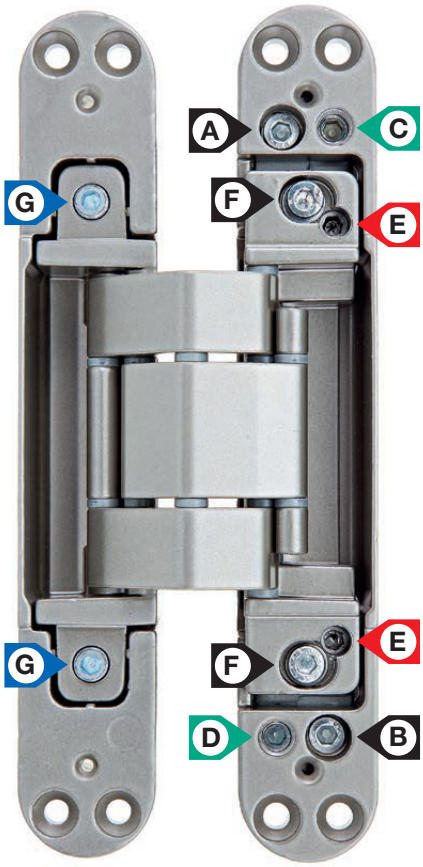

A, B	Höhen-Fixierschrauben
C, D	Höhen-Einstellschrauben
E	Andruck-Einstell-Exzenter
F	Andruck-Fixierschrauben
G	Seiten-Einstellschrauben

Andruckeinstellung:	von **-1 mm** bis **+1 mm**. Stufenlos mit Exzenter **E**
Höheneinstellung:	von **-3 mm** bis **+3 mm**. Stufenlos mit Gewindeschrauben **C,D**
Seiteneinstellung:	von **-2 mm** bis **+2 mm**. Stufenlos mit Gewindeschrauben **G**

Einsatzbereich: 3-dimensional einstellbares, verdeckt liegendes Taschenband für Haustüren und Objekttüren.
Tragkraft: 120 kg bei 2 Bändern.
Öffnungswinkel: 180°.
Überzeugende Optik: Das geschlossene Gehäuse und die passgenauen Abdeckkappen verleihen dem Invisacta 311-3D-Haustürband eine überzeugende Optik.
Stufenlose, unabhängige Einstellungen: Das Invisacta 311-3D Haustürband lässt sich in allen 3 Dimensionen stufenlos und ohne Aushängen des Türblatts einstellen. Sämtliche Einstellungen können voneinander unabhängig durchgeführt werden.
HighTech-Kunststofflager: beim Invisacta 311-3D-Haustürband kommen hochwertige und langlebige HighTech-Kunststofflager zum Einsatz.
Brandschutz: Das Invisacta 311-3D-Haustürband ist für Brandschutzklasse T90 nach UNI-EN-1634-1 zertifiziert.

Helmut Goll GmbH
Mockenstraße 81
A-6971 Hard
Telefon: 0 55 74 / 74 1 77-0
Telefax: 0 55 74 / 74 1 77-80
E-Mail: vertrieb-at@helmutgoll.com
Ausgabe 2020-03-01. Nicht kartellierte Preise.
Preis- und Konstruktionsänderungen vorbehalten.
Internet: www.helmutgoll.com

Invisacta 311-3D

3D-Haustür-Taschenband - verdeckt liegend

Invisacta 311-3D - Haustürband verdeckt liegend

Bestell-Nr.	Ausführung	NEU	Stück/ Krt.	Stück/ Ü-Krt.	Bruttopreis/Stück o.Mwst.	Bruttopreis/Stück m.Mwst.
IN311NL-3D-TT-NI	vernickelt matt	•	2	6	**95,35**	114,42
IN311NL-3D-TT-SM	schwarz matt	•	2	6	**109,65**	131,58

Produkt Klassifizierungsschlüssel							
4	7	6	1	1	-	1	13
Eignung für die Verwendung an Türen in Rettungswegen.							

Einsatzbereich: 3-dimensional einstellbares, verdeckt liegendes Taschenband für Haustüren und Objekttüren.
Ausführung: Das Gehäuse ist aus Zinkdruckguss gefertigt. Die Gelenkarme sind aus Aluminium gefertigt.
Überzeugende Optik: Das geschlossene Gehäuse und die passgenauen Abdeckkappen verleihen dem Invisacta 311-3D-Haustürband eine überzeugende Optik.
HighTech-Kunststofflager: beim Invisacta 311-3D-Haustürband kommen hochwertige und langlebige HighTech-Kunststofflager zum Einsatz.
Stufenlose, unabhängige Einstellungen: Das Invisacta 311-3D Haustürband lässt sich in allen 3 Dimensionen stufenlos und ohne Aushängen des Türblatts einstellen. Sämtliche Einstellungen können voneinander unabhängig durchgeführt werden.
Öffnungswinkel: 180°.
Brandschutz: Das Invisacta 311-3D-Haustürband ist für Brandschutzklasse T90 nach UNI-EN-1634-1 zertifiziert.

3D AHS — HT (hochbelastbar, langlebig, HighTec Kunststofflager)

Andruck, Höhe und Seite
ohne Aushängen des Türflügels einstellbar!

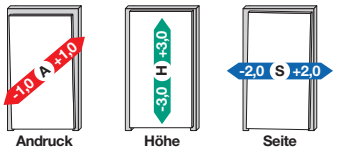

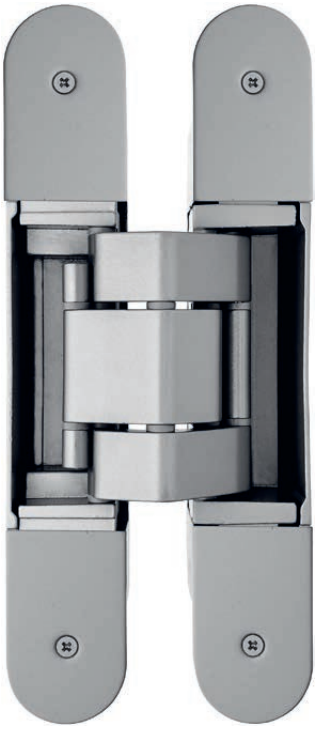

Abb.: IN311NL-3D-TT-NI

Einbauskizze

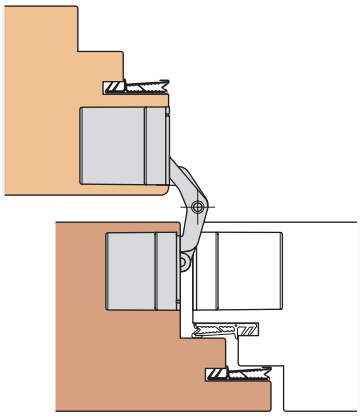

Skizze

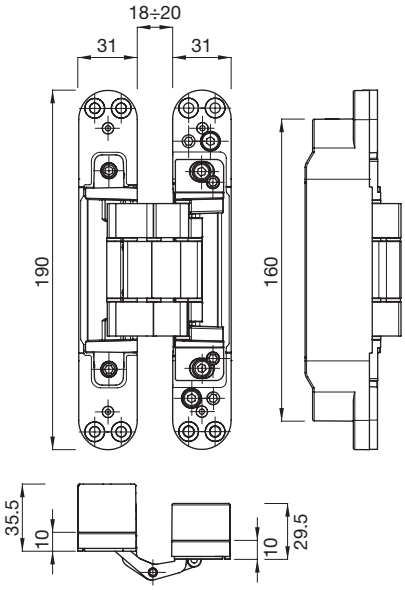

Abmessungen, Tragkraft unter Prüfbedingungen

Band-type	Bandhöhe mm	Tragkraft 2 Bd. kg
TT	190	120

Zubehör / Technische Informationen

Siehe	ab Seite
Montageanleitung für Invisacta 311-3D	178
Einbauanleitung für Invisacta 311-3D	179

Ausführungen:

vernickelt matt — schwarz matt RAL9005

Helmut Goll GmbH
Mockenstraße 81
A-6971 Hard

Telefon: 0 55 74 / 74 1 77-0
Telefax: 0 55 74 / 74 1 77-80
E-Mail: vertrieb-at@helmutgoll.com

Invisacta 303-3D

3D-Taschenband - verdeckt liegend

Produktfamilie:

Invisacta 303-3D

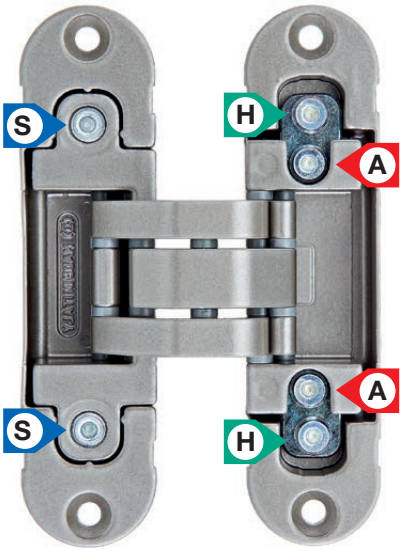

A Andruckeinstellung
H Höheneinstellung
S Seiteneinstellung

Andruckeinstellung: von **-1 mm** bis **+1 mm**. Stufenlos mit Exzenter **A**
Höheneinstellung: von **-2 mm** bis **+2 mm**. Stufenlos mit Gewindeschrauben **H**
Seiteneinstellung: von **-1 mm** bis **+1 mm**. Stufenlos mit Gewindeschrauben **S**

Einsatzbereich: 3-dimensional einstellbares, verdeckt liegendes Taschenband für Objekt- und Zimmertüren.
Tragkraft: 80 kg bei 2 Bändern.
Öffnungswinkel: 180°.
Überzeugende Optik: Das geschlossene Gehäuse und die passgenauen Abdeckkappen verleihen dem Invisacta 303-3D-Türband eine überzeugende Optik.
Stufenlose, unabhängige Einstellungen: Das Invisacta 303-3D-Türband lässt sich in allen 3 Dimensionen stufenlos und ohne Aushängen des Türblatts einstellen. Sämtliche Einstellungen können voneinander unabhängig durchgeführt werden.
HighTech-Kunststofflager: beim Invisacta 303-3D-Türband kommen hochwertige und langlebige HighTech-Kunststofflager zum Einsatz.
Brandschutz: Das Invisacta 303-3D-Türband ist für Brandschutzklasse T45 nach UNI-EN-1634-1 zertifiziert.

Helmut Goll GmbH
Mockenstraße 81
A-6971 Hard
Telefon: 0 55 74 / 74 1 77-0
Telefax: 0 55 74 / 74 1 77-80
E-Mail: vertrieb-at@helmutgoll.com
Ausgabe 2020-03-01. Nicht kartellierte Preise.
Preis- und Konstruktionsänderungen vorbehalten.
Internet: www.helmutgoll.com

Invisacta 303-3D

3D-Taschenband - verdeckt liegend

Invisacta 303-3D - Türband verdeckt liegend

Bestell-Nr.	Ausführung	NEU	Stück/ Krt.	Stück/ Ü-Krt.	Bruttopreis/Stück o.Mwst.	Bruttopreis/Stück m.Mwst.
IN303NL-3D-TT-NI	vernickelt matt	•	8	24	**44,79**	53,75
IN303NL-3D-TT-SM	schwarz matt	•	8	24	**51,51**	61,81

Produkt Klassifizierungsschlüssel							
3	7	4	1	1	-	1	11
Eignung für die Verwendung an Türen in Rettungswegen.							

Einsatzbereich: 3-dimensional einstellbares, verdeckt liegendes Taschenband für Objekt- und Zimmertüren.
Ausführung: Das Gehäuse ist aus Zinkdruckguss gefertigt. Die Gelenkarme sind aus Aluminium gefertigt.
Überzeugende Optik: Das geschlossene Gehäuse und die passgenauen Abdeckkappen verleihen dem Invisacta 303-3D-Türband eine überzeugende Optik.
HighTech-Kunststofflager: beim Invisacta 303-3D-Türband kommen hochwertige und langlebige HighTech-Kunststofflager zum Einsatz.
Stufenlose, unabhängige Einstellungen: Das Invisacta 303-3D-Türband lässt sich in allen 3 Dimensionen stufenlos und ohne Aushängen des Türblatts einstellen. Sämtliche Einstellungen können voneinander unabhängig durchgeführt werden.
Öffnungswinkel: 180°.
Brandschutz: Das Invisacta 303-3D-Türband ist für Brandschutzklasse T45 nach UNI-EN-1634-1 zertifiziert.

3D AHS — HT (hochbelastbar, langlebig, HighTec Kunststofflager)

Andruck, Höhe und Seite
ohne Aushängen des Türflügels einstellbar!

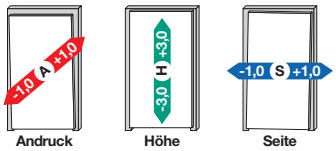

Abb.:
IN303NL-3D-TT-NI

Einbauskizze

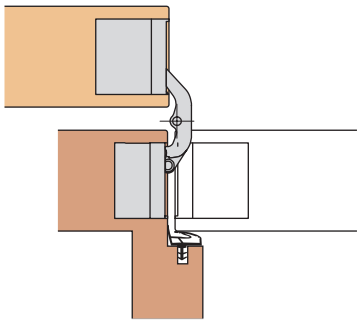

Skizze

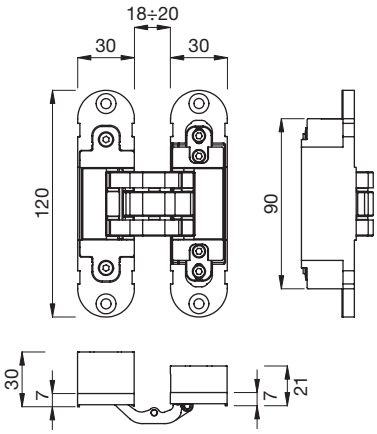

Abmessungen, Tragkraft unter Prüfbedingungen

Band-type	Bandhöhe mm	Tragkraft 2 Bd. kg
TT	120	80

Zubehör / Technische Informationen

Siehe	ab Seite
Montageanleitung für Invisacta 303-3D	180
Einbauanleitung für Invisacta 303-3D	181

Ausführungen:

vernickelt matt

schwarz matt
RAL9005

Helmut Goll GmbH
Mockenstraße 81
A-6971 Hard

Telefon: 0 55 74 / 74 1 77-0
Telefax: 0 55 74 / 74 1 77-80
E-Mail: vertrieb-at@helmutgoll.com

Stumpf Aufschraubband

ST215

- Rollenband
- optimale Laufeigenschaften
- maximaler Halt
- höchste Stabilität
- Bandsitz mittig

Stumpf-215

Aufschraubband für flächenbündigen Anschlag - zweiteilig

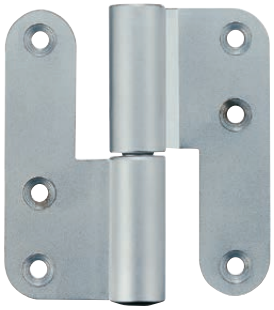

Abb.:
ST215GL-18R-CM

Aufschraubband ST215 mit 18 mm Bandlappen

Bestell-Nr.	Ausführung	Stück/ Krt.	Stück/ Ü-Krt.	Bruttopreis/Stück o.Mwst.	Bruttopreis/Stück m.Mwst.
mit GL-Lager					
ST215GL-18L-ES	Edelstahl - links	10	50	**35,54**	42,65
ST215GL-18R-ES	Edelstahl - rechts	10	50	**35,54**	42,65
ST215GL-18L-EF	edelstahlfinish - links	10	50	**12,69**	15,23
ST215GL-18R-EF	edelstahlfinish - rechts	10	50	**12,69**	15,23
ST215GL-18L-CM	verchr. matt pulverb. - links	10	50	**12,69**	15,23
ST215GL-18R-CM	verchr. matt pulverb. - rechts	10	50	**12,69**	15,23

Wichtiger Hinweis für die Montage: Bei den ST215 Aufschraubbändern wird das Stiftteil oben (am Türflügel) und das Lochteil unten (am Türrahmen) montiert!

Abmessungen, Tragkraft unter Prüfbedingungen

Bandrolle Ø mm	Bandhöhe mm	Tragkraft 2 Bd. kg	Tragkraft 3 Bd. kg
Ø15	79	45	55

Zubehör / Technische Informationen

Siehe	ab Seite
Unterlage für ST215-18	78
Werkzeugsatz für ST215	131
Einbauanleitung für Stumpf-Aufschraubband	177

Skizze

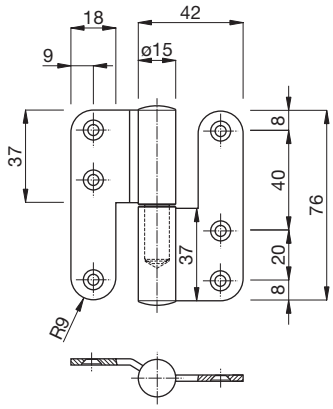

Abb.:
ST215-18-UNTER

Unterlagen zu ST215 mit 18 mm Bandlappen

Bestell-Nr.	Ausführung	Stück/ Krt.	Stück/ Ü-Krt.	Bruttopreis/Stück o.Mwst.	Bruttopreis/Stück m.Mwst.
ST215-18-UNTER-ES	Edelstahl	10	50	**1,38**	1,66

Ausführungen

Edelstahl

verchromt matt pulverb.

edelstahlfinish

Helmut Goll GmbH
Mockenstraße 81
A-6971 Hard

Telefon: 0 55 74 / 74 1 77-0
Telefax: 0 55 74 / 74 1 77-80
E-Mail: vertrieb-at@helmutgoll.com

Ausgabe 2020-03-01. Nicht kartellierte Preise.
Preis- und Konstruktionsänderungen vorbehalten.
Internet: www.helmutgoll.com

Aufschraubband ST215 mit 28 mm Bandlappen

Bestell-Nr.	Ausführung	Stück/ Krt.	Stück/ Ü-Krt.	Bruttopreis/Stück o.Mwst.	Bruttopreis/Stück m.Mwst.
mit GL-Lager					
ST215GL-28L-ES	Edelstahl - links	10	50	**35,54**	42,65
ST215GL-28R-ES	Edelstahl - rechts	10	50	**35,54**	42,65
ST215GL-28L-EF	edelstahlfinish - links	10	50	**12,69**	15,23
ST215GL-28R-EF	edelstahlfinish - rechts	10	50	**12,69**	15,23
ST215GL-28L-CM	verchr. matt pulverb. - links	10	50	**12,69**	15,23
ST215GL-28R-CM	verchr. matt pulverb. - rechts	10	50	**12,69**	15,23

Wichtiger Hinweis für die Montage: Bei den ST215 Aufschraubbändern wird das Stiftteil oben (am Türflügel) und das Lochteil unten (am Türrahmen) montiert!

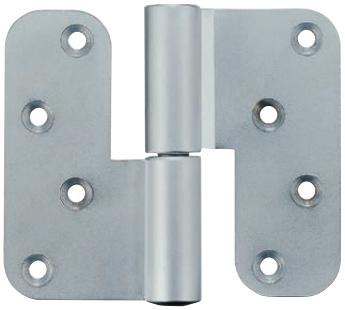

Abb.: ST215GL-28R-CM

Abmessungen, Tragkraft unter Prüfbedingungen

Bandrolle Ø mm	Bandhöhe mm	Tragkraft 2 Bd. kg	Tragkraft 3 Bd. kg
Ø15	79	45	55

Zubehör / Technische Informationen

Siehe	ab Seite
Unterlage für ST215-28	79
Werkzeugsatz für ST215	131
Einbauanleitung für Stumpf-Aufschraubband	177

Skizze

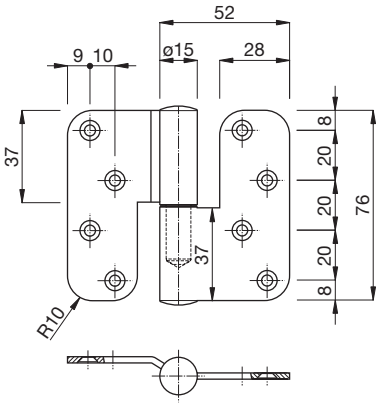

Unterlagen zu ST215 mit 28 mm Bandlappen

Bestell-Nr.	Ausführung	Stück/ Krt.	Stück/ Ü-Krt.	Bruttopreis/Stück o.Mwst.	Bruttopreis/Stück m.Mwst.
ST215-28-UNTER-ES	Edelstahl	10	50	**1,38**	1,66

Abb.: ST215-28-UNTER

Ausführungen

Edelstahl

verchromt matt pulverb.

edelstahlfinish

Helmut Goll GmbH
Mockenstraße 81
A-6971 Hard

Telefon: 0 55 74 / 74 1 77-0
Telefax: 0 55 74 / 74 1 77-80
E-Mail: vertrieb-at@helmutgoll.com

Energie.

Benedikt Böhm legte 2012 den Geschwindigkeitsrekord im Höhenbergsteigen fest, als er für den Aufstieg und die Skiabfahrt des 8.163m hohen Manaslu im Himalaya nur 23,5 Stunden benötigte. Neue Höchstleistungen wird es immer wieder geben – die Welt ist nach oben offen.

Seit über 40 Jahren liefern wir Ihnen erstklassige Dichtungsprofile und Beschläge in kürzester Zeit – heute können wir alle eingehenden Aufträge innerhalb von 5 Stunden zur Auslieferung bereitstellen.

Prima Türband

Prima 315

- Dichtung durchlaufend
- Rollenband

NEU

Abb.:
PR315GL-BT-NI

Prima 315 - Türband für Bandtasche

Bestell-Nr.	Ausführung		Stück/ Krt.	Stück/ Ü-Krt.	Bruttopreis/Stück o.Mwst.	Bruttopreis/Stück m.Mwst.
mit GL-Lager, für Bandtasche		NEU				
PR315GL-BT-ES	Edelstahl		40	200	**37,18**	44,62
PR315GL-BT-EF	edelstahlfinish		40	200	**13,29**	15,95
PR315GL-BT-CM	verchromt matt pulverb.		40	200	**13,26**	15,91
PR315GL-BT-NI	vernickelt		40	200	**9,21**	11,05
PR315GL-BT-MS	messingfarben		40	200	**9,56**	11,47
PR315GL-BT-SM	schwarz matt	•	40	200	**14,96**	17,95

Einbauskizze

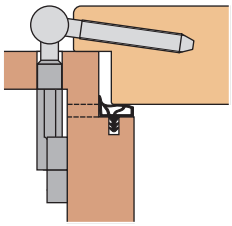

Skizze

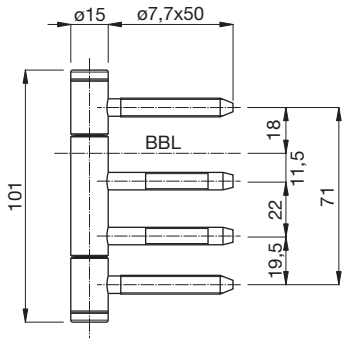

Abmessungen, Tragkraft unter Prüfbedingungen

Band-type	Rahmenb. mm	Flügelb. mm	Bandrolle Ø mm	Bandhöhe mm	Tragkraft 2 Bd. kg	Tragkraft 3 Bd. kg
GL-BT	Ø7x50	Ø7,7x50	Ø15	101	70	85

Zubehör / Technische Informationen

Siehe	ab Seite
Bandtaschen	86
Werkzeugsatz für Prima 3-teilig	132

Ausführungen

- Edelstahl
- vernickelt
- edelstahlfinish
- messingfarben
- verchromt matt pulverb.
- schwarz matt RAL9005

Helmut Goll GmbH
Mockenstraße 81
A-6971 Hard

Telefon: 0 55 74 / 74 1 77-0
Telefax: 0 55 74 / 74 1 77-80
E-Mail: vertrieb-at@helmutgoll.com

Ausgabe 2020-03-01. Nicht kartellierte Preise.
Preis- und Konstruktionsänderungen vorbehalten.
Internet: www.helmutgoll.com

Prima 315 - Türband für Futterrahmen

Bestell-Nr.	Ausführung		Stück/ Krt.	Stück/ Ü-Krt.	Bruttopreis/Stück o.Mwst.	Bruttopreis/Stück m.Mwst.
mit GL-Lager, Flügelbolzen Ø7,7x50 mm		NEU				
PR315GL-FR-ES	Edelstahl		40	200	**37,18**	44,62
PR315GL-FR-EF	edelstahlfinish		40	200	**13,29**	15,95
PR315GL-FR-CM	verchromt matt pulverb.		40	200	**13,26**	15,91
PR315GL-FR-NI	vernickelt		40	200	**9,21**	11,05
PR315GL-FR-MS	messingfarben		40	200	**9,56**	11,47
PR315GL-FR-SM	schwarz matt	•	40	200	**14,96**	17,95

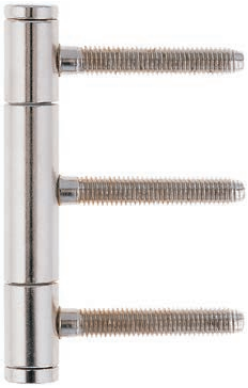

Abb.: PR315GL-FR-NI

Einbauskizze

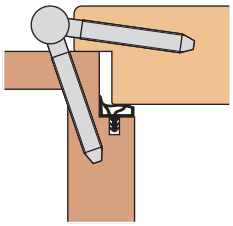

Skizze

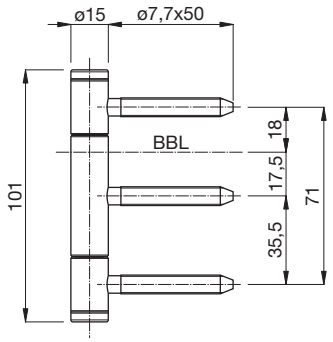

Abmessungen, Tragkraft unter Prüfbedingungen

Band-type	Rahmenb. mm	Flügelb. mm	Bandrolle Ø mm	Bandhöhe mm	Tragkraft 2 Bd. kg	Tragkraft 3 Bd. kg
GL-FR	Ø7,7x50	Ø7,7x50	Ø15	101	70	85

Zubehör / Technische Informationen

Siehe	ab Seite
Prima 3-teilig - Werkzeugsatz	132

Ausführungen

Edelstahl
vernickelt
edelstahlfinish
messingfarben
verchromt matt pulverb.
schwarz matt RAL9005

Helmut Goll GmbH
Mockenstraße 81
A-6971 Hard

Telefon: 0 55 74 / 74 1 77-0
Telefax: 0 55 74 / 74 1 77-80
E-Mail: vertrieb-at@helmutgoll.com

Abb.:
PR315GL-FR-DZK-WE

Prima 315 - Türband für Futter/Rahmen mit Denkmalzierkopf

Bestell-Nr.	Ausführung		Stück/ Krt.	Stück/ Ü-Krt.	Bruttopreis/Stück o.Mwst.	Bruttopreis/Stück m.Mwst.
mit GL-Lager, Rahmenbolzen Ø7,7x50 mm, Flügelbolzen Ø7,7x50 mm **NEU**						
PR315GL-FR-DZK-WV	weiß verzinkt		20	100	**23,05**	27,66
PR315GL-FR-DZK-SG	schwarz gebürstet		20	100	**24,91**	29,89
PR315GL-FR-DZK-WE	weiß - RAL9016		20	100	**30,53**	36,64
PR315GL-FR-DZK-SM	schwarz matt	•	20	100	**30,85**	37,02

Einbauskizze

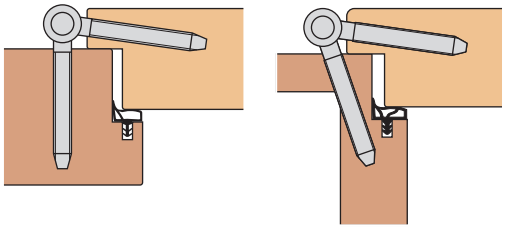

Skizze

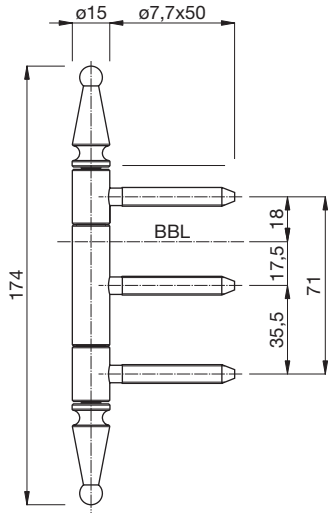

Abmessungen, Tragkraft unter Prüfbedingungen

Band-type	Rahmenb. mm	Flügelb. mm	Bandrolle Ø mm	Bolzen-abst. mm	Bandhöhe mm	Tragkraft 2 Bd. kg	Tragkraft 3 Bd. kg
GL-FR	Ø7,7x50	Ø7,7x50	Ø15	71	174	70	85

Zubehör / Technische Informationen

Siehe	ab Seite
Prima 3-teilig - Werkzeugsatz	132

Ausführungen

weiß verzinkt

weiß - RAL9016

schwarz gebürstet

schwarz matt
RAL9005

Helmut Goll GmbH
Mockenstraße 81
A-6971 Hard

Telefon: 0 55 74 / 74 1 77-0
Telefax: 0 55 74 / 74 1 77-80
E-Mail: vertrieb-at@helmutgoll.com

Ausgabe 2020-03-01. Nicht kartellierte Preise.
Preis- und Konstruktionsänderungen vorbehalten.
Internet: www.helmutgoll.com

Prima 315 - Türband für Stahlzarge

Bestell-Nr.	Ausführung	Stück/ Krt.	Stück/ Ü-Krt.	Bruttopreis/Stück o.Mwst.	Bruttopreis/Stück m.Mwst.
mit GL-Lager, für Stahlzarge					
PR315GL-SZ-ES AT	Edelstahl	40	200	**40,63**	48,76
PR315GL-SZ-EF AT	edelstahlfinish	40	200	**16,71**	20,05
PR315GL-SZ-CM AT	verchromt matt pulverb.	40	200	**16,68**	20,02
PR315GL-SZ-NI AT	vernickelt	40	200	**12,64**	15,17

Abb.:
PR315GL-SZ-NI

Einbauskizze

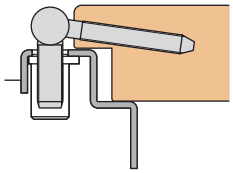

Skizze

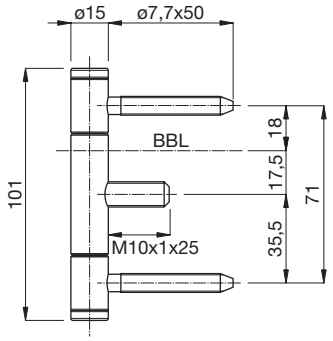

Abmessungen, Tragkraft unter Prüfbedingungen

Band-type	Rahmenb. mm	Flügelb. mm	Bandrolle Ø mm	Bandhöhe mm	Tragkraft 2 Bd. kg	Tragkraft 3 Bd. kg
SZ..AT	M10x1x25	Ø7,7x50	Ø15	101	70	85

Zubehör / Technische Informationen

Siehe	ab Seite
Prima 3-teilig - Werkzeugsatz	132

Ausführungen

Edelstahl
verchromt matt pulverb.
edelstahlfinish
vernickelt

Helmut Goll GmbH
Mockenstraße 81
A-6971 Hard

Telefon: 0 55 74 / 74 1 77-0
Telefax: 0 55 74 / 74 1 77-80
E-Mail: vertrieb-at@helmutgoll.com

Abb.: BTA-1000-KU

Bandtasche aus Kunststoff

Bestell-Nr.	Ausführung	Stück/ Krt.	Bruttopreis/Stück o.Mwst.	m.Mwst.
BTA-1000-KU	Kunststoff	480	**1,94**	2,33

Ausführung: Glasfaserverstärkter Kunststoff.
Einsatz: Die Bandtasche BTA-1000-KU eignet sich besonders für Renovierungen von Türrahmen, wenn diese mit neuen Verkleidungen versehen werden. Durch ihre niedere Bauhöhe kann der Verlust der Durchgangslichte möglichst gering gehalten werden.

Einbauskizze

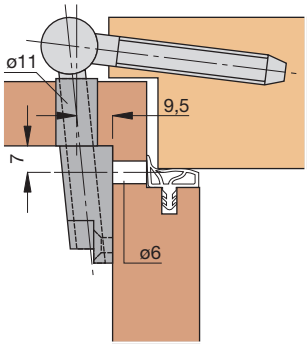

Skizze

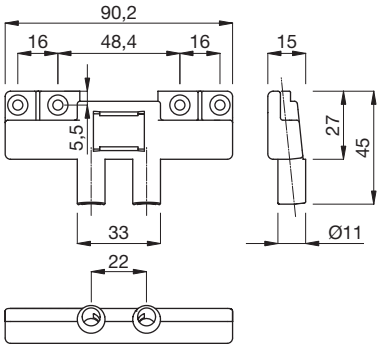

Abb.: BTA-3612-WV

Bandtasche aus Stahl

Bestell-Nr.	Ausführung	Höhe H1 mm	Stück/ Krt.	Ü-Krt.	Bruttopreis/Stück o.Mwst.	m.Mwst.
BTA-3612-WV	weiß verzinkt	7,8	200	1000	**1,73**	2,08
BTA-3613-WV	weiß verzinkt	8,8	200	1000	**1,73**	2,08
BTA-3614-WV	weiß verzinkt	9,8	200	1000	**1,73**	2,08
BTA-3611-WV	weiß verzinkt	5,8	200	1000	**1,73**	2,08

Ausführung: Stahl weiß verzinkt. Mit 4 Befestigungslöchern und nach außen gebogenen Laschen.
Falzlochbohrlehre: Ist unter der Bestell-Nr. **BOL-BTA** lieferbar.

Einbauskizze

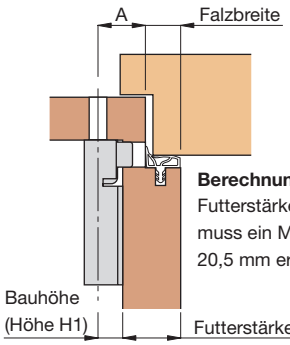

Berechnungsformel:
Futterstärke - Falzbreite + Bauhöhe muss ein Maß **A** zwischen 18,5 und 20,5 mm ergeben.

Skizze

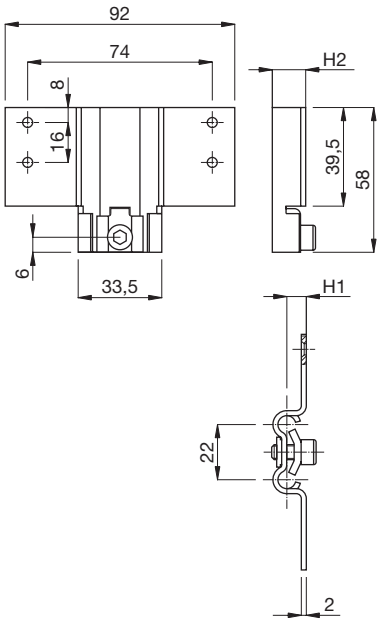

Abmessungen

Bestell-Nr.	Höhe H1 mm	Höhe H2 mm
BTA-3612-WV	7,8	13,4
BTA-3613-WV	8,8	14,4
BTA-3614-WV	9,8	15,4
BTA-3611-WV	5,8	11,4

Zubehör / Technische Informationen

Siehe	ab Seite
Falzlochbohrlehre	132

Helmut Goll GmbH
Mockenstraße 81
A-6971 Hard
Telefon: 0 55 74 / 74 1 77-0
Telefax: 0 55 74 / 74 1 77-80
E-Mail: vertrieb-at@helmutgoll.com

Ausgabe 2020-03-01. Nicht kartellierte Preise.
Preis- und Konstruktionsänderungen vorbehalten.
Internet: www.helmutgoll.com

Anca Haustürband

Anca AC379

- CE-zertifiziert
- 3-dimensional einstellbar
- gleichbleibende Optik auch nach Einstellungen
- höchste Stabilität
- gerade stehende Bänder

hervorragende Montageeigenschaften • überzeugende Optik • durchgehender Achsbolzen • Sicherheit dank Aushängesicherung und Sicherheitsabdeckungen

Anca

Haustürband für Holz-/Aluminiumtüren - Stichmaß 62,5

3-teilig, 62,5 mm,
Abb.: AC362HA-F1

3-teilig, 79,5 mm,
Abb.: AC379HA-F1

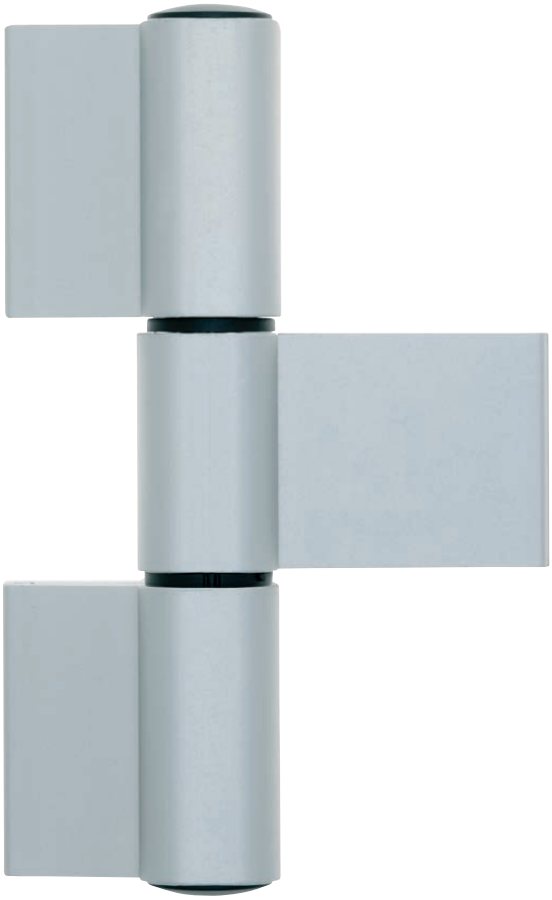

Andruckeinstellung: mit Hilfe einer Exzenterbuchse für **0, 0,6 mm** und **1,2 mm**.
Höheneinstellung: stufenlos von -**5 mm** bis **+5 mm**.
Der Höheneinstell-Adapter **ADA-ANC** ermöglicht bei allen Anca-Haustürbändern eine einfache und exakte Einstellung der Türflügelhöhe bei eingehängter, nicht unterlegter Türe. Die Türe bleibt während des Einstellvorgangs voll beweglich. Damit kann der einwandfreie Lauf der Türe ständig überprüft werden.
Seiteneinstellung: stufenlos von **-5 mm** bis **+5 mm.**

Einsatzbereich: 3-dimensional einstellbares Aufschraubband für Holz-/Aluminiumtüren.
Hervorragende Montageeigenschaften: Durch den Einsatz des Spezial-Befestigungsbolzens **BOLZ-ANC-...** können kürzeste Montagezeiten erzielt werden, da die komplette Montage von außen bei fertig montierter Aluminiumschale ausgeführt werden kann. Diese muss für keinen der Montagearbeitsschritte für das Anca-Haustürband mehr entfernt werden.
Überzeugende Optik: Die hervorragende Optik des Bandes wird durch keine störenden Befestigungsteile beeinträchtigt. Das Aussehen des Anca-Haustürbandes bleibt auch nach der Einstellung gleich, da sich die Bandteile nicht voneinander entfernen.
Sicherheit: Einbruchhemmende, stabile Konstruktion: Das Anca-Haustürband lässt sich nur bei geöffneter Türe demontieren und eignet sich somit auch für nach außen aufgehende Türen. Es ist mit speziellen Sicherheits-Profil-Abdeckungen ausgestattet, die, wie auch die Sicherung des Achsstiftes, nur von innen gelöst werden können.
Gerade stehende Bänder: Beim Anca Haustürband stehen die Bandteile wegen des durchgehenden Achsbolzens stets gerade.
Überschlagprofile: Für Haustürkonstruktionen mit Überschlag gibt es einheitliche Distanzplatten für den Rahmen bzw. für den Flügel.
Ausrichtung: für linken und rechten Anschlag geeignet.

Helmut Goll GmbH
Mockenstraße 81
A-6971 Hard
Telefon: 0 55 74 / 74 1 77-0
Telefax: 0 55 74 / 74 1 77-80
E-Mail: vertrieb-at@helmutgoll.com
Ausgabe 2020-03-01. Nicht kartellierte Preise.
Preis- und Konstruktionsänderungen vorbehalten.
Internet: www.helmutgoll.com

Anca-Haustürband für Holz-/Aluminiumtüren, 3-teilig, Stichmaß 62,5 mm

Bestell-Nr.	Ausführung	Stück/ Krt.	Stück/ Ü-Krt.	Bruttopreis/Stück o.Mwst.	Bruttopreis/Stück m.Mwst.
AC362HA-F1	F1 - natur	1	6	**84,41**	101,29
AC362HA-EFP	edelstahlfinish pulverb.	1	6	**100,68**	120,82
AC362HA-ROH	roh - gleitgeschliffen	1	6	**83,02**	99,62

Produkt Klassifizierungsschlüssel							EN1935:2002
4	7	6	0	1	4	1	12

Wir empfehlen die Verwendung von 3-teiligen Bändern!

3D AHS

Andruck, Höhe und Seite
ohne Aushängen des Türflügels einstellbar!

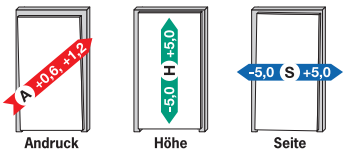

Stichmaß
62,5
57,5 - 67,5

Ausführung/Sonderfarben: Das Anca-Haustürband und das entsprechende Zubehör sind auf Anfrage auch in Sonderfarben erhältlich und können so dem Aluminiumprofil farblich angeglichen werden.
Drehpunkt: Der Drehpunkt beträgt 22mm.
Bohrabstand: Der mögliche Bohrabstand für das Anca-Haustürband AC362HA beträgt 57,5 mm bis 67,5 mm. Er ist auf das jeweilige Türprofil abzustimmen.
Spezial-Befestigungsbolzen: Das Anca Haustürband wird serienmäßig mit den Spezial-Befestigungsbolzen **BOLZ-ANC-60** mit 60 mm Länge geliefert. Es sind auch Spezial-Befestigungsbolzen mit 52, 72 und 100 mm Länge lieferbar.
Einzelteile aus Edelstahl: Die Befestigungsschrauben sind auch in Edelstahl erhältlich (siehe Befestigungsmaterial).
Befestigungsmaterial: Das Befestigungsmaterial für flächenbündige Profilkonstruktionen wird serienmäßig mitgeliefert. Für Profilkonstruktionen mit Überschlag stehen die Distanzplatten **DPL-ANC-RA...** für Rahmen bzw. **DPL-ANC-F02...** für Flügel sowie längere Innensechskantschrauben **SCHR-ANC-...** und die dazugehörige Sicherungsscheibe **SIC-ANC-...** zur Verfügung.
Um Sie bei der korrekten Wahl der Einzelteile unterstützen zu können, senden Sie uns am besten eine Querschnittszeichnung. Wir werden dann die richtigen Einzelteile für Sie zusammenstellen.

Einbauskizze

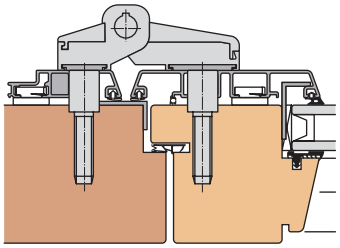

Skizze

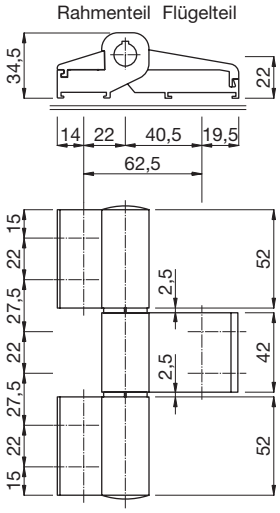

Abb.: AC362HA-F1

Tragkraft unter Prüfbedingungen

Anzahl Bänder pro Türe	Flügelbreite Bandtype	Tragkraft Tragkraft	bis ca. kg
2	3-teilig	100	90
3	3-teilig	100	120
4	3-teilig	100-130	120-150

Zubehör / Technische Informationen

Siehe	ab Seite
Distanzplatten, Befestigungsmaterial	93
Werkzeugsatz für Anca	133

Ausführungen

F1 - natur
roh - gleitgeschliffen
edelstahlfinish pulverbeschichtet

Helmut Goll GmbH
Mockenstraße 81
A-6971 Hard
Telefon: 0 55 74 / 74 1 77-0
Telefax: 0 55 74 / 74 1 77-80
E-Mail: vertrieb-at@helmutgoll.com

Anca

Haustürband für Holz-/Aluminiumtüren - Stichmaß 79,5

Produkt Klassifizierungsschlüssel							EN1935:2002
4	7	6	0	1	4	1	12

Wir empfehlen die Verwendung von 3-teiligen Bändern!

Andruck, Höhe und Seite
ohne Aushängen des Türflügels einstellbar!

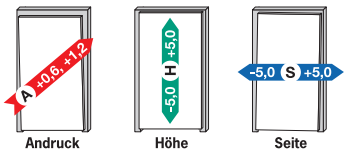

Stichmaß

79,5

74,5 - 84,5

Abb.: AC379HA-F1

Anca-Haustürband für Holz-/Aluminiumtüren, 3-teilig, Stichmaß 79,5 mm

Bestell-Nr.	Ausführung	Stück/ Krt.	Stück/ Ü-Krt.	Bruttopreis/Stück o.Mwst.	Bruttopreis/Stück m.Mwst.
AC379HA-F1	F1 - natur	1	6	**91,93**	110,32
AC379HA-EFP	edelstahlfinish pulverb.	1	0	**108,27**	129,92
AC379HA-ROH	roh - gleitgeschliffen	1	6	**90,46**	108,55

Ausführung/Sonderfarben: Das Anca-Haustürband und das entsprechende Zubehör sind auf Anfrage auch in Sonderfarben erhältlich und können so dem Aluminiumprofil farblich angeglichen werden.
Drehpunkt: Der Drehpunkt beträgt 22mm.
Bohrabstand: Der mögliche Bohrabstand für das Anca-Haustürband AC379HA beträgt 74,5 mm bis 84,5 mm. Er ist auf das jeweilige Türprofil abzustimmen.
Spezial-Befestigungsbolzen: Das Anca Haustürband wird serienmäßig mit den Spezial-Befestigungsbolzen **BOLZ-ANC-60** mit 60 mm Länge geliefert. Es sind auch Spezial-Befestigungsbolzen mit 52, 72 und 100 mm Länge lieferbar.
Einzelteile aus Edelstahl: Die Befestigungsschrauben sind auch in Edelstahl erhältlich (siehe Befestigungsmaterial).
Befestigungsmaterial: Das Befestigungsmaterial für flächenbündige Profilkonstruktionen wird serienmäßig mitgeliefert. Für Profilkonstruktionen mit Überschlag stehen die Distanzplatten **DPL-ANC-RA...** für Rahmen bzw. **DPL-ANC-F02...** für Flügel sowie längere Innensechskantschrauben **SCHR-ANC-...** und die dazugehörige Sicherungsscheibe **SIC-ANC-...** zur Verfügung.
Um Sie bei der korrekten Wahl der Einzelteile unterstützen zu können, senden Sie uns am besten eine Querschnittszeichnung. Wir werden dann die richtigen Einzelteile für Sie zusammenstellen.

Einbauskizze

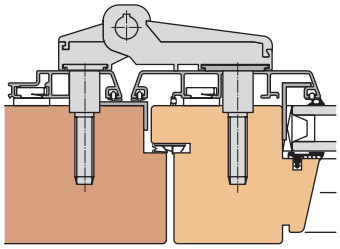

Skizze

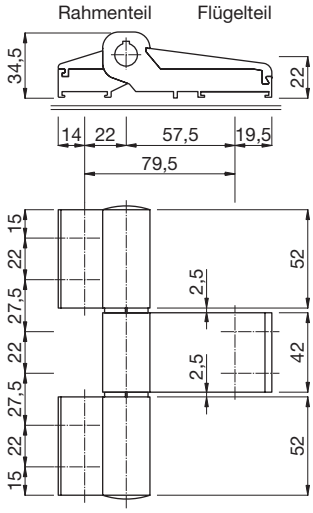

Tragkraft unter Prüfbedingungen

Anzahl Bänder pro Türe	Bandtype bis cm	Flügelbreite bis ca. kg	Tragkraft
2	3-teilig	100	90
3	3-teilig	100	120
4	3-teilig	100-130	120-150

Zubehör / Technische Informationen

Siehe	ab Seite
Distanzplatten, Befestigungsmaterial	93
Werkzeugsatz für Anca	133

Ausführungen

F1 - natur

roh - gleitgeschliffen

edelstahlfinish pulverbeschichtet

Helmut Goll GmbH
Mockenstraße 81
A-6971 Hard

Telefon: 0 55 74 / 74 1 77-0
Telefax: 0 55 74 / 74 1 77-80
E-Mail: vertrieb-at@helmutgoll.com

Ausgabe 2020-03-01. Nicht kartellierte Preise.
Preis- und Konstruktionsänderungen vorbehalten.
Internet: www.helmutgoll.com

Distanzplatte für Anca-Haustürband für Rahmen

Bestell-Nr.	Ausführung	Stück/ Krt.	Stück/ Ü-Krt.	Bruttopreis/Stück o.Mwst.	Bruttopreis/Stück m.Mwst.
DPL-ANC-RA01-F1	F1 - natur	1	6	**1,69**	2,03
DPL-ANC-RA04-F1	F1 - natur	1	6	**11,28**	13,54
DPL-ANC-RA05-F1	F1 - natur	1	6	**11,28**	13,54
DPL-ANC-RA06-F1	F1 - natur	1	6	**11,28**	13,54
DPL-ANC-RA07-F1	F1 - natur	1	6	**11,28**	13,54
DPL-ANC-RA08-F1	F1 - natur	1	6	**11,28**	13,54
DPL-ANC-RA09-F1	F1 - natur	1	6	**16,40**	19,68
DPL-ANC-RA10-F1	F1 - natur	1	6	**16,40**	19,68
DPL-ANC-RA11-F1	F1 - natur	1	6	**16,40**	19,68
DPL-ANC-RA12-F1	F1 - natur	1	6	**16,40**	19,68
DPL-ANC-RA13-F1	F1 - natur	1	6	**16,40**	19,68
DPL-ANC-RA14-F1	F1 - natur	1	6	**16,40**	19,68
DPL-ANC-RA15-F1	F1 - natur	1	6	**16,40**	19,68
DPL-ANC-RA16-F1	F1 - natur	1	6	**16,40**	19,68
DPL-ANC-RA04-EFP	edelstahlfinish pulverb.	1	6	**11,28**	13,54
DPL-ANC-RA05-EFP	edelstahlfinish pulverb.	1	6	**11,28**	13,54
DPL-ANC-RA06-EFP	edelstahlfinish pulverb.	1	6	**11,28**	13,54
DPL-ANC-RA07-EFP	edelstahlfinish pulverb.	1	6	**11,28**	13,54
DPL-ANC-RA08-EFP	edelstahlfinish pulverb.	1	6	**11,28**	13,54
DPL-ANC-RA09-EFP	edelstahlfinish pulverb.	1	6	**16,40**	19,68
DPL-ANC-RA10-EFP	edelstahlfinish pulverb.	1	6	**16,40**	19,68
DPL-ANC-RA11-EFP	edelstahlfinish pulverb.	1	6	**16,40**	19,68
DPL-ANC-RA12-EFP	edelstahlfinish pulverb.	1	6	**16,40**	19,68
DPL-ANC-RA13-EFP	edelstahlfinish pulverb.	1	6	**16,40**	19,68
DPL-ANC-RA14-EFP	edelstahlfinish pulverb.	1	6	**16,40**	19,68
DPL-ANC-RA15-EFP	edelstahlfinish pulverb.	1	6	**16,40**	19,68
DPL-ANC-RA16-EFP	edelstahlfinish pulverb.	1	6	**16,40**	19,68
DPL-ANC-RA01-ROH	roh - gleitgeschliffen	1	6	**1,18**	1,42
DPL-ANC-RA04-ROH	roh - gleitgeschliffen	1	6	**11,00**	13,20
DPL-ANC-RA05-ROH	roh - gleitgeschliffen	1	6	**11,00**	13,20
DPL-ANC-RA06-ROH	roh - gleitgeschliffen	1	6	**11,00**	13,20
DPL-ANC-RA07-ROH	roh - gleitgeschliffen	1	6	**11,00**	13,20
DPL-ANC-RA08-ROH	roh - gleitgeschliffen	1	6	**11,00**	13,20
DPL-ANC-RA09-ROH	roh - gleitgeschliffen	1	6	**16,05**	19,26
DPL-ANC-RA10-ROH	roh - gleitgeschliffen	1	6	**16,05**	19,26
DPL-ANC-RA11-ROH	roh - gleitgeschliffen	1	6	**16,05**	19,26
DPL-ANC-RA12-ROH	roh - gleitgeschliffen	1	6	**16,05**	19,26
DPL-ANC-RA13-ROH	roh - gleitgeschliffen	1	6	**16,05**	19,26
DPL-ANC-RA14-ROH	roh - gleitgeschliffen	1	6	**16,05**	19,26
DPL-ANC-RA15-ROH	roh - gleitgeschliffen	1	6	**16,05**	19,26
DPL-ANC-RA16-ROH	roh - gleitgeschliffen	1	6	**16,05**	19,26

Abb.: DPL-ANC-RA10-F1

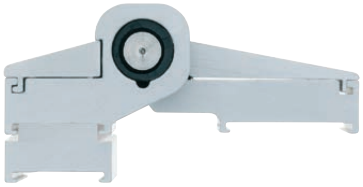

Abb.: AC.62HA-F1 mit DPL-ANC-RA10-F1

Richtige Schraubenwahl

WICHTIGER HINWEIS:
Die serienmäßig mitgelieferten Schrauben SCHR-ANC-M8X25 passen ausschließlich für Distanzplatten bis 1 mm Stärke.
Die für höhere Distanzplatten passenden Schrauben können Sie der Tabelle, die bei den Befestigungsschrauben auf der nachfolgenden Seite angeführt ist, entnehmen.
Für Sonderkonstruktionen sind auch Schrauben in größeren Längen erhältlich.

Skizze

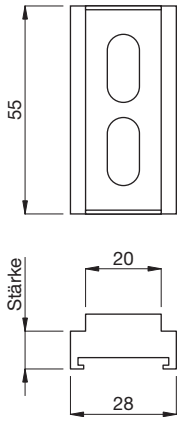

Ausführungen

F1 - natur

roh - gleitgeschliffen

edelstahlfinish pulverbeschichtet

Abb.: DPL-ANC-F02-F1

Distanzplatte für Anca-Haustürband für Flügel

Bestell-Nr.	Ausführung	Stück/ Krt.	Stück/ Ü-Krt.	Bruttopreis/Stück o.Mwst.	Bruttopreis/Stück m.Mwst.
DPL-ANC-F02-F1	F1 - natur	1	6	**16,36**	19,63
DPL-ANC-F02-EFP	edelstahlfinish pulverb.	1	6	**16,40**	19,68
DPL-ANC-F02-ROH	roh - gleitgeschliffen	1	6	**17,55**	21,06

Sonderstärken: Distanzplatten in Sonderstärken sind auf Anfrage lieferbar.

Abb.: BOLZ-ANC-52

Befestigungsbolzen für Anca-Haustürband

Bestell-Nr.	Ausführung	Stück/ Krt.	Stück/ Ü-Krt.	Bruttopreis/Stück o.Mwst.	Bruttopreis/Stück m.Mwst.
BOLZ-ANC-52	gelb verzinkt	1	6	**5,49**	6,59
BOLZ-ANC-60	gelb verzinkt	1	6	**5,49**	6,59
BOLZ-ANC-72	gelb verzinkt	1	6	**10,31**	12,37
BOLZ-ANC-100	gelb verzinkt	1	6	**15,74**	18,89

Abb.: SCHR-ANC-M8X25-WV

Abb.: SIS-ANC-WV

Befestigungsschraube für Anca-Haustürband, Edelstahl

Bestell-Nr.	Ausführung	Stück/ Krt.	Stück/ Ü-Krt.	Bruttopreis/Stück o.Mwst.	Bruttopreis/Stück m.Mwst.
Innensechskantschrauben Edelstahl					
SCHR-ANC-M8X25-ES	Edelstahl	6	36	**1,25**	1,50
SCHR-ANC-M8X30-ES	Edelstahl	6	36	**2,13**	2,56
SCHR-ANC-M8X35-ES	Edelstahl	6	36	**2,13**	2,56
SCHR-ANC-M8X40-ES	Edelstahl	6	36	**2,43**	2,92
Innensechskantschrauben Stahl verzinkt					
SCHR-ANC-M8X25-WV	weiß verzinkt	6	36	**0,35**	0,42
SCHR-ANC-M8X30-WV	weiß verzinkt	6	36	**0,41**	0,49
SCHR-ANC-M8X35-WV	weiß verzinkt	6	36	**0,41**	0,49
SCHR-ANC-M8X40-WV	weiß verzinkt	6	36	**0,75**	0,90
Sicherungsscheibe aus Edelstahl					
SIS-ANC-ES	Edelstahl	6	36	**0,54**	0,65
Sicherungsscheibe aus Stahl verzinkt					
SIS-ANC-WV	weiß verzinkt	6	36	**0,09**	0,11

Sonderschrauben: Die angeführten Schrauben passen für alle serienmäßig lieferbaren Distanzplatten. Für Sonderkonstruktionen sind die Schrauben auch in größeren Längen erhältlich.
Sicherungsscheibe: Zur Befestigung jeder Schraube eine Sicherungsscheibe verwenden. Diese muss gesondert bestellt werden.

Schraubenwahl in Abhängigkeit von der Distanzplattenhöhe

Schrauben-abmessung	für Distanzplattenhöhe von	für Distanzplattenhöhe bis
M8x25	ohne	ohne
M8x30	4 mm	7 mm
M8x35	8 mm	12 mm
M8x40	13 mm	16 mm

Ausführungen

F1 - natur

weiß verzinkt

Edelstahl

gelb verzinkt

edelstahlfinish pul-verbeschichtet

roh - gleitgeschliffen

Helmut Goll GmbH
Mockenstraße 81
A-6971 Hard

Telefon: 0 55 74 / 74 1 77-0
Telefax: 0 55 74 / 74 1 77-80
E-Mail: vertrieb-at@helmutgoll.com

Ausgabe 2020-03-01. Nicht kartellierte Preise.
Preis- und Konstruktionsänderungen vorbehalten.
Internet: www.helmutgoll.com

Antrieb.

Für die meisten ein Extrem. Für manche ein weiteres, erreichbares Ziel. Nur wer bereit ist, den entscheidenden Schritt zu machen, hebt sich von der Masse ab.

Top-A Haustürband für Kunststofftüren

Top 320-A Lift

- CE-zertifiziert
- Härtetest bestanden
- 3-dimensional einstellbar
- Rollenband
- durchgehender Achsbolzen

für geringe Überschlagstärken • schnelle Einstelltechnik • hoher Einstellkomfort • stufenlose Einstellungen • durchgehende Dichtungsebene • optimale Laufeigenschaften • Sicherheit dank Aushängesicherung • höchste Stabilität • maximaler Halt im Flügel • bis 120 kg Türgewicht • 200.000 Bewegungen

Top 320-A Lift

Haustürband für Kunststofftüren

Produktfamilie:

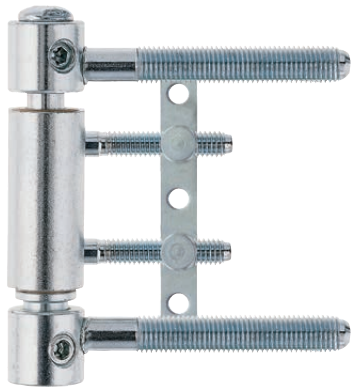

Top 320-A Lift mit Anker

Schaubild

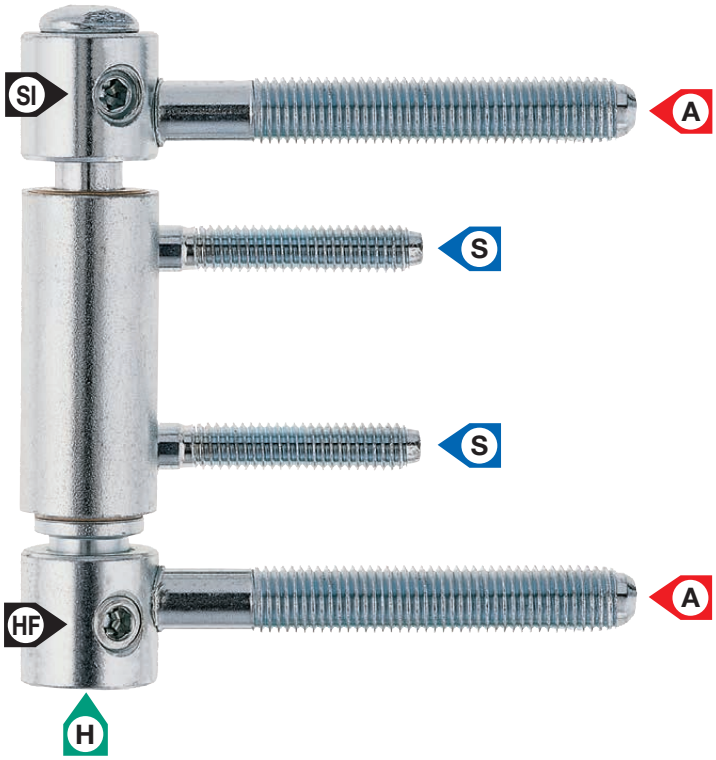

SI	Aushängesicherung
HF	Höhen-Feststellschraube
A	Andruckeinstellung
H	Höheneinstellung
S	Seiteneinstellung

Andruckeinstellung:	von **-4 mm** bis **+4 mm**. Stufenlos mit Gewindebolzen **A**.
Höheneinstellung:	von **-2,5 mm** bis **+3 mm**. Stufenlos mit Gewindeschraube **H**.
Seiteneinstellung:	von **-4 mm** bis **+4 mm**. Stufenlos mit Gewindebolzen **S**.

Einsatzbereich: 3-dimensional einstellbares Haustür-Einbohrband für Kunststofftüren.
Gerade stehende Bänder: Beim Top 320-A Lift Haustürband stehen die Bandteile wegen des durchgehenden Achsbolzens stets gerade.
Selbstschmierendes Sintermetalllager: Sorgt sowohl in horizontaler als auch in axialer Richtung für optimale Laufeigenschaften.
Gewindebolzen: Die Gewindebolzen für den Türrahmen sind einsatzgehärtet und selbstformend ausgeführt.
Aushängesicherung: Das Top 320-A Lift Haustürband wird serienmäßig mit einer Aushängesicherung geliefert.

Helmut Goll GmbH
Mockenstraße 81
A-6971 Hard

Telefon: 0 55 74 / 74 1 77-0
Telefax: 0 55 74 / 74 1 77-80
E-Mail: vertrieb-at@helmutgoll.com

Ausgabe 2020-03-01. Nicht kartellierte Preise.
Preis- und Konstruktionsänderungen vorbehalten.
Internet: www.helmutgoll.com

Top 320-A Lift - Haustürband für Kunststofftüren für direkte Montage

Bestell-Nr.	Ausführung	Stück/ Krt.	Stück/ Ü-Krt.	Bruttopreis/Stück o.Mwst.	Bruttopreis/Stück m.Mwst.
mit SM-Lager, mit Aushängesicherung, Rahmenbolzen Ø9,8x70 mm, Flügelbolzen Ø7x39 mm					
TO320SM-HSL-A01-EFP-S	edelstahlfinish pulverb.- links	10	50	**33,27**	39,92
TO320SM-HSR-A01-EFP-S	edelstahlfinish pulverb.- rechts	10	50	**33,27**	39,92
TO320SM-HSL-A01-WV-S	weiß verz. - links	10	50	**28,67**	34,40
TO320SM-HSR-A01-WV-S	weiß verz. - rechts	10	50	**28,67**	34,40
TO320SM-HSL-A01-WE-S	weiß RAL9016 li	10	50	**32,47**	38,96
TO320SM-HSR-A01-WE-S	weiß RAL9016 re	10	50	**32,47**	38,96
mit SM-Lager, mit Aushängesicherung, Rahmenbolzen Ø9,8x82 mm, Flügelbolzen Ø7x39 mm					
TO320SM-HSL-A01-EFP-S S4	edelstahlfinish pulverb.- links	10	50	**34,04**	40,85
TO320SM-HSR-A01-EFP-S S4	edelstahlfinish pulverb.- rechts	10	50	**34,04**	40,85
TO320SM-HSL-A01-WV-S S4	weiß verz. - links	10	50	**30,44**	36,53
TO320SM-HSR-A01-WV-S S4	weiß verz. - rechts	10	50	**30,44**	36,53
TO320SM-HSL-A01-WE-S S4	weiß RAL9016 li	10	50	**33,29**	39,95
TO320SM-HSR-A01-WE-S S4	weiß RAL9016 re	10	50	**33,29**	39,95

Produkt Klassifizierungsschlüssel							EN1935:2002
4	7	6	0	1	2	1	13

Eignung für die Verwendung an Türen in Rettungswegen ohne Anforderungen an den Rauch- und/oder Brandschutz

3D HS

SM – selbstschließend, wartungsfrei, Massiv-Metallgleitlager

Höhe und Seite
ohne Aushängen des Türflügels einstellbar!

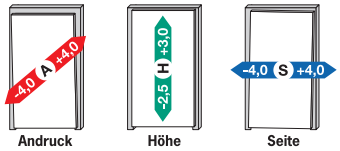

Abb.:
TO320SM-HSL-A01-WV-S

Befestigung im Türflügel: Die Befestigung im Türflügel erfolgt mit Hilfe des speziellen Tragankers **ANKER-TO320-02**. Bestellen Sie diesen gesondert mit.
Wichtiger Hinweis: Das Top 320-A Lift Haustürband **TO320..S4** mit 82 mm langem Rahmenbolzen eignet sich speziell für die starken Türrahmen der neuen Generation.
Befestigung im Türrahmen: Bei ausreichend starker Armierung können die Gewindebolzen mit ihrem einsatzgehärteten, selbstformenden Gewinde direkt in die Armierung eingeschraubt werden.
Wichtig !!!: Das Kunststofftürprofil muss direkt oberhalb und unterhalb jedes Bandes mindestens 3-fach mit der Armierung verschraubt werden.

Einbauskizze

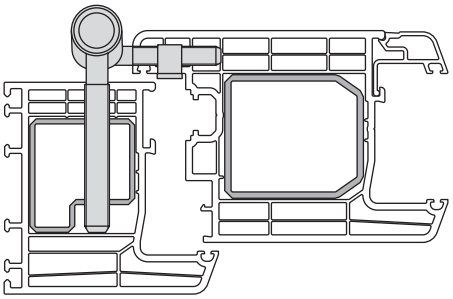

Skizze

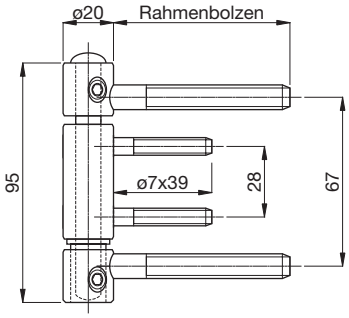

Abmessungen, Tragkraft unter Prüfbedingungen

Band-type	Rahmenb. mm	Flügelb. mm	Bandrolle Ø mm	Bandhöhe mm	Tragkraft 2 Bd. kg	Tragkraft 3 Bd. kg
A01	Ø9,8x70	Ø7x39	Ø20	95	100	120
A01..S4	Ø9,8x82	Ø7x39	Ø20	95	100	120

Zubehör / Technische Informationen

Siehe	ab Seite
Aufsteckhülse AH320TO	100
Großserienbohrlehre für Top 320-A	134
Werkzeugsatz für Top 320-A	136
Montageanleitung für Top 320-A Lift	184
Einbauanleitung für Top 320-A Lift	185

Ausführungen

edelstahlfinish pulverbeschichtet

weiß - RAL9016

weiß verzinkt

AH320TO - Aufsteckhülse

aus Kunststoff

Aufsteckhülse AH320TO mit Segmentkopf - Kunststoff

Bestell-Nr.	Ausführung	Grt./ Krt.	Grt./ Ü-Krt.	Bruttopreis/Grt. o.Mwst.	Bruttopreis/Grt. m.Mwst.
AH320TO-KU-SK-EF	edelstahlfinish lackiert	10	50	**6,70**	8,04
AH320TO-KU-SK-CM	verchromt matt lackiert	10	50	**6,70**	8,04
AH320TO-KU-SK-MS	messingfarben	10	50	**9,71**	11,65
AH320TO-KU-SK-BU	brüniert	10	50	**6,70**	8,04
AH320TO-KU-SK-WE	weiß - RAL9016	10	50	**3,78**	4,54
AH320TO-KU-SK-BR	braun - RAL8019	10	50	**3,78**	4,54
AH320TO-KU-SK-SC	schwarz - RAL9005	10	50	**3,78**	4,54

Abmessungen

Innen-Ø mm
Innen-Ø20

Skizze

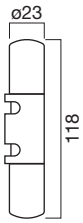

Ausführungen

- edelstahlfinish lackiert
- verchromt matt lackiert
- messingfarben
- brüniert
- weiß - RAL9016
- braun - RAL8019
- schwarz - RAL9005

Helmut Goll GmbH
Mockenstraße 81
A-6971 Hard

Telefon: 0 55 74 / 74 1 77-0
Telefax: 0 55 74 / 74 1 77-80
E-Mail: vertrieb-at@helmutgoll.com

Ausgabe 2020-03-01. Nicht kartellierte Preise.
Preis- und Konstruktionsänderungen vorbehalten.
Internet: www.helmutgoll.com

Befestigungsanker für Kunststofftüren für Top 316-A und Top 320-A

Bestell-Nr.	Ausführung	Stück/ Krt.	Stück/ Ü-Krt.	Bruttopreis/Stück o.Mwst.	Bruttopreis/Stück m.Mwst.
Befestigungsanker					
ANKER-TO320-02-WV	weiß verzinkt	10	50	**2,72**	3,26
Befestigungsschraube für Anker					
SCHR-ANKER-3.5X12-WV	weiß verzinkt	500	2500	**0,12**	0,14

Hinweis: Pro Befestigungsanker benötigen Sie 3 Stück Befestigungsschrauben.

Distanzplatte für Befestigungsanker

Bestell-Nr.	Ausführung	Stück/ Krt.	Stück/ Ü-Krt.	Bruttopreis/Stück o.Mwst.	Bruttopreis/Stück m.Mwst.
ANKER-DPL-02-ES	Edelstahl	10	50	**0,99**	1,19

Einsatz: Bei einigen Kunststoffprofilen ist der Einsatz der Distanzplatte **ANKER-DPL-02** notwendig, damit der **ANKER-TO320-02** sauber im Profil aufliegt.

Ausführungen

Edelstahl weiß verzinkt

Helmut Goll GmbH
Mockenstraße 81
A-6971 Hard

Telefon: 0 55 74 / 74 1 77-0
Telefax: 0 55 74 / 74 1 77-80
E-Mail: vertrieb-at@helmutgoll.com

Top 316-A Lift

Haustürband für Kunststofftüren

Produktfamilie:

Top 316-A Lift mit Anker

Schaubild

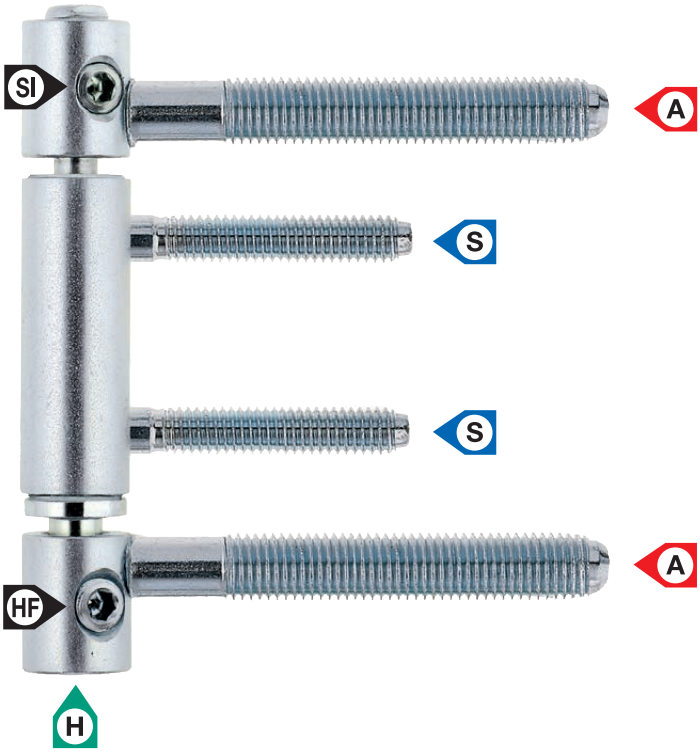

SI	Aushängesicherung
HF	Höhen-Feststellschraube
A	Andruckeinstellung
H	Höheneinstellung
S	Seiteneinstellung

Andruckeinstellung:	von **-4 mm** bis **+4 mm**. Stufenlos mit Gewindebolzen **A**.
Höheneinstellung:	von **-2,5 mm** bis **+3 mm**. Stufenlos mit Gewindeschraube **H**.
Seiteneinstellung:	von **-4 mm** bis **+4 mm**. Stufenlos mit Gewindebolzen **S**.

Einsatzbereich: 3-dimensional einstellbares Haustür-Einbohrband für Kunststofftüren.
Gerade stehende Bänder: Beim Top 316-A Lift Haustürband stehen die Bandteile wegen des durchgehenden Achsbolzens stets gerade.
Delrin-Lager: Sorgt sowohl in horizontaler als auch in axialer Richtung für optimale Laufeigenschaften.
Gewindebolzen: Die Gewindebolzen für den Türrahmen sind einsatzgehärtet und selbstformend ausgeführt.
Aushängesicherung: Das Top 316-A Lift Haustürband wird serienmäßig mit einer Aushängesicherung geliefert.

Helmut Goll GmbH
Mockenstraße 81
A-6971 Hard
Telefon: 0 55 74 / 74 1 77-0
Telefax: 0 55 74 / 74 1 77-80
E-Mail: vertrieb-at@helmutgoll.com
Ausgabe 2020-03-01. Nicht kartellierte Preise.
Preis- und Konstruktionsänderungen vorbehalten.
Internet: www.helmutgoll.com

Top 316-A Lift - Haustürband für Kunststofftüren für direkte Montage

Bestell-Nr.	Ausführung	Stück/ Krt.	Stück/ Ü-Krt.	Bruttopreis/Stück o.Mwst.	Bruttopreis/Stück m.Mwst.
mit Delrinlager und Aushängesicherung, Rahmenbolzen Ø9,8x70 mm, Flügelbolzen Ø7x41 mm					
TO316DL-HSL-A01-WV-S	weiß verz. - links	10	50	**28,67**	34,40
TO316DL-HSR-A01-WV-S	weiß verz. - rechts	10	50	**28,67**	34,40
mit Delrinlager und Aushängesicherung, Rahmenbolzen Ø9,8x82 mm, Flügelbolzen Ø7x41 mm					
TO316DL-HSL-A01-WV-S S4	weiß verz. - links	10	50	**30,44**	36,53
TO316DL-HSR-A01-WV-S S4	weiß verz. - rechts	10	50	**30,44**	36,53

Höhe und Seite
ohne Aushängen des Türflügels einstellbar!

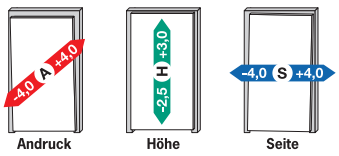

Abb.:
TO316DL-HSL-A01-WV-S

Befestigung im Türflügel: Die Befestigung im Türflügel erfolgt mit Hilfe des speziellen Tragankers **ANKER-TO320-02**. Bestellen Sie diesen gesondert mit.
Wichtiger Hinweis: Das Top 316-A Lift Haustürband **TO316..S4** mit 82 mm langem Rahmenbolzen eignet sich speziell für die starken Türrahmen der neuen Generation.
Befestigung im Türrahmen: Bei ausreichend starker Armierung können die Gewindebolzen mit ihrem einsatzgehärteten, selbstformenden Gewinde direkt in die Armierung eingeschraubt werden.
Wichtig !!!: Das Kunststofftürprofil muss direkt oberhalb und unterhalb jedes Bandes mindestens 3-fach mit der Armierung verschraubt werden.

Einbauskizze

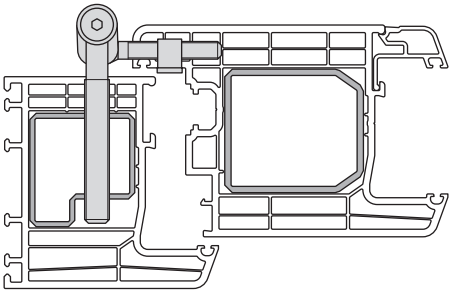

Skizze

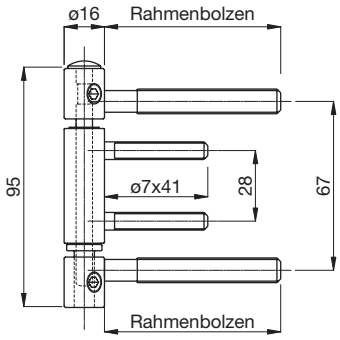

Abmessungen

Band-type	Rahmenb. mm	Flügelb. mm	Bandrolle Ø mm	Bandhöhe mm	Tragkraft 2 Bd. kg	Tragkraft 3 Bd. kg
A01	Ø9,8x70	Ø7x41	Ø16	95	100	120
A01..S4	Ø9,8x82	Ø7x41	Ø16	95	100	120

Zubehör / Technische Informationen

Siehe	ab Seite
Aufsteckhülse AH316TO	104
Großserienbohrlehre für Top 316-A	138
Werkzeugsatz für Top 316-A	140
Montageanleitung für Top 316-A Lift	182
Einbauanleitung für Top 316-A Lift	183

Ausführungen

weiß verzinkt

Helmut Goll GmbH
Mockenstraße 81
A-6971 Hard
Telefon: 0 55 74 / 74 1 77-0
Telefax: 0 55 74 / 74 1 77-80
E-Mail: vertrieb-at@helmutgoll.com

AH316TO - Aufsteckhülse

aus Kunststoff

Aufsteckhülse AH316TO mit Segmentkopf - Kunststoff

Bestell-Nr.	Ausführung	Grt./ Krt.	Grt./ Ü-Krt.	Bruttopreis/Grt. o.Mwst.	Bruttopreis/Grt. m.Mwst.
AH316TO-KU-SK-EF	edelstahlfinish lackiert	10	50	**6,70**	8,04
AH316TO-KU-SK-CM	verchromt matt lackiert	10	50	**6,70**	8,04
AH316TO-KU-SK-MS	messingfarben	10	50	**9,71**	11,65
AH316TO-KU-SK-BU	brüniert	10	50	**6,70**	8,04
AH316TO-KU-SK-WE	weiß - RAL9016	10	50	**3,78**	4,54

Abmessungen

Innen-Ø mm
Innen-Ø16

Skizze

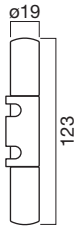

Ausführungen

- edelstahlfinish lackiert
- brüniert
- verchromt matt lackiert
- weiß - RAL9016
- messingfarben

Helmut Goll GmbH
Mockenstraße 81
A-6971 Hard

Telefon: 0 55 74 / 74 1 77-0
Telefax: 0 55 74 / 74 1 77-80
E-Mail: vertrieb-at@helmutgoll.com

Ausgabe 2020-03-01. Nicht kartellierte Preise.
Preis- und Konstruktionsänderungen vorbehalten.
Internet: www.helmutgoll.com

Befestigungsanker für Kunststofftüren für Top 316-A und Top 320-A

Bestell-Nr.	Ausführung	Stück/ Krt.	Stück/ Ü-Krt.	Bruttopreis/Stück o.Mwst.	Bruttopreis/Stück m.Mwst.
Befestigungsanker					
ANKER-TO320-02-WV	weiß verzinkt	10	50	**2,72**	3,26
Befestigungsschraube für Anker					
SCHR-ANKER-3.5X12-WV	weiß verzinkt	500	2500	**0,12**	0,14

Hinweis: Pro Befestigungsanker benötigen Sie 3 Stück Befestigungsschrauben.

Distanzplatte für Befestigungsanker

Bestell-Nr.	Ausführung	Stück/ Krt.	Stück/ Ü-Krt.	Bruttopreis/Stück o.Mwst.	Bruttopreis/Stück m.Mwst.
ANKER-DPL-02-ES	Edelstahl	10	50	**0,99**	1,19

Einsatz: Bei einigen Kunststoffprofilen ist der Einsatz der Distanzplatte **ANKER-DPL-02** notwendig, damit der **ANKER-TO320-02** sauber im Profil aufliegt.

Ausführungen

Edelstahl weiß verzinkt

Helmut Goll GmbH
Mockenstraße 81
A-6971 Hard

Telefon: 0 55 74 / 74 1 77-0
Telefax: 0 55 74 / 74 1 77-80
E-Mail: vertrieb-at@helmutgoll.com

Technik.

Gut ausgerüstet mit dem Besten. Alles passt.

Damit jeder Griff locker von der Hand geht, bieten wir ein durchdachtes Sortiment an modernen Verarbeitungshilfen. So arbeiten Sie komfortabel und schnell.

Verarbeitungshilfen

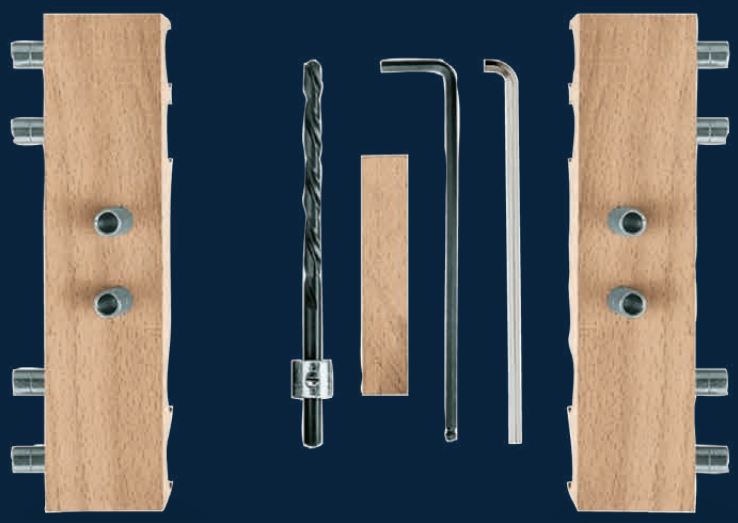

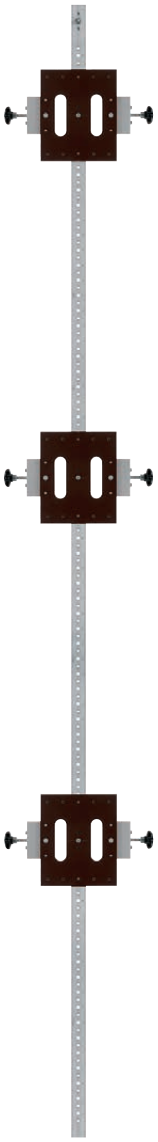

Aluminium-Trägerschiene
GSB3-TRA-RA
mit 3 Frässchablonen
GSB3-DU320-FS-BT
und 3 Anschlagklötzen
GSB3-AK-...

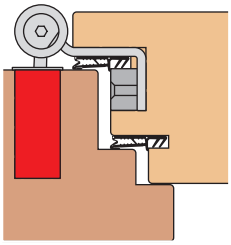

Bohrbild - Frässchablone für die Bandtasche:
GSB3-DU320-FS-BT

Einfach-Werkzeug:
Aluminium-Trägerschiene
GSB3-TRA-RA-300
mit 1 Anschlagklotz:
GSB3-AK-...
mit 1 Frässchablone:
GSB3-DU320-FS-BT-E

GSB-3000 - Aluminium-Trägerschiene und Anschlagklötze für den Türrahmen

Bestell-Nr.	Ausführung	Stück/ Krt.	Nettopreis/Stück o.Mwst.	m.Mwst.
Trägerschiene für den Türrahmen				
GSB3-TRA-RA	Aluminiumschiene - 3,00 m lang	1	**181,16**	217,39
Trägerschiene für den Türrahmen, für das Einfach-Werkzeug				
GSB3-TRA-RA-300	Aluminiumschiene - 30 cm lang	1	**16,52**	19,82
Anschlagklötze für die Trägerschiene für den Türrahmen				
GSB3-AK-15-04	Überschlag 15 mm, Falzluft 4 mm	1	**23,90**	28,68
GSB3-AK-15-05	Überschlag 15 mm, Falzluft 5 mm	1	**23,90**	28,68
GSB3-AK-18-04	Überschlag 18 mm, Falzluft 4 mm	1	**23,90**	28,68
GSB3-AK-18-05	Überschlag 18 mm, Falzluft 5 mm	1	**23,90**	28,68
GSB3-AK-18-12	Überschlag 18 mm, Falzluft 12 mm	1	**23,90**	28,68
GSB3-AK-20-04	Überschlag 20 mm, Falzluft 4 mm	1	**23,90**	28,68
GSB3-AK-20-05	Überschlag 20 mm, Falzluft 5 mm	1	**23,90**	28,68
GSB3-AK-20-12	Überschlag 20 mm, Falzluft 12 mm	1	**23,90**	28,68
GSB3-AK-ST-04	flächenb. Anschlag, Falzluft 4 mm, TSL	1	**23,90**	28,68
GSB3-AK-ST-05	flächenb. Anschlag, Falzluft 5 mm, TSL	1	**23,90**	28,68
GSB3-AK-TZ-06	flächenb. Anschlag, Falzluft 6 mm, TZ	1	**23,90**	28,68
GSB3-AK-TZ-07	flächenb. Anschlag, Falzluft 7 mm, TZ	1	**23,90**	28,68
GSB3-AK-TZ-08	flächenb. Anschlag, Falzluft 8 mm, TZ	1	**23,90**	28,68

Rasterung: Die Trägerschiene **GSB3-TRA-RA** ist mit einer 4 cm Rasterung versehen. So kann die Position der Frässchablonen/Bohrklötze für unterschiedliche Türhöhen leicht und bequem eingerichtet werden.
Wichtiger Hinweis: Zur Aluminium-Trägerschiene **GSB3-TRA-RA(-E)** gehören Anschlagklötze **GSB3-AK-...** , die passend für den gewünschten Überschlag und die erforderliche Falzluft geliefert werden.
Durch den Einsatz dieser Anschlagklötze, die sich einfach wechseln lassen, ist es möglich, die Großserienbohrlehre **GSB-3000** in kürzester Zeit z.B. für einen anderen Überschlag umzurüsten.
Für die erstmalige Bestellung einer Großserienbohrlehre **GSB-3000** wenden Sie sich am besten an unser Verkaufsteam, das Sie gerne bei der korrekten Auswahl der Komponenten unterstützt.

GSB-3000 - Duplex 320/321 - Frässchablone für die Bandtasche

Bestell-Nr.	Ausführung	Stück/ Krt.	Nettopreis/Stück o.Mwst.	m.Mwst.
für den Türrahmen, für die Bandtasche				
GSB3-DU320-FS-BT	Frässchablone - Bandtasche	1	**94,30**	113,16
für den Türrahmen, für die Bandtasche, für das Einfach-Werkzeug				
GSB3-DU320-FS-BT-E	Frässchablone - Bandtasche, einfach	1	**78,74**	94,49

Einsatz: Zum Ausfräsen der Ausnehmung für die Bandtasche.
Ausführung: Die Frässchablonen sind aus Pertinaxplatten hergestellt, welche auf die Aluminium-Trägerschiene **GSB3-TRA-RA** montiert werden können.
Wichtiger Hinweis: Verwenden Sie zum Fräsen einen Ø16 mm Fräser und einen Ø27 mm Anlaufring.
Wichtiger Hinweis: Geben Sie bei Ihrer Bestellung die Anzahl der gewünschten Frässchablonen bekannt. Sie benötigen im Normalfall 2 bis 4 Stück Frässchablonen für eine Trägerschiene.

Helmut Goll GmbH
Mockenstraße 81
A-6971 Hard

Telefon: 0 55 74 / 74 1 77-0
Telefax: 0 55 74 / 74 1 77-80
E-Mail: vertrieb-at@helmutgoll.com

Ausgabe 2020-03-01. Nicht kartellierte Preise.
Preis- und Konstruktionsänderungen vorbehalten.
Internet: www.helmutgoll.com

GSB-3000 - Duplex 320/321 - Werkzeugsatz komplett für Bandtasche BT-17

Bestell-Nr.	Ausführung	Satz/ Krt.	Nettopreis/Satz o.Mwst.	m.Mwst.
WKZ-DU320-BT-17	Werkzeugsatz komplett	1	**119,54**	143,45

Einsatzbereich: Für min. 24 mm Falztiefe. Zum Bohren der Löcher für die Befestigung und Einstellung der Bandtasche.
Ausführung: Die Bohrlehre für die Bandtasche ist aus einem Aluminiumwinkel hergestellt, in welchen gehärtete Bohrhülsen eingesetzt sind.
Anwendung: Nach dem Ausfräsen der Ausnehmung für die Bandtasche wird die Bohrlehre in die Ausnehmung eingesetzt und die Löcher für die Befestigung und Einstellung der Bandtasche können jetzt mit dem Bohrer **BOH-059-ZYL** mit Ø5,9 mm passgenau gebohrt werden.

Ein Werkzeugsatz **WKZ-DU320-BT-17** besteht aus folgenden Einzelteilen:

BOL-DU320-BT-17	1 Bohrlehre für die Bandtasche
BOH-059-ZYL	1 Bohrer Ø5,9 mm
INN-3-LANG	1 Innensechskantschlüssel, 3 mm (DU321..TSL..)
INN-4-LANG	1 Innensechskantschlüssel, 4 mm

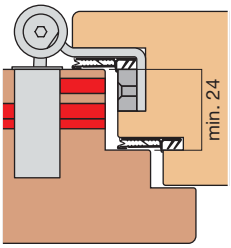

Bohrbild für Werkzeugsatz bei 18 mm Überschlag:
WKZ-DU320-BT-17

Werkzeugsatz
WKZ-DU320-BT-17

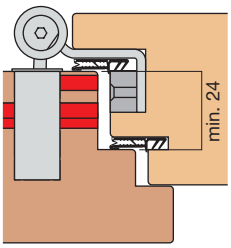

Bohrbild für Werkzeugsatz bei 15 mm Überschlag:
WKZ-DU320-BT-17

Duplex 320/321 - Werkzeugsatz Einzelteile für Bandtasche BT-17

Bestell-Nr.	Ausführung	Stück/ Krt.	Nettopreis/Stück o.Mwst.	m.Mwst.
BOL-DU320-BT-17	für Duplex 320/321	1	**108,91**	130,69
BOH-059-ZYL	Bohrer Ø5,9 mm	1	**7,47**	8,96
INN-3-LANG	Innensechskantschlüssel 3 mm	1	**1,58**	1,90
INN-4-LANG	Innensechskantschlüssel 4 mm, lang	1	**1,58**	1,90

GSB-3000 - Duplex 320/321 - Werkzeugsatz komplett für Bandtasche BT-26

Bestell-Nr.	Ausführung	Satz/ Krt.	Nettopreis/Satz o.Mwst.	m.Mwst.
WKZ-DU320-BT-26	Werkzeugsatz komplett	1	**119,54**	143,45

Einsatzbereich: Für min. 32 mm Falztiefe. Zum Bohren der Löcher für die Befestigung und Einstellung der Bandtasche.
Ausführung: Die Bohrlehre für die Bandtasche ist aus einem Aluminiumwinkel hergestellt, in welchen gehärtete Bohrhülsen eingesetzt sind.
Anwendung: Nach dem Ausfräsen der Ausnehmung für die Bandtasche wird die Bohrlehre in die Ausnehmung eingesetzt und die Löcher für die Befestigung und Einstellung der Bandtasche können jetzt mit dem Bohrer **BOH-059-ZYL** mit Ø5,9 mm passgenau gebohrt werden.

Ein Werkzeugsatz **WKZ-DU320-BT-26** besteht aus folgenden Einzelteilen:

BOL-DU320-BT-26	1 Bohrlehre für die Bandtasche
BOH-059-ZYL	1 Bohrer Ø5,9 mm
INN-3-LANG	1 Innensechskantschlüssel, 3 mm (DU321..TSL..)
INN-4-LANG	1 Innensechskantschlüssel, 4 mm

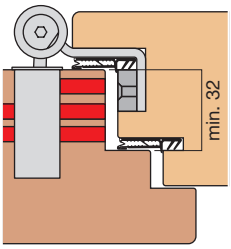

Bohrbild für Werkzeugsatz bei 18 mm Überschlag:
WKZ-DU320-BT-26

Werkzeugsatz
WKZ-DU320-BT-26

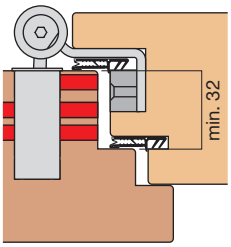

Bohrbild für Werkzeugsatz bei 15 mm Überschlag:
WKZ-DU320-BT-26

Duplex 320/321 - Werkzeugsatz Einzelteile für Bandtasche BT-26

Bestell-Nr.	Ausführung	Stück/ Krt.	Nettopreis/Stück o.Mwst.	m.Mwst.
BOL-DU320-BT-26	für Duplex 320/321	1	**108,91**	130,69
BOH-059-ZYL	Bohrer Ø5,9 mm	1	**7,47**	8,96
INN-3-LANG	Innensechskantschlüssel 3 mm	1	**1,58**	1,90
INN-4-LANG	Innensechskantschlüssel 4 mm, lang	1	**1,58**	1,90

Aluminium-Trägerschiene
GSB3-TRA-FL
mit 3 Frässchablonen
GSB3-DU320-FS-..

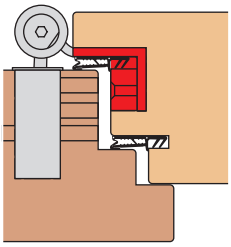

Bohrbild - Frässchablone
für den Bandlappen
mit Dichtung im Überschlag
für 3,5 mm Einfrästiefe:
GSB3-DU320-FS-35

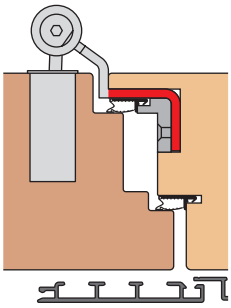

Bohrbild - Frässchablone
für den Bandlappen Z1/Z2
flächenbündiger Anschlag:
GSB3-DU320-FS-35

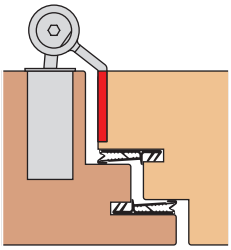

Bohrbild - Frässchablone
für den Banlappen lang
flächenbündiger Anschlag:
GSB3-DU321-FS-STL

Einfach-Werkzeug:
Aluminium-Trägerschiene
GSB3-TRA-FL-100
mit 1 Frässchablone
GSB3-DU320-FS-..

GSB-3000 - Aluminium-Trägerschiene für den Türflügel

Bestell-Nr.	Ausführung	Stück/ Krt.	Nettopreis/Stück o.Mwst.	m.Mwst.
Trägerschiene für den Türflügel				
GSB3-TRA-FL	Aluminiumschiene - 3,00 m lang	1	**181,16**	217,39
Trägerschiene für den Türflügel, für das Einfach-Werkzeug				
GSB3-TRA-FL-100	Aluminiumschiene - 10 cm lang	1	**14,24**	17,09

Rasterung: Die Trägerschiene **GSB3-TRA-FL** ist mit einer 4 cm Rasterung versehen. So kann die Position der Frässchablonen/Bohrklötze für unterschiedliche Türhöhen leicht und bequem eingerichtet werden.

GSB-3000 - Duplex 320/321 - Frässchablone für den Bandlappen

Bestell-Nr.	Ausführung	Stück/ Krt.	Nettopreis/Stück o.Mwst.	m.Mwst.
für 3,5 mm Einfrästiefe				
GSB3-DU320-FS-35	Frässchablone - 3,5 mm Frästiefe	1	**107,66**	129,19
für flächenbündigen Anschlag, für Bandlappen 118 mm lang				
GSB3-DU321-FS-STL	Frässchablone - flächenbünd. Anschlag	1	**107,66**	129,19

Einsatzbereich: Zum Ausfräsen der Ausnehmung für den Bandlappen.
Ausführung: Die Frässchablonen sind aus Aluminiumklötzen gefertigt, auf welche Pertinaxplatten befestigt sind. Diese können auf die Aluminium-Trägerschiene **GSB3-TRA-FL** montiert werden.
Die obere Anschlagluft kann stufenlos eingestellt werden.
GSB3-DU320-FS-35: Diese Frässchablone eignet sich für Türflügel **mit** Dichtung im Überschlag außer dem Dichtungssystem **D1**. Sind sind somit auch für die Bandlappen Typ **Z1** und **Z2** geeignet. Die Einfrästiefe im Überschlag beträgt 3,5 mm.
GSB3-DU321-FS-STL: Diese Frässchablone passt zum Duplex-321-3D-**TSL** Haustürband für flächenbündigen Anschlag.
Wichtiger Hinweis: Verwenden Sie zum Fräsen einen Ø16 mm Fräser und einen Ø27 mm Anlaufring.
Wichtiger Hinweis: Geben Sie bei Ihrer Bestellung die Anzahl der gewünschten Frässchablonen bekannt. Sie benötigen im Normalfall 2 bis 4 Stück Frässchablonen für eine Trägerschiene.

Helmut Goll GmbH
Mockenstraße 81
A-6971 Hard

Telefon: 0 55 74 / 74 1 77-0
Telefax: 0 55 74 / 74 1 77-80
E-Mail: vertrieb-at@helmutgoll.com

Ausgabe 2020-03-01. Nicht kartellierte Preise.
Preis- und Konstruktionsänderungen vorbehalten.
Internet: www.helmutgoll.com

GSB-3000 - Aluminium-Trägerschiene für den Türflügel

Bestell-Nr.	Ausführung	Stück/ Krt.	Nettopreis/Stück o.Mwst.	m.Mwst.
Trägerschiene für den Türflügel				
GSB3-TRA-FL	Aluminiumschiene - 3,00 m lang	1	**181,16**	217,39

Rasterung: Die Trägerschiene **GSB3-TRA-FL** ist mit einer 4 cm Rasterung versehen. So kann die Position der Frässchablonen/Bohrklötze für unterschiedliche Türhöhen leicht und bequem eingerichtet werden.

GSB-3000 - Duplex 320/321 - Bohrklotz für den Türflügel

Bestell-Nr.	Ausführung	Stück/ Krt.	Nettopreis/Stück o.Mwst.	m.Mwst.
mit Dichtung im Überschlag				
GSB3-DU320-BK-MD	mit Dichtung im Überschlag	1	**113,00**	135,60
ohne Dichtung im Überschlag				
GSB3-DU320-BK-OD	ohne Dichtung im Überschlag	1	**113,00**	135,60

Einsatzbereich: Zum Bohren der Löcher für die Türflügel-Gewindebolzen. Die Bohrklötze sind aus Aluminium gefertigt, in welche gehärtete Bohrhülsen eingesetzt sind. Diese können auf die Aluminium-Trägerschiene **GSB3-TRA-FL** montiert werden. Die obere Anschlagluft kann stufenlos eingestellt werden.
Wichtiger Hinweis: Verwenden Sie zum Bohren der Löcher den Bohrer **BOH-087-STU** mit Ø8,7 mm. Beim Einsatz von **100 mm langen** Gewindebolzen **(DU320 ... S1)** müssen die Bohrlöcher bei harten Hölzern mit dem Bohrer **BOH-090-ZYL** mit Ø9,0 mm nachgebohrt werden.
Wichtiger Hinweis: Geben Sie bei Ihrer Bestellung die Anzahl der gewünschten Bohrklötze bekannt. Sie benötigen im Normalfall 2 bis 4 Stück Bohrklötze für eine Trägerschiene.

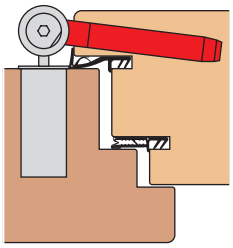

Bohrbild für Bohrklotz
mit Dichtung im Überschlag:
GSB3-DU320-BK-MD

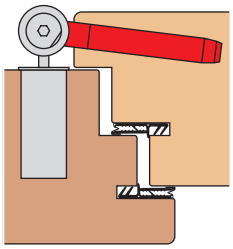

Bohrbild für Bohrklotz
ohne Dichtung im Überschlag:
GSB3-DU320-BK-OD

Aluminium-Trägerschiene:
GSB3-TRA-FL
mit 3 Bohrklötzen
mit Dichtung im Überschlag:
GSB3-DU320-BK-MD
ohne Dichtung im Überschlag:
GSB3-DU320-BK-OD

Helmut Goll GmbH
Mockenstraße 81
A-6971 Hard
Telefon: 0 55 74 / 74 1 77-0
Telefax: 0 55 74 / 74 1 77-80
E-Mail: vertrieb-at@helmutgoll.com

Werkzeugsatz für Gewindebolzen:
WKZ-DU320-GB

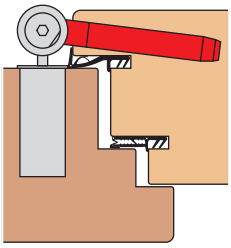

Bohrbild für Werkzeugsatz mit Dichtung im Überschlag:
WKZ-DU320-GB-MD

GSB-3000 - Duplex 320 - Werkzeugsatz komplett für den Gewindebolzen

Bestell-Nr.	Ausführung	Satz/ Krt.	Nettopreis/Satz o.Mwst.	m.Mwst.
WKZ-DU320-GB-MD	Werkzeugsatz komplett	1	**42,68**	51,22

Einsatzbereich: Zum Bohren der Löcher für den Türflügel-Gewindebolzen. Für das Duplex 320 Haustürband mit Gewindebolzen.
Ausführung: Die Bohrlehre ist aus einem Bucheklotz hergestellt, in welchen eine gehärtete Bohrhülse eingesetzt ist.

Ein Werkzeugsatz **WKZ-DU320-GB-MD** besteht aus folgenden Einzelteilen:

BOL-DU320-GB-MD	1 Bohrlehre für Flügel (rechts und links geeignet)
BOH-087-STU	1 Stufenbohrer Ø8,7 mm
SRI-092-L	1 Stellring für den Bohrer BOH-087-STU

Wichtiger Hinweis: Beim Einsatz von 100 mm langen Flügel-Gewindebolzen (DU320...S1) müssen die Bohrlöcher bei harten Hölzern mit dem Bohrer **BOH-090-ZYL** mit Ø9,0 mm nachgebohrt werden. Dieser muss gesondert bestellt werden (siehe Werkzeugsatz Einzelteile).

Duplex 320 - Bohrlehre für den Gewindebolzen

Bestell-Nr.	Ausführung	Stück/ Krt.	Nettopreis/Stück o.Mwst.	m.Mwst.
BOL-DU320-GB-MD	für Duplex 320	1	**26,71**	32,05
BOH-087-STU	Stufenbohrer Ø8,7 mm	1	**10,22**	12,26
SRI-092-L	Stellring f. Ø8,2-9,2 mm	1	**5,75**	6,90
BOH-090-ZYL	Bohrer Ø9,0 mm	1	**10,22**	12,26

Werkzeugsatz
WKZ-DU320-BT-17

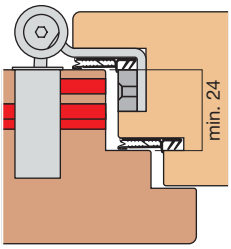

Bohrbild für Werkzeugsatz bei 18 mm Überschlag:
WKZ-DU320-BT-17

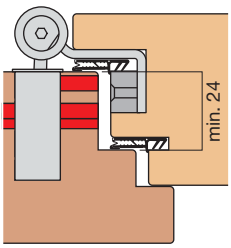

Bohrbild für Werkzeugsatz bei 15 mm Überschlag:
WKZ-DU320-BT-17

GSB-3000 - Duplex 320/321 - Werkzeugsatz komplett für Bandtasche BT-17

Bestell-Nr.	Ausführung	Satz/ Krt.	Nettopreis/Satz o.Mwst.	m.Mwst.
WKZ-DU320-BT-17	Werkzeugsatz komplett	1	**119,54**	143,45

Einsatzbereich: Für min. 24 mm Falztiefe. Zum Bohren der Löcher für die Befestigung und Einstellung der Bandtasche.
Ausführung: Die Bohrlehre für die Bandtasche ist aus einem Aluminiumwinkel hergestellt, in welchen gehärtete Bohrhülsen eingesetzt sind.
Anwendung: Nach dem Ausfräsen der Ausnehmung für die Bandtasche wird die Bohrlehre in die Ausnehmung eingesetzt und die Löcher für die Befestigung und Einstellung der Bandtasche können jetzt mit dem Bohrer **BOH-059-ZYL** mit Ø5,9 mm passgenau gebohrt werden.

Ein Werkzeugsatz **WKZ-DU320-BT-17** besteht aus folgenden Einzelteilen:

BOL-DU320-BT-17	1 Bohrlehre für die Bandtasche
BOH-059-ZYL	1 Bohrer Ø5,9 mm
INN-3-LANG	1 Innensechskantschlüssel, 3 mm (DU321..TSL..)
INN-4-LANG	1 Innensechskantschlüssel, 4 mm

Duplex 320/321 - Werkzeugsatz Einzelteile für Bandtasche BT-17

Bestell-Nr.	Ausführung	Stück/ Krt.	Nettopreis/Stück o.Mwst.	m.Mwst.
BOL-DU320-BT-17	für Duplex 320/321	1	**108,91**	130,69
BOH-059-ZYL	Bohrer Ø5,9 mm	1	**7,47**	8,96
INN-3-LANG	Innensechskantschlüssel 3 mm	1	**1,58**	1,90
INN-4-LANG	Innensechskantschlüssel 4 mm, lang	1	**1,58**	1,90

Helmut Goll GmbH
Mockenstraße 81
A-6971 Hard

Telefon: 0 55 74 / 74 1 77-0
Telefax: 0 55 74 / 74 1 77-80
E-Mail: vertrieb-at@helmutgoll.com

Ausgabe 2020-03-01. Nicht kartellierte Preise.
Preis- und Konstruktionsänderungen vorbehalten.
Internet: www.helmutgoll.com

GSB-3000 - Duplex 320/321 - Werkzeugsatz komplett für Bandtasche BT-26

Bestell-Nr.	Ausführung	Satz/ Krt.	Nettopreis/Satz o.Mwst.	m.Mwst.
WKZ-DU320-BT-26	Werkzeugsatz komplett	1	**119,54**	143,45

Einsatzbereich: Für min. 32 mm Falztiefe. Zum Bohren der Löcher für die Befestigung und Einstellung der Bandtasche.
Ausführung: Die Bohrlehre für die Bandtasche ist aus einem Aluminiumwinkel hergestellt, in welchen gehärtete Bohrhülsen eingesetzt sind.
Anwendung: Nach dem Ausfräsen der Ausnehmung für die Bandtasche wird die Bohrlehre in die Ausnehmung eingesetzt und die Löcher für die Befestigung und Einstellung der Bandtasche können jetzt mit dem Bohrer **BOH-059-ZYL** mit Ø5,9 mm passgenau gebohrt werden.

Ein Werkzeugsatz **WKZ-DU320-BT-26** besteht aus folgenden Einzelteilen:

BOL-DU320-BT-26	1 Bohrlehre für die Bandtasche
BOH-059-ZYL	1 Bohrer Ø5,9 mm
INN-3-LANG	1 Innensechskantschlüssel, 3 mm (DU321..TSL..)
INN-4-LANG	1 Innensechskantschlüssel, 4 mm

Duplex 320/321 - Werkzeugsatz Einzelteile für Bandtasche BT-26

Bestell-Nr.	Ausführung	Stück/ Krt.	Nettopreis/Stück o.Mwst.	m.Mwst.
BOL-DU320-BT-26	für Duplex 320/321	1	**108,91**	130,69
BOH-059-ZYL	Bohrer Ø5,9 mm	1	**7,47**	8,96
INN-3-LANG	Innensechskantschlüssel 3 mm	1	**1,58**	1,90
INN-4-LANG	Innensechskantschlüssel 4 mm, lang	1	**1,58**	1,90

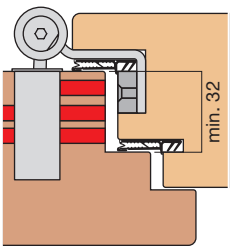

Bohrbild für Werkzeugsatz bei 18 mm Überschlag:
WKZ-DU320-BT-26

Werkzeugsatz
WKZ-DU320-BT-26

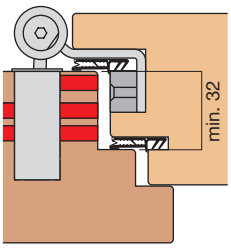

Bohrbild für Werkzeugsatz bei 15 mm Überschlag:
WKZ-DU320-BT-26

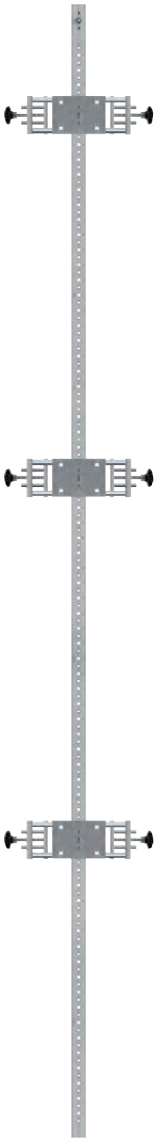

Aluminium-Trägerschiene:
GSB3-TRA-RA
mit 3 Anschlagklötzen:
GSB3-AK-...
mit 3 Bohrklötzen:
GSB3-TO320-BK-RA

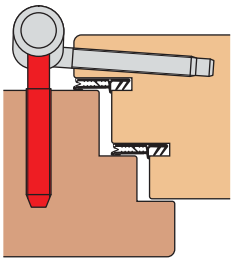

Bohrbild für Bohrklotz
mit Dichtung im Überschlag:
GSB3-TO320-BK-RA

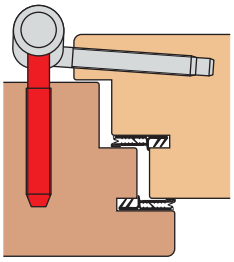

Bohrbild für Bohrklotz
ohne Dichtung im Überschlag:
GSB3-TO320-BK-RA

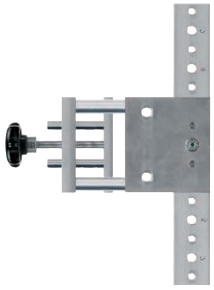

Einfach-Werkzeug:
Aluminium-Trägerschiene:
GSB3-TRA-RA-300
mit 1 Anschlagklotz:
GSB3-AK-...
mit 1 Bohrklotz:
GSB3-TO320-BK-RA-E

GSB-3000 - Aluminium-Trägerschiene und Anschlagklötze für den Türrahmen

Bestell-Nr.	Ausführung	Stück/ Krt.	Nettopreis/Stück o.Mwst.	m.Mwst.
Trägerschiene für den Türrahmen				
GSB3-TRA-RA	Aluminiumschiene - 3,00 m lang	1	**181,16**	217,39
Trägerschiene für den Türrahmen, für das Einfach-Werkzeug				
GSB3-TRA-RA-300	Aluminiumschiene - 30 cm lang	1	**16,52**	19,82
Anschlagklötze für die Trägerschiene für den Türrahmen				
GSB3-AK-15-04	Überschlag 15 mm, Falzluft 4 mm	1	**23,90**	28,68
GSB3-AK-15-05	Überschlag 15 mm, Falzluft 5 mm	1	**23,90**	28,68
GSB3-AK-18-04	Überschlag 18 mm, Falzluft 4 mm	1	**23,90**	28,68
GSB3-AK-18-05	Überschlag 18 mm, Falzluft 5 mm	1	**23,90**	28,68
GSB3-AK-18-12	Überschlag 18 mm, Falzluft 12 mm	1	**23,90**	28,68
GSB3-AK-20-04	Überschlag 20 mm, Falzluft 4 mm	1	**23,90**	28,68
GSB3-AK-20-05	Überschlag 20 mm, Falzluft 5 mm	1	**23,90**	28,68
GSB3-AK-20-12	Überschlag 20 mm, Falzluft 12 mm	1	**23,90**	28,68

Rasterung: Die Trägerschiene **GSB3-TRA-RA** ist mit einer 4 cm Rasterung versehen. So kann die Position der Frässchablonen/Bohrklötze für unterschiedliche Türhöhen leicht und bequem eingerichtet werden.
Wichtiger Hinweis: Zur Aluminium-Trägerschiene **GSB3-TRA-RA** gehören Anschlagklötze **GSB3-AK-...** , die passend für den gewünschten Überschlag und die erforderliche Falzluft geliefert werden.
Durch den Einsatz dieser Anschlagklötze, die sich einfach wechseln lassen, ist es möglich, die Großserienbohrlehre **GSB-3000** in kürzester Zeit z.B. für einen anderen Überschlag umzurüsten.
Für die erstmalige Bestellung einer Großserienbohrlehre **GSB-3000** wenden Sie sich am besten an unser Verkaufsteam, das Sie gerne bei der korrekten Auswahl der Komponenten unterstützt.

GSB-3000 - Top 320 S2- Bohrklotz für den Türrahmen

Bestell-Nr.	Ausführung	Stück/ Krt.	Nettopreis/Stück o.Mwst.	m.Mwst.
für den Türrahmen				
GSB3-TO320-BK-RA	für den Türrahmen	1	**94,30**	113,16
für den Türrahmen, für das Einfach-Werkzeug				
GSB3-TO320-BK-RA-E	für den Türrahmen, einfach	1	**78,74**	94,49

Einsatzbereich: Zum Bohren der Löcher für die Türrahmen-Gewindebolzen. Die Bohrklötze sind aus Aluminium gefertigt, in welche gehärtete Bohrhülsen eingesetzt sind. Diese können auf die Aluminium-Trägerschiene **GSB3-TRA-RA** montiert werden.
Wichtiger Hinweis: Verwenden Sie zum Bohren der Löcher den Bohrer **BOH-087-STU** mit Ø8,7 mm.
Wichtiger Hinweis: Geben Sie bei Ihrer Bestellung die Anzahl der gewünschten Bohrklötze bekannt. Sie benötigen im Normalfall 2 bis 4 Stück Bohrklötze für eine Trägerschiene.

Helmut Goll GmbH
Mockenstraße 81
A-6971 Hard

Telefon: 0 55 74 / 74 1 77-0
Telefax: 0 55 74 / 74 1 77-80
E-Mail: vertrieb-at@helmutgoll.com

Ausgabe 2020-03-01. Nicht kartellierte Preise.
Preis- und Konstruktionsänderungen vorbehalten.
Internet: www.helmutgoll.com

GSB-3000 - Aluminium-Trägerschiene für den Türflügel

Bestell-Nr.	Ausführung	Stück/ Krt.	Nettopreis/Stück o.Mwst.	m.Mwst.
Trägerschiene für den Türflügel				
GSB3-TRA-FL	Aluminiumschiene - 3,00 m lang	1	**181,16**	217,39
Trägerschiene für den Türflügel, für das Einfach-Werkzeug				
GSB3-TRA-FL-100	Aluminiumschiene - 10 cm lang	1	**14,24**	17,09

Rasterung: Die Trägerschiene **GSB3-TRA-FL** ist mit einer 4 cm Rasterung versehen. So kann die Position der Frässchablonen/Bohrklötze für unterschiedliche Türhöhen leicht und bequem eingerichtet werden.

GSB-3000 - Top 320 S2 - Bohrklotz für den Türflügel für Ø7mm Gewindebolzen

Bestell-Nr.	Ausführung	Stück/ Krt.	Nettopreis/Stück o.Mwst.	m.Mwst.
GSB3-TO320-BK-MD-S2	mit Dichtung im Überschlag	1	**113,00**	135,60
GSB3-TO320-BK-OD-S2	ohne Dichtung im Überschlag	1	**113,00**	135,60

Einsatzbereich: Zum Bohren der Löcher für die Türflügel-Gewindebolzen für Top 320 Haustürbänder mit Ø7 mm Gewindebolzen - 4° schräge eingebohrt. Die Bohrklötze sind aus Aluminium gefertigt, in welche gehärtete Bohrhülsen eingesetzt sind. Diese können auf die Aluminium-Trägerschiene **GSB3-TRA-FL** montiert werden. Die obere Anschlagluft kann stufenlos eingestellt werden.
Wichtiger Hinweis: Verwenden Sie zum Bohren der Löcher den Bohrer **BOH-058-ZYL** mit Ø5,8 mm. Beim Einsatz von **100 mm langen Gewindebolzen (TO320 ... S3)** müssen die Bohrlöcher bei harten Hölzern mit dem Bohrer **BOH-063-ZYL** mit Ø6,3 mm nachgebohrt werden.
Wichtiger Hinweis: Geben Sie bei Ihrer Bestellung die Anzahl der gewünschten Bohrklötze bekannt. Sie benötigen im Normalfall 2 bis 4 Stück Bohrklötze für eine Trägerschiene.

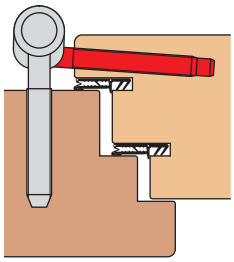

Bohrbild für Bohrklotz
mit Dichtung im Überschlag:
GSB3-TO320-BK-MD-S2

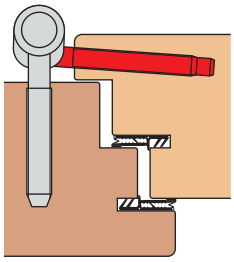

Bohrbild für Bohrklotz
ohne Dichtung im Überschlag:
GSB3-TO320-BK-OD-S2

Aluminium-Trägerschiene::
GSB3-TRA-FL
mit 3 Bohrklötzen
mit Dichtung im Überschlag:
GSB3-TO316-BK-MD
ohne Dichtung im Überschlag:
GSB3-TO316-BK-OD-S2

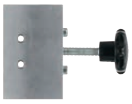

Einfach-Werkzeug:
Aluminium-Trägerschiene:
GSB3-TRA-FL-100
mit 1 Bohrklotz
mit Dichtung im Überschlag:
GSB3-TO316-BK-MD-S2
ohne Dichtung im Überschlag:
GSB3-TO316-BK-OD-S2

Helmut Goll GmbH
Mockenstraße 81
A-6971 Hard
Telefon: 0 55 74 / 74 1 77-0
Telefax: 0 55 74 / 74 1 77-80
E-Mail: vertrieb-at@helmutgoll.com

Werkzeugsatz **WKZ-TO320-S2**

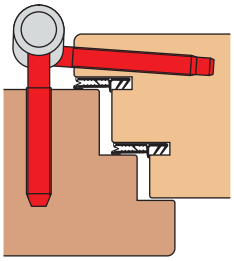

Bohrbild für Werkzeugsatz mit Dichtung im Überschlag: **WKZ-TO320-S2**

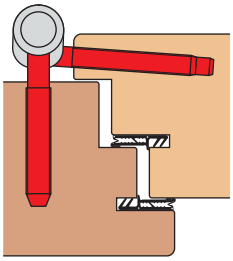

Bohrbild für Werkzeugsatz ohne Dichtung im Überschlag: **WKZ-TO320-S2**

Top 320 S2 - Werkzeugsatz komplett für Ø7 mm Flügel-Gewindebolzen

Bestell-Nr.	Ausführung	Satz/ Krt.	Nettopreis/Satz o.Mwst.	m.Mwst.
WKZ-TO320-S2	Werkzeugsatz für TO320...S2, S3, S9 komplett	1	**103,70**	124,44

Einsatzbereich: Zum Bohren der Löcher für die Türrahmen- und Türflügel-Gewindebolzen. Für dreiteilige Bänder der Bandtype TO320...S2, S3 und S9 mit Ø7 mm Flügel-Gewindebolzen - 4° schräge eingebohrt.
Ausführung: Die Bohrlehren sind aus Bucheklötzen hergestellt, in welche gehärtete Bohrhülsen eingesetzt sind.
Wichtiger Hinweis - Schutz der Oberfläche: Für die Bänder in der Oberflächenausführung **EFP - edelstahlfinish pulverbeschichtet** empfiehlt es sich, den mit einer Kunststoffeinlage ausgestatteten Kurbelkopf **KKO-20-KU** einzusetzen, damit die Oberfläche der Bandteile beim Eindrehen nicht beschädigt wird. Der Kurbelkopf **KKO-20-KU** muss gesondert bestellt werden.

Einzelteile:
Ein Werkzeugsatz **WKZ-TO320-S2** besteht aus folgenden Einzelteilen:

BOL-TO320-S2	2 Bohrlehren (rechts und links geeignet)
KUR-01	1 Eindrehkurbel
KKO-20	1 Kurbelkopf für Ø20 mm Bandrolle
BOH-087-STU	1 Stufenbohrer Ø8,7 mm für die Rahmenbolzen
SRI-092-L	1 Stellring für den Bohrer BOH-087-STU
BOH-058-ZYL	1 Bohrer Ø5,8 mm für die Flügelbolzen
SRI-065-L	1 Stellring für den Bohrer BOH-058-ZYL
INN-5-LANG S1	2 Innensechskantschlüssel, Größe 5, mit kurzem Ansatz

Wichtiger Hinweis: Beim Einsatz von 100 mm langen Flügel-Gewindebolzen (TO320...S3) müssen die Bohrlöcher bei harten Hölzern mit dem Bohrer **BOH-063-ZYL** mit Ø6,3 mm nachgebohrt werden. Dieser muss gesondert bestellt werden (siehe Werkzeugsatz Einzelteile).

Top 320 - Werkzeugsatz Einzelteile

Bestell-Nr.	Ausführung	Stück/ Krt.	Nettopreis/Stück o.Mwst.	m.Mwst.
BOL-TO320-S2	Bohrlehre für TO320...S2, S3, S9	1	**26,71**	32,05
KUR-01	Eindrehkurbel	1	**5,36**	6,43
KKO-20	Kurbelkopf f. Ø20 mm	1	**6,95**	8,34
KKO-20-KU	Kurbelkopf m. Ku-Einlage	1	**9,39**	11,27
BOH-058-ZYL	Bohrer Ø5,8 mm	1	**7,47**	8,96
SRI-065-L	Stellring f. Ø4,0-6,5 mm	1	**5,75**	6,90
BOH-063-ZYL	Bohrer Ø6,3 mm	1	**9,04**	10,85
BOH-087-STU	Stufenbohrer Ø8,7 mm	1	**10,22**	12,26
SRI-092-L	Stellring f. Ø8,2-9,2 mm	1	**5,75**	6,90
INN-5-LANG S1	Innensechskantschlüssel, Größe 5, kurz	1	**4,39**	5,27

Helmut Goll GmbH
Mockenstraße 81
A-6971 Hard

Telefon: 0 55 74 / 74 1 77-0
Telefax: 0 55 74 / 74 1 77-80
E-Mail: vertrieb-at@helmutgoll.com

Ausgabe 2020-03-01. Nicht kartellierte Preise.
Preis- und Konstruktionsänderungen vorbehalten.
Internet: www.helmutgoll.com

GSB-3000 - Aluminium-Trägerschiene und Anschlagklötze für den Türrahmen

Bestell-Nr.	Ausführung	Stück/ Krt.	Nettopreis/Stück o.Mwst.	m.Mwst.
Trägerschiene für den Türrahmen				
GSB3-TRA-RA	Aluminiumschiene - 3,00 m lang	1	**181,16**	217,39
Trägerschiene für den Türrahmen, für das Einfach-Werkzeug				
GSB3-TRA-RA-300	Aluminiumschiene - 30 cm lang	1	**16,52**	19,82
Anschlagklötze für die Trägerschiene für den Türrahmen				
GSB3-AK-15-04	Überschlag 15 mm, Falzluft 4 mm	1	**23,90**	28,68
GSB3-AK-15-05	Überschlag 15 mm, Falzluft 5 mm	1	**23,90**	28,68
GSB3-AK-18-04	Überschlag 18 mm, Falzluft 4 mm	1	**23,90**	28,68
GSB3-AK-18-05	Überschlag 18 mm, Falzluft 5 mm	1	**23,90**	28,68
GSB3-AK-18-12	Überschlag 18 mm, Falzluft 12 mm	1	**23,90**	28,68
GSB3-AK-20-04	Überschlag 20 mm, Falzluft 4 mm	1	**23,90**	28,68
GSB3-AK-20-05	Überschlag 20 mm, Falzluft 5 mm	1	**23,90**	28,68
GSB3-AK-20-12	Überschlag 20 mm, Falzluft 12 mm	1	**23,90**	28,68

Rasterung: Die Trägerschiene **GSB3-TRA-RA** ist mit einer 4 cm Rasterung versehen. So kann die Position der Frässchablonen/Bohrklötze für unterschiedliche Türhöhen leicht und bequem eingerichtet werden.
Wichtiger Hinweis: Zur Aluminium-Trägerschiene **GSB3-TRA-RA** gehören Anschlagklötze **GSB3-AK-...** , die passend für den gewünschten Überschlag und die erforderliche Falzluft geliefert werden.
Durch den Einsatz dieser Anschlagklötze, die sich einfach wechseln lassen, ist es möglich, die Großserienbohrlehre **GSB-3000** in kürzester Zeit z.B. für einen anderen Überschlag umzurüsten.
Für die erstmalige Bestellung einer Großserienbohrlehre **GSB-3000** wenden Sie sich am besten an unser Verkaufsteam, das Sie gerne bei der korrekten Auswahl der Komponenten unterstützt.

GSB-3000 - Top 316 - Bohrklotz für den Türrahmen

Bestell-Nr.	Ausführung	Stück/ Krt.	Nettopreis/Stück o.Mwst.	m.Mwst.
für den Türrahmen				
GSB3-TO316-BK-RA	für den Türrahmen	1	**94,30**	113,16
für den Türrahmen, für das Einfach-Werkzeug				
GSB3-TO316-BK-RA-E	für den Türrahmen, einfach	1	**78,74**	94,49

Einsatzbereich: Zum Bohren der Löcher für die Türrahmen-Gewindebolzen. Die Bohrklötze sind aus Aluminium gefertigt, in welche gehärtete Bohrhülsen eingesetzt sind. Diese können auf die Aluminium-Trägerschiene **GSB3-TRA-RA** montiert werden.
Wichtiger Hinweis: Verwenden Sie zum Bohren der Löcher den Bohrer **BOH-087-STU** mit Ø8,7 mm.
Wichtiger Hinweis: Geben Sie bei Ihrer Bestellung die Anzahl der gewünschten Bohrklötze bekannt. Sie benötigen im Normalfall 2 bis 4 Stück Bohrklötze für eine Trägerschiene.

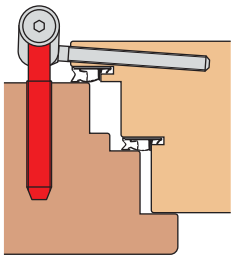

Bohrbild für Bohrklotz mit Dichtung im Überschlag:
GSB3-TO316-BK-RA

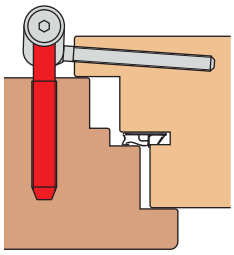

Bohrbild für Bohrklotz ohne Dichtung im Überschlag:
GSB3-TO316-BK-RA

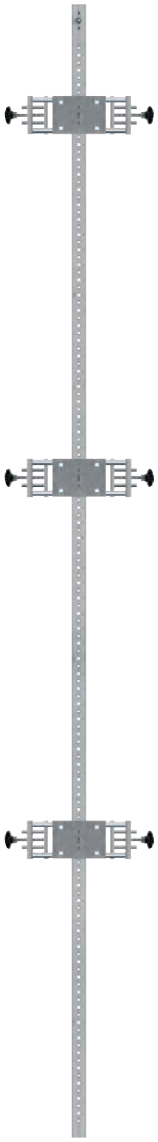

Aluminium-Trägerschiene:
GSB3-TRA-RA
mit 3 Anschlagklötzen:
GSB3-AK-...
mit 3 Bohrklötzen:
GSB3-TO316-BK-RA

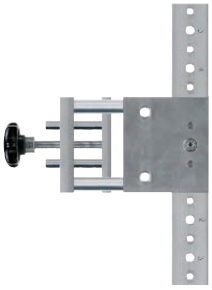

Einfach-Werkzeug:
Aluminium-Trägerschiene:
GSB3-TRA-RA-300
mit 1 Anschlagklotz:
GSB3-AK-...
mit 1 Bohrklotz:
GSB3-TO316-BK-RA-E

Helmut Goll GmbH
Mockenstraße 81
A-6971 Hard
Telefon: 0 55 74 / 74 1 77-0
Telefax: 0 55 74 / 74 1 77-80
E-Mail: vertrieb-at@helmutgoll.com

Aluminium-Trägerschiene:
GSB3-TRA-FL
mit 3 Bohrklötzen
mit Dichtung im Überschlag:
GSB3-DU320-BK-MD
ohne Dichtung im Überschlag:
GSB3-DU320-BK-OD

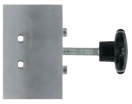

Einfach-Werkzeug:
Aluminium-Trägerschiene:
GSB3-TRA-FL-100
mit 1 Bohrklotz
mit Dichtung im Überschlag:
GSB3-TO316-BK-MD-S2
ohne Dichtung im Überschlag:
GSB3-TO316-BK-OD-S2

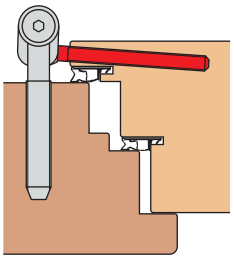

Bohrbild für Bohrklotz
mit Dichtung im Überschlag:
GSB3-TO316-BK-MD

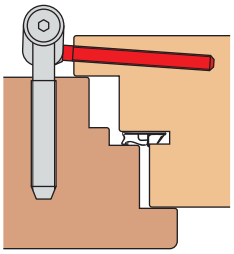

Bohrbild für Bohrklotz
ohne Dichtung im Überschlag:
GSB3-TO316-BK-OD

GSB-3000 - Aluminium-Trägerschiene für den Türflügel

Bestell-Nr.	Ausführung	Stück/ Krt.	Nettopreis/Stück o.Mwst.	m.Mwst.
Trägerschiene für den Türflügel				
GSB3-TRA-FL	Aluminiumschiene - 3,00 m lang	1	**181,16**	217,39
Trägerschiene für den Türflügel, für das Einfach-Werkzeug				
GSB3-TRA-FL-100	Aluminiumschiene - 10 cm lang	1	**14,24**	17,09

Rasterung: Die Trägerschiene **GSB3-TRA-FL** ist mit einer 4 cm Rasterung versehen. So kann die Position der Frässchablonen/Bohrklötze für unterschiedliche Türhöhen leicht und bequem eingerichtet werden.

GSB-3000 - Top 316 - Bohrklotz für den Türflügel für Ø6mm Gewindebolzen

Bestell-Nr.	Ausführung	Stück/ Krt.	Nettopreis/Stück o.Mwst.	m.Mwst.
GSB3-TO316-BK-MD	mit Dichtung im Überschlag	1	**113,00**	135,60
GSB3-TO316-BK-OD	ohne Dichtung im Überschlag	1	**113,00**	135,60

Einsatzbereich: Zum Bohren der Löcher für die Türflügel-Gewindebolzen für Top 316 Haustürbänder mit Ø6 mm Gewindebolzen - 4° schräge eingebohrt. Die Bohrklötze sind aus Aluminium gefertigt, in welche gehärtete Bohrhülsen eingesetzt sind. Diese können auf die Aluminium-Trägerschiene **GSB3-TRA-FL** montiert werden. Die obere Anschlagluft kann stufenlos eingestellt werden.
Wichtiger Hinweis: Verwenden Sie zum Bohren der Löcher den Bohrer **BOH-050-ZYL** mit Ø5,0 mm.
Wichtiger Hinweis: Geben Sie bei Ihrer Bestellung die Anzahl der gewünschten Bohrklötze bekannt. Sie benötigen im Normalfall 2 bis 4 Stück Bohrklötze für eine Trägerschiene.

Helmut Goll GmbH
Mockenstraße 81
A-6971 Hard

Telefon: 0 55 74 / 74 1 77-0
Telefax: 0 55 74 / 74 1 77-80
E-Mail: vertrieb-at@helmutgoll.com

Ausgabe 2020-03-01. Nicht kartellierte Preise.
Preis- und Konstruktionsänderungen vorbehalten.
Internet: www.helmutgoll.com

Top 316 - Werkzeugsatz komplett für Ø6 mm Flügel-Gewindebolzen

Bestell-Nr.	Ausführung	Satz/ Krt.	Nettopreis/Satz o.Mwst.	m.Mwst.
WKZ-TO316	Werkzeugsatz für TO316...S2, S9 komplett	1	**102,70**	123,24

Einsatzbereich: Zum Bohren der Löcher für die Türrahmen- und Türflügel-Gewindebolzen. Für dreiteilige Bänder der Bandtype TO316...S2 und S9 mit Ø6 mm Flügel-Gewindebolzen - 4° schräge eingebohrt.
Ausführung: Die Bohrlehren sind aus Bucheklötzen hergestellt, in welche gehärtete Bohrhülsen eingesetzt sind.

Einzelteile:
Ein Werkzeugsatz **WKZ-TO316** besteht aus folgenden Einzelteilen:

BOL-TO316	2 Bohrlehren (rechts und links geeignet)
KUR-01	1 Eindrehkurbel
KKO-16	1 Kurbelkopf für Ø16 mm Bandrolle
BOH-050-ZYL	1 Bohrer Ø5,0 mm für die Flügelbolzen
SRI-065-L	1 Stellring für den Bohrer BOH-050-ZYL
BOH-087-STU	1 Stufenbohrer Ø8,7 mm für die Rahmenbolzen
SRI-092-L	1 Stellring für den Bohrer BOH-087-STU
INN-5-LANG S1	2 Innensechskantschlüssel, Größe 5, mit kurzem Ansatz

Top 316 - Werkzeugsatz Einzelteile

Bestell-Nr.	Ausführung	Stück/ Krt.	Nettopreis/Stück o.Mwst.	m.Mwst.
BOL-TO316	Bohrlehre für TO316...S2, S9	1	**26,71**	32,05
KUR-01	Eindrehkurbel	1	**5,36**	6,43
KKO-16	Kurbelkopf f. Ø16 mm	1	**6,95**	8,34
BOH-050-ZYL	Bohrer Ø5,0 mm	1	**6,47**	7,76
SRI-065-L	Stellring f. Ø4,0-6,5 mm	1	**5,75**	6,90
BOH-087-STU	Stufenbohrer Ø8,7 mm	1	**10,22**	12,26
SRI-092-L	Stellring f. Ø8,2-9,2 mm	1	**5,75**	6,90
INN-5-LANG S1	Innensechskantschlüssel, Größe 5, kurz	1	**4,39**	5,27

Werkzeugsatz **WKZ-TO316**

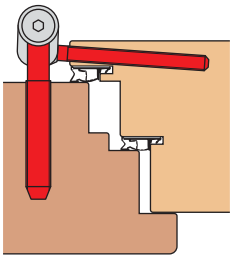

Bohrbild für Werkzeugsatz mit Dichtung im Überschlag: **WKZ-TO316**

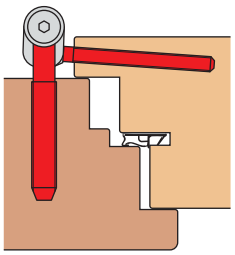

Bohrbild für Werkzeugsatz ohne Dichtung im Überschlag: **WKZ-TO316**

Helmut Goll GmbH
Mockenstraße 81
A-6971 Hard
Telefon: 0 55 74 / 74 1 77-0
Telefax: 0 55 74 / 74 1 77-80
E-Mail: vertrieb-at@helmutgoll.com

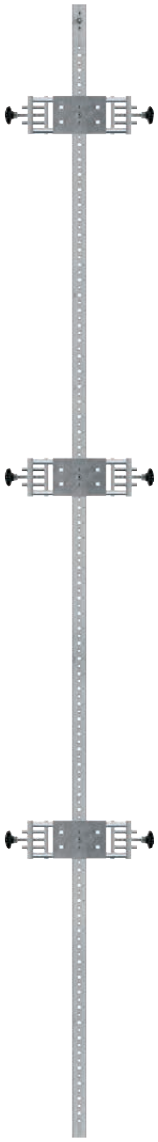

Aluminium-Trägerschiene:
GSB3-TRA-RA
mit 3 Anschlagklötzen:
GSB3-AK-...
mit 3 Bohrklötzen:
GSB3-TR217-BK-RA

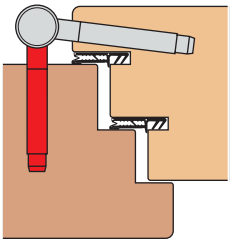

Bohrbild für Bohrklotz
mit Dichtung im Überschlag:
GSB3-TR217-BK-RA

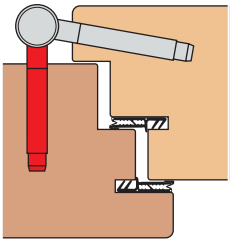

Bohrbild für Bohrklotz
ohne Dichtung im Überschlag:
GSB3-TR217-BK-RA

GSB-3000 - Aluminium-Trägerschiene und Anschlagklötze für den Türrahmen

Bestell-Nr.	Ausführung	Stück/ Krt.	Nettopreis/Stück o.Mwst.	m.Mwst.
Trägerschiene für den Türrahmen				
GSB3-TRA-RA	Aluminiumschiene - 3,00 m lang	1	**181,16**	217,39
Anschlagklötze für die Trägerschiene für den Türrahmen				
GSB3-AK-15-04	Überschlag 15 mm, Falzluft 4 mm	1	**23,90**	28,68
GSB3-AK-15-05	Überschlag 15 mm, Falzluft 5 mm	1	**23,90**	28,68
GSB3-AK-18-04	Überschlag 18 mm, Falzluft 4 mm	1	**23,90**	28,68
GSB3-AK-18-05	Überschlag 18 mm, Falzluft 5 mm	1	**23,90**	28,68
GSB3-AK-18-12	Überschlag 18 mm, Falzluft 12 mm	1	**23,90**	28,68
GSB3-AK-20-04	Überschlag 20 mm, Falzluft 4 mm	1	**23,90**	28,68
GSB3-AK-20-05	Überschlag 20 mm, Falzluft 5 mm	1	**23,90**	28,68
GSB3-AK-20-12	Überschlag 20 mm, Falzluft 12 mm	1	**23,90**	28,68

Rasterung: Die Trägerschiene **GSB3-TRA-RA** ist mit einer 4 cm Rasterung versehen. So kann die Position der Frässchablonen/Bohrklötze für unterschiedliche Türhöhen leicht und bequem eingerichtet werden.
Wichtiger Hinweis: Zur Aluminium-Trägerschiene **GSB3-TRA-RA** gehören Anschlagklötze **GSB3-AK-...** , die passend für den gewünschten Überschlag und die erforderliche Falzluft geliefert werden.
Durch den Einsatz dieser Anschlagklötze, die sich einfach wechseln lassen, ist es möglich, die Großserienbohrlehre **GSB-3000** in kürzester Zeit z.B. für einen anderen Überschlag umzurüsten.
Für die erstmalige Bestellung einer Großserienbohrlehre **GSB-3000** wenden Sie sich am besten an unser Verkaufsteam, das Sie gerne bei der korrekten Auswahl der Komponenten unterstützt.

GSB-3000 - Triplex 217 - Bohrklotz für den Türrahmen

Bestell-Nr.	Ausführung	Stück/ Krt.	Nettopreis/Stück o.Mwst.	m.Mwst.
GSB3-TR217-BK-RA	für den Türrahmen	1	**94,30**	113,16

Einsatzbereich: Zum Bohren der Löcher für die Türrahmen-Gewindebolzen. Die Bohrklötze sind aus Aluminium gefertigt, in welche gehärtete Bohrhülsen eingesetzt sind. Diese können auf die Aluminium-Trägerschiene **GSB3-TRA-RA** montiert werden.
Wichtiger Hinweis: Verwenden Sie zum Bohren der Löcher den Bohrer **BOH-070-ZYL** mit Ø7,0 mm.
Wichtiger Hinweis: Geben Sie bei Ihrer Bestellung die Anzahl der gewünschten Bohrklötze bekannt. Sie benötigen im Normalfall 2 bis 4 Stück Bohrklötze für eine Trägerschiene.

Helmut Goll GmbH
Mockenstraße 81
A-6971 Hard

Telefon: 0 55 74 / 74 1 77-0
Telefax: 0 55 74 / 74 1 77-80
E-Mail: vertrieb-at@helmutgoll.com

Ausgabe 2020-03-01. Nicht kartellierte Preise.
Preis- und Konstruktionsänderungen vorbehalten.
Internet: www.helmutgoll.com

GSB-3000 - Aluminium-Trägerschiene für den Türflügel

Bestell-Nr.	Ausführung	Stück/ Krt.	Nettopreis/Stück o.Mwst.	m.Mwst.
GSB3-TRA-FL	Aluminiumschiene - 3,00 m lang	1	**181,16**	217,39

Rasterung: Die Trägerschiene **GSB3-TRA-FL** ist mit einer 4 cm Rasterung versehen. So kann die Position der Frässchablonen/Bohrklötze für unterschiedliche Türhöhen leicht und bequem eingerichtet werden.

GSB-3000 - Triplex 217 - Bohrklotz für den Türflügel

Bestell-Nr.	Ausführung	Stück/ Krt.	Nettopreis/Stück o.Mwst.	m.Mwst.
GSB3-TR217-BK-MD	mit Dichtung im Überschlag	1	**113,00**	135,60
GSB3-TR217-BK-OD	ohne Dichtung im Überschlag	1	**113,00**	135,60

Einsatzbereich: Zum Bohren der Löcher für die Türflügel-Gewindebolzen. Die Bohrklötze sind aus Aluminium gefertigt, in welche gehärtete Bohrhülsen eingesetzt sind. Diese können auf die Aluminium-Trägerschiene **GSB3-TRA-FL** montiert werden. Die obere Anschlagluft kann stufenlos eingestellt werden.
Wichtiger Hinweis: Verwenden Sie zum Bohren der Löcher den Bohrer **BOH-070-ZYL** mit Ø7,0 mm.
Wichtiger Hinweis: Geben Sie bei Ihrer Bestellung die Anzahl der gewünschten Bohrklötze bekannt. Sie benötigen im Normalfall 2 bis 4 Stück Bohrklötze für eine Trägerschiene.

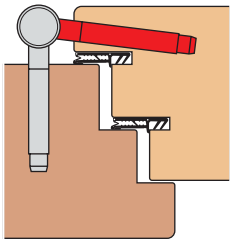

Bohrbild für Bohrklotz
mit Dichtung im Überschlag:
GSB3-TR217-BK-MD

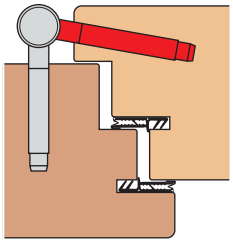

Bohrbild für Bohrklotz
ohne Dichtung im Überschlag:
GSB3-TR217-BK-OD

Aluminium-Trägerschiene:
GSB3-TRA-FL
mit 3 Bohrklötzen
mit Dichtung im Überschlag:
GSB3-TR217-BK-MD
ohne Dichtung im Überschlag:
GSB3-TR217-BK-OD

Helmut Goll GmbH
Mockenstraße 81
A-6971 Hard
Telefon: 0 55 74 / 74 1 77-0
Telefax: 0 55 74 / 74 1 77-80
E-Mail: vertrieb-at@helmutgoll.com

Triplex 217-3D

Werkzeugsatz für Triplex 217-3D

Werkzeugsatz **WKZ-TR217**

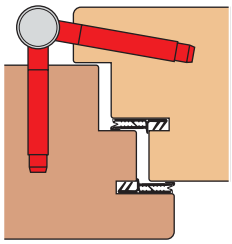

Bohrbild für Rahmen:
ohne Dichtung im Überschlag:
WKZ-TR217-RA

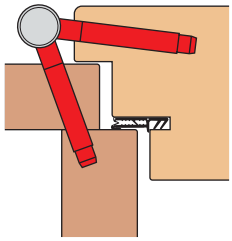

Bohrbild für Futterrahmen
ohne Dichtung im Überschlag:
WKZ-TR217-FR

Triplex 217 - Werkzeugsatz komplett

Bestell-Nr.	Ausführung	Satz/ Krt.	Nettopreis/Satz o.Mwst.	m.Mwst.
WKZ-TR217-RA	Werkzeugsatz komplett	1	**78,74**	94,49
WKZ-TR217-FR	Werkzeugsatz komplett	1	**78,74**	94,49

Einsatzbereich: Zum Bohren der Löcher für die Türrahmen- und Türflügel-Gewindebolzen.
Ausführung: Die Bohrlehren sind aus Bucheklötzen hergestellt, in welche gehärtete Bohrhülsen eingesetzt sind.

Einzelteile:
Ein Werkzeugsatz **WKZ-TR217-...** besteht aus folgenden Einzelteilen:

BOL-TR217-RA	2 Bohrlehren für Rahmen (rechts und links geeignet)
ABS-TRIPLEX	1 Abstandschablone für das Rahmenteil
BOH-070-ZYL	1 Bohrer Ø7,0 mm
SRI-072-L	1 Stellring für den Bohrer BOH-070-ZYL
INN-5-LANG S1	2 Innensechskantschlüssel, Grösse 5, mit kurzem Ansatz

Triplex 217 - Werkzeugsatz Einzelteile

Bestell-Nr.	Ausführung	Stück/ Krt.	Nettopreis/Stück o.Mwst.	m.Mwst.
BOL-TR217-RA	Bohrlehre für Rahmen li/re	1	**27,68**	33,22
BOL-TR217-FR	Bohrlehre für Futter li/re	1	**27,68**	33,22
ABS-TRIPLEX	Abstandsschablone für das Rahmenteil	1	**1,38**	1,66
BOH-070-ZYL	Bohrer Ø7,0 mm	1	**7,47**	8,96
SRI-072-L	Stellring f. Ø6,6-7,2 mm	1	**5,75**	6,90
INN-5-LANG	Innensechskantschlüssel, Größe 5	1	**1,58**	1,90
INN-5-LANG S1	Innensechskantschlüssel, Größe 5, kurz	1	**4,39**	5,27

Helmut Goll GmbH
Mockenstraße 81
A-6971 Hard

Telefon: 0 55 74 / 74 1 77-0
Telefax: 0 55 74 / 74 1 77-80
E-Mail: vertrieb-at@helmutgoll.com

Ausgabe 2020-03-01. Nicht kartellierte Preise.
Preis- und Konstruktionsänderungen vorbehalten.
Internet: www.helmutgoll.com

GSB-3000 - Aluminium-Trägerschiene und Anschlagklötze für den Türrahmen

Bestell-Nr.	Ausführung	Stück/ Krt.	Nettopreis/Stück o.Mwst.	m.Mwst.
Trägerschiene für den Türrahmen				
GSB3-TRA-RA	Aluminiumschiene - 3,00 m lang	1	**181,16**	217,39
Anschlagklötze für die Trägerschiene für den Türrahmen				
GSB3-AK-15-04	Überschlag 15 mm, Falzluft 4 mm	1	**23,90**	28,68
GSB3-AK-15-05	Überschlag 15 mm, Falzluft 5 mm	1	**23,90**	28,68
GSB3-AK-18-04	Überschlag 18 mm, Falzluft 4 mm	1	**23,90**	28,68
GSB3-AK-18-05	Überschlag 18 mm, Falzluft 5 mm	1	**23,90**	28,68
GSB3-AK-18-12	Überschlag 18 mm, Falzluft 12 mm	1	**23,90**	28,68
GSB3-AK-20-04	Überschlag 20 mm, Falzluft 4 mm	1	**23,90**	28,68
GSB3-AK-20-05	Überschlag 20 mm, Falzluft 5 mm	1	**23,90**	28,68
GSB3-AK-20-12	Überschlag 20 mm, Falzluft 12 mm	1	**23,90**	28,68

Rasterung: Die Trägerschiene **GSB3-TRA-RA** ist mit einer 4 cm Rasterung versehen. So kann die Position der Frässchablonen/Bohrklötze für unterschiedliche Türhöhen leicht und bequem eingerichtet werden.
Wichtiger Hinweis: Zur Aluminium-Trägerschiene **GSB3-TRA-RA** gehören Anschlagklötze **GSB3-AK-...** , die passend für den gewünschten Überschlag und die erforderliche Falzluft geliefert werden.
Durch den Einsatz dieser Anschlagklötze, die sich einfach wechseln lassen, ist es möglich, die Großserienbohrlehre **GSB-3000** in kürzester Zeit z.B. für einen anderen Überschlag umzurüsten.
Für die erstmalige Bestellung einer Großserienbohrlehre **GSB-3000** wenden Sie sich am besten an unser Verkaufsteam, das Sie gerne bei der korrekten Auswahl der Komponenten unterstützt.

GSB-3000 - Triplex 220 - Bohrklotz für den Türrahmen

Bestell-Nr.	Ausführung	Stück/ Krt.	Nettopreis/Stück o.Mwst.	m.Mwst.
GSB3-TR220-BK-RA	für den Türrahmen	1	**94,30**	113,16

Einsatzbereich: Zum Bohren der Löcher für die Türrahmen-Gewindebolzen. Die Bohrklötze sind aus Aluminium gefertigt, in welche gehärtete Bohrhülsen eingesetzt sind. Diese können auf die Aluminium-Trägerschiene **GSB3-TRA-RA** montiert werden.
Wichtiger Hinweis: Verwenden Sie zum Bohren der Löcher den Bohrer **BOH-080-ZYL** mit Ø8,0 mm.
Wichtiger Hinweis: Geben Sie bei Ihrer Bestellung die Anzahl der gewünschten Bohrklötze bekannt. Sie benötigen im Normalfall 2 bis 4 Stück Bohrklötze für eine Trägerschiene.

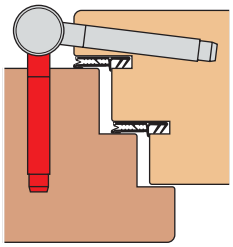

Bohrbild für Bohrklotz
mit Dichtung im Überschlag:
GSB3-TR220-BK-RA

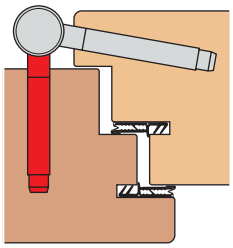

Bohrbild für Bohrklotz
ohne Dichtung im Überschlag:
GSB3-TR220-BK-RA

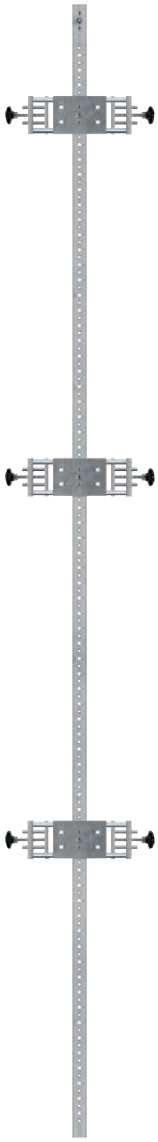

Aluminium-Trägerschiene:
GSB3-TRA-RA
mit 3 Anschlagklötzen
GSB3-AK-...
mit 3 Bohrklötzen
GSB3-TR220-BK-RA

Helmut Goll GmbH
Mockenstraße 81
A-6971 Hard
Telefon: 0 55 74 / 74 1 77-0
Telefax: 0 55 74 / 74 1 77-80
E-Mail: vertrieb-at@helmutgoll.com

Aluminium-Trägerschiene:
GSB3-TRA-FL
mit 3 Bohrklötzen
mit Dichtung im Überschlag:
GSB3-TR220-BK-MD
ohne Dichtung im Überschlag:
GSB3-TR220-BK-OD

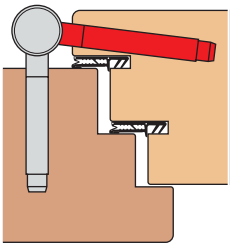

Bohrbild für Bohrklotz
mit Dichtung im Überschlag:
GSB3-TR220-BK-MD

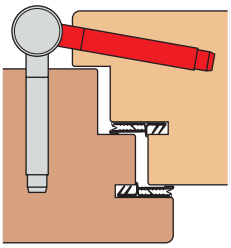

Bohrbild für Bohrklotz
ohne Dichtung im Überschlag:
GSB3-TR220-BK-OD

GSB-3000 - Aluminium-Trägerschiene für den Türflügel

Bestell-Nr.	Ausführung	Stück/ Krt.	Nettopreis/Stück o.Mwst.	m.Mwst.
GSB3-TRA-FL	Aluminiumschiene - 3,00 m lang	1	**181,16**	217,39

Rasterung: Die Trägerschiene **GSB3-TRA-FL** ist mit einer 4 cm Rasterung versehen. So kann die Position der Frässchablonen/Bohrklötze für unterschiedliche Türhöhen leicht und bequem eingerichtet werden.

GSB-3000 - Triplex 220 - Bohrklotz für den Türflügel

Bestell-Nr.	Ausführung	Stück/ Krt.	Nettopreis/Stück o.Mwst.	m.Mwst.
GSB3-TR220-BK-MD	mit Dichtung im Überschlag	1	**113,00**	135,60
GSB3-TR220-BK-OD	ohne Dichtung im Überschlag	1	**113,00**	135,60

Einsatzbereich: Zum Bohren der Löcher für die Türflügel-Gewindebolzen. Die Bohrklötze sind aus Aluminium gefertigt, in welche gehärtete Bohrhülsen eingesetzt sind. Diese können auf die Aluminium-Trägerschiene **GSB3-TRA-FL** montiert werden. Die obere Anschlagluft kann stufenlos eingestellt werden.
Wichtiger Hinweis: Verwenden Sie zum Bohren der Löcher den Bohrer **BOH-080-ZYL** mit Ø8,0 mm.
Wichtiger Hinweis: Beim Einsatz von **100 mm langen Flügel-Gewindebolzen (TR220...S1)** müssen die Bohrlöcher bei harten Hölzern mit dem Bohrer **BOH-085-ZYL** mit Ø8,5 mm nachgebohrt werden. Dieser muss gesondert bestellt werden (siehe Werkzeugsatz Einzelteile).
Wichtiger Hinweis: Geben Sie bei Ihrer Bestellung die Anzahl der gewünschten Bohrklötze bekannt. Sie benötigen im Normalfall 2 bis 4 Stück Bohrklötze für eine Trägerschiene.

Helmut Goll GmbH
Mockenstraße 81
A-6971 Hard

Telefon: 0 55 74 / 74 1 77-0
Telefax: 0 55 74 / 74 1 77-80
E-Mail: vertrieb-at@helmutgoll.com

Ausgabe 2020-03-01. Nicht kartellierte Preise.
Preis- und Konstruktionsänderungen vorbehalten.
Internet: www.helmutgoll.com

Triplex 220 - Werkzeugsatz komplett

Bestell-Nr.	Ausführung	Satz/ Krt.	Nettopreis/Satz o.Mwst.	m.Mwst.
WKZ-TR220-RA	Werkzeugsatz komplett	1	**81,49**	97,79
WKZ-TR220-FR	Werkzeugsatz komplett	1	**81,49**	97,79

Einsatzbereich: Zum Bohren der Löcher für die Türrahmen- und Türflügel-Gewindebolzen.
Ausführung: Die Bohrlehren sind aus Bucheklötzen hergestellt, in welche gehärtete Bohrhülsen eingesetzt sind.

Einzelteile:
Ein Werkzeugsatz **WKZ-TR220**-... besteht aus folgenden Einzelteilen:

BOL-TR220-RA	2 Bohrlehren für Rahmen (rechts und links geeignet) bzw.
BOL-TR220-FR	2 Bohrlehren für Futter (rechts und links geeignet)
ABS-TRIPLEX	1 Abstandsschablone für das Rahmenteil
BOH-080-ZYL	1 Bohrer Ø8,0 mm
SRI-081-L	1 Stellring für den Bohrer BOH-080-ZYL
INN-5-LANG S1	2 Innensechskantschlüssel, Größe 5, mit kurzem Ansatz

Wichtiger Hinweis: Beim Einsatz von 100 mm langen Flügel-Gewindebolzen (TR220...S1) müssen die Bohrlöcher bei harten Hölzern mit dem Bohrer **BOH-085-ZYL** mit Ø8,5 mm nachgebohrt werden. Dieser muss gesondert bestellt werden (siehe Werkzeugsatz Einzelteile).

Triplex 220 - Werkzeugsatz Einzelteile

Bestell-Nr.	Ausführung	Stück/ Krt.	Nettopreis/Stück o.Mwst.	m.Mwst.
BOL-TR220-RA	Bohrlehre für Rahmen li/re	1	**27,68**	33,22
BOL-TR220-FR	Bohrlehre für Futter li/re	1	**27,68**	33,22
ABS-TRIPLEX	Abstandsschablone für das Rahmenteil	1	**1,38**	1,66
BOH-080-ZYL	Bohrer Ø8,0 mm	1	**10,22**	12,26
SRI-081-L	Stellring f. Ø7,3-8,1 mm	1	**5,75**	6,90
BOH-085-ZYL	Bohrer Ø8,5 mm	1	**10,22**	12,26
INN-5-LANG	Innensechskantschlüssel, Größe 5	1	**1,58**	1,90
INN-5-LANG S1	Innensechskantschlüssel, Größe 5, kurz	1	**4,39**	5,27

Werkzeugsatz **WKZ-TR220**

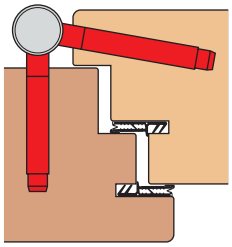
Bohrbild für Rahmen:
ohne Dichtung im Überschlag:
WKZ-TR220-RA

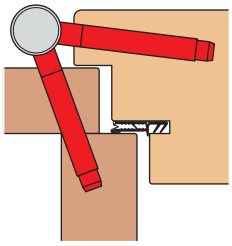
Bohrbild für Futterrahmen:
ohne Dichtung im Überschlag:
WKZ-TR220-FR

Helmut Goll GmbH
Mockenstraße 81
A-6971 Hard
Telefon: 0 55 74 / 74 1 77-0
Telefax: 0 55 74 / 74 1 77-80
E-Mail: vertrieb-at@helmutgoll.com

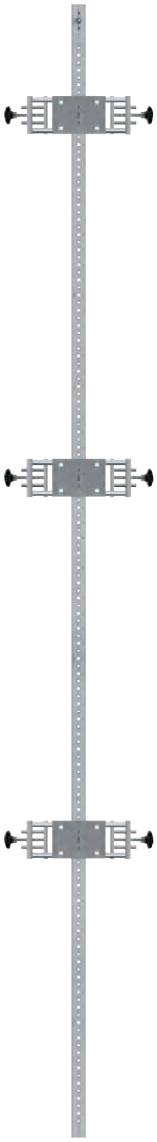

Aluminium-Trägerschiene:
GSB3-TRA-RA
mit 3 Anschlagklötzen:
GSB3-AK-...
mit 3 Bohrklötzen:
GSB3-HE320-BK-RA

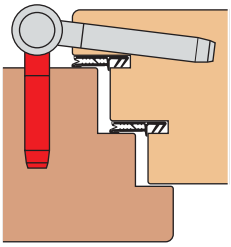

Bohrbild für Bohrklotz
mit Dichtung im Überschlag:
GSB3-HE320-BK-RA

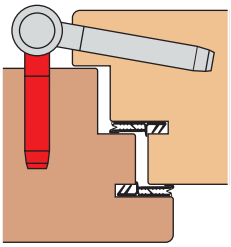

Bohrbild für Bohrklotz
ohne Dichtung im Überschlag:
GSB3-HE320-BK-RA

GSB-3000 - Aluminium-Trägerschiene und Anschlagklötze für den Türrahmen

Bestell-Nr.	Ausführung	Stück/ Krt.	Nettopreis/Stück o.Mwst.	m.Mwst.
Trägerschiene für den Türrahmen				
GSB3-TRA-RA	Aluminiumschiene - 3,00 m lang	1	**181,16**	217,39
Anschlagklötze für die Trägerschiene für den Türrahmen				
GSB3-AK-15-04	Überschlag 15 mm, Falzluft 4 mm	1	**23,90**	28,68
GSB3-AK-15-05	Überschlag 15 mm, Falzluft 5 mm	1	**23,90**	28,68
GSB3-AK-18-04	Überschlag 18 mm, Falzluft 4 mm	1	**23,90**	28,68
GSB3-AK-18-05	Überschlag 18 mm, Falzluft 5 mm	1	**23,90**	28,68
GSB3-AK-18-12	Überschlag 18 mm, Falzluft 12 mm	1	**23,90**	28,68
GSB3-AK-20-04	Überschlag 20 mm, Falzluft 4 mm	1	**23,90**	28,68
GSB3-AK-20-05	Überschlag 20 mm, Falzluft 5 mm	1	**23,90**	28,68
GSB3-AK-20-12	Überschlag 20 mm, Falzluft 12 mm	1	**23,90**	28,68

Rasterung: Die Trägerschiene **GSB3-TRA-RA** ist mit einer 4 cm Rasterung versehen. So kann die Position der Frässchablonen/Bohrklötze für unterschiedliche Türhöhen leicht und bequem eingerichtet werden.
Wichtiger Hinweis: Zur Aluminium-Trägerschiene **GSB3-TRA-RA** gehören Anschlagklötze **GSB3-AK-...** , die passend für den gewünschten Überschlag und die erforderliche Falzluft geliefert werden.
Durch den Einsatz dieser Anschlagklötze, die sich einfach wechseln lassen, ist es möglich, die Großserienbohrlehre **GSB-3000** in kürzester Zeit z.B. für einen anderen Überschlag umzurüsten.
Für die erstmalige Bestellung einer Großserienbohrlehre **GSB-3000** wenden Sie sich am besten an unser Verkaufsteam, das Sie gerne bei der korrekten Auswahl der Komponenten unterstützt.

GSB-3000 - Herkula 320 - Bohrklotz für den Türrahmen

Bestell-Nr.	Ausführung	Stück/ Krt.	Nettopreis/Stück o.Mwst.	m.Mwst.
GSB3-HE320-BK-RA	für den Türrahmen	1	**94,30**	113,16

Einsatzbereich: Zum Bohren der Löcher für die Türrahmen-Gewindebolzen. Die Bohrklötze sind aus Aluminium gefertigt, in welche gehärtete Bohrhülsen eingesetzt sind. Diese können auf die Aluminium-Trägerschiene **GSB3-TRA-RA** montiert werden.
Wichtiger Hinweis: Verwenden Sie zum Bohren der Löcher den Bohrer **BOH-087-STU** mit Ø8,7 mm.
Empfehlung für Bänder aus Edelstahl: Bohren Sie beim Einsatz von Bändern aus Edelstahl insbesonders bei Harthölzern die Bohrlöcher mit dem Bohrer **BOH-090-ZYL** mit Ø9,0 mm nach.
Wichtiger Hinweis: Geben Sie bei Ihrer Bestellung die Anzahl der gewünschten Bohrklötze bekannt. Sie benötigen im Normalfall 2 bis 4 Stück Bohrklötze für eine Trägerschiene.

Helmut Goll GmbH
Mockenstraße 81
A-6971 Hard

Telefon: 0 55 74 / 74 1 77-0
Telefax: 0 55 74 / 74 1 77-80
E-Mail: vertrieb-at@helmutgoll.com

Ausgabe 2020-03-01. Nicht kartellierte Preise.
Preis- und Konstruktionsänderungen vorbehalten.
Internet: www.helmutgoll.com

GSB-3000 - Aluminium-Trägerschiene für den Türflügel

Bestell-Nr.	Ausführung	Stück/ Krt.	Nettopreis/Stück o.Mwst.	m.Mwst.
GSB3-TRA-FL	Aluminiumschiene - 3,00 m lang	1	**181,16**	217,39

Rasterung: Die Trägerschiene **GSB3-TRA-FL** ist mit einer 4 cm Rasterung versehen. So kann die Position der Frässchablonen/Bohrklötze für unterschiedliche Türhöhen leicht und bequem eingerichtet werden.

GSB-3000 - Herkula 320 - Bohrklotz für den Türflügel

Bestell-Nr.	Ausführung	Stück/ Krt.	Nettopreis/Stück o.Mwst.	m.Mwst.
GSB3-HE320-BK-MD	mit Dichtung im Überschlag	1	**113,00**	135,60
GSB3-HE320-BK-OD	ohne Dichtung im Überschlag	1	**113,00**	135,60

Einsatzbereich: Zum Bohren der Löcher für die Türflügel-Gewindebolzen für Herkula 320 Haustürbänder. Die Bohrklötze sind aus Aluminium gefertigt, in welche gehärtete Bohrhülsen eingesetzt sind. Diese können auf die Aluminium-Trägerschiene **GSB3-TRA-FL** montiert werden. Die obere Anschlagluft kann stufenlos eingestellt werden.
Wichtiger Hinweis: Verwenden Sie zum Bohren der Löcher den Bohrer **BOH-087-STU** mit Ø8,7 mm. Beim Einsatz von **100 mm langen** Gewindebolzen **(HE320 ... S1)** müssen die Bohrlöcher bei harten Hölzern mit dem Bohrer **BOH-090-ZYL** mit Ø9,0 mm nachgebohrt werden.
Empfehlung für Bänder aus Edelstahl: Bohren Sie auch beim Einsatz von Bändern aus Edelstahl insbesonders bei Harthölzern die Bohrlöcher mit dem Bohrer **BOH-090-ZYL** mit Ø9,0 mm nach.
Wichtiger Hinweis: Geben Sie bei Ihrer Bestellung die Anzahl der gewünschten Bohrklötze bekannt. Sie benötigen im Normalfall 2 bis 4 Stück Bohrklötze für eine Trägerschiene.

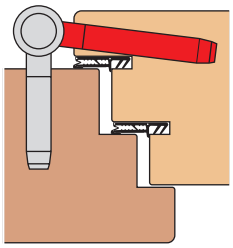

Bohrbild für Bohrklotz
mit Dichtung im Überschlag:
GSB3-HE320-BK-MD

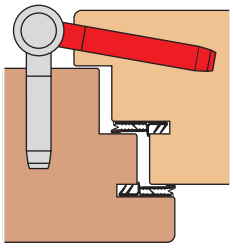

Bohrbild für Bohrklotz
ohne Dichtung im Überschlag:
GSB3-HE320-BK-OD

Aluminium-Trägerschiene:
GSB3-TRA-FL
mit 3 Bohrklötzen
mit Dichtung im Überschlag:
GSB3-HE320-BK-MD
ohne Dichtung im Überschlag:
GSB3-HE320-BK-OD

Helmut Goll GmbH
Mockenstraße 81
A-6971 Hard
Telefon: 0 55 74 / 74 1 77-0
Telefax: 0 55 74 / 74 1 77-80
E-Mail: vertrieb-at@helmutgoll.com

Symbolbild
Werkzeugsatz **WKZ-HE...-RA** für Rahmen
bzw.
Werkzeugsatz **WKZ-HE...-FR** für Futter

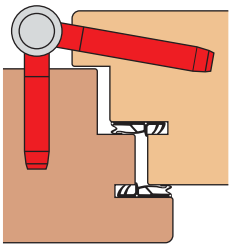

Bohrbild für Werkzeugsatz für Rahmen: **WKZ-HE...-RA**

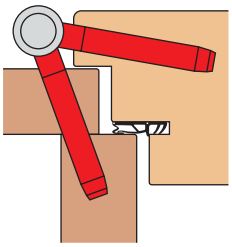

Bohrbild für Werkzeugsatz für Futter: **WKZ-HE...-FR**

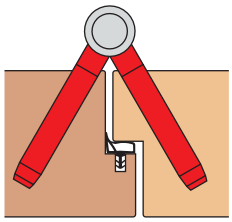

Bohrbild für Werkzeugsatz bei stumpfem Anschlag: **WKZ-HE...-ST**

Herkula - Werkzeugsatz komplett

Bestell-Nr.	Ausführung	Satz/ Krt.	Nettopreis/Satz o.Mwst.	m.Mwst.
WKZ-HE313-RA	Werkzeugsatz für Rahmen (mit KKO-13-KU)	1	**84,14**	100,97
WKZ-HE316L-RA	Werkzeugsatz für Rahmen	1	**81,70**	98,04
WKZ-HE316L-FR	Werkzeugsatz für Futter	1	**81,70**	98,04
WKZ-HE320-RA	Werkzeugsatz für Rahmen	1	**81,70**	98,04
WKZ-HE320-FR	Werkzeugsatz für Futter	1	**81,70**	98,04
WKZ-HE320-ST	Werkzeugsatz stumpfer A.	1	**81,70**	98,04

Einsatzbereich: Zum Bohren der Löcher für die Türrahmen- und Türflügelbolzen.
Wichtiger Hinweis - Schutz der Oberfläche: Für die Bänder in der Oberflächenausführung **WE - weiß-RAL9016** und **SM - schwarz matt-RAL9005** empfiehlt es sich, den mit einer Kunststoffeinlage ausgestatteten Kurbelkopf **KKO-..-KU** einzusetzen, damit die Oberfläche der Bandteile beim Eindrehen nicht beschädigt wird. Der Kurbelkopf **KKO-..-KU** muss gesondert bestellt werden.
Empfehlung für Bänder aus Edelstahl: Bohren Sie beim Einsatz von Bändern aus Edelstahl insbesonders bei Harthölzern die Bohrlöcher mit einem **Ø0,3 mm** größeren Bohrer nach.

Einzelteile:
Ein Werkzeugsatz **WKZ-HE3..** besteht aus folgenden Einzelteilen:

BOL-HE...-RA..	2 Bohrlehren für Rahmen (rechts und links geeignet) bzw.
BOL-HE...-FR..	2 Bohrlehren für Futter (rechts und links geeignet) bzw.
BOL-HE...-ST	2 Bohrlehren für stumpfen Anschlag (rechts und links geeignet)
KUR-01	1 Eindrehkurbel
KKO-...	1 Kurbelkopf entsprechend der Bandtype
BOH-...	1 bzw. 2 (Stufen)bohrer entsprechend der Bandtype
SRI-...	1 bzw. 2 Stellringe für die Bohrer BOH-...

Herkula - Werkzeugsatz Einzelteile

Bestell-Nr.	Ausführung	für Band-type	Stück/ Krt.	Nettopreis/Stück o.Mwst.	m.Mwst.
BOL-HE313-RA	Bohrlehre für Rahmen li/re	HE313	1	**26,71**	32,05
BOL-HE316L-RA	Bohrlehre für Rahmen li/re	HE316L-RA	1	**26,71**	32,05
BOL-HE316L-FR	Bohrlehre für Futter li/re	HE316L-FR	1	**26,71**	32,05
BOL-HE320-RA	Bohrlehre für Rahmen li/re	HE320-RA	1	**26,71**	32,05
BOL-HE320-FR	Bohrlehre für Futter li/re	HE320-FR	1	**26,71**	32,05
BOL-HE320-ST	Bohrlehre stumpfer A.	HE320-FR	1	**26,71**	32,05
KUR-01	Eindrehkurbel		1	**5,36**	6,43
KKO-13-KU	Kurbelkopf m. Ku-Einlage	HE313	1	**9,39**	11,27
KKO-16	Kurbelkopf f. Ø16 mm	HE316L	1	**6,95**	8,34
KKO-20	Kurbelkopf f. Ø20 mm	HE320	1	**6,95**	8,34
BOH-067-STU	Stufenbohrer Ø6,7 mm	HE313	1	**10,22**	12,26
SRI-072-L	Stellring f. Ø6,6-7,2 mm	HE313	1	**5,75**	6,90
BOH-087-STU	Stufenbohrer Ø8,7 mm	HE316L,HE320	1	**10,22**	12,26
SRI-092-L	Stellring f. Ø8,2-9,2 mm	HE316L,HE320	1	**5,75**	6,90
BOH-090-ZYL	Bohrer Ø9,0 mm	HE320-S1/HE320-ES	1	**10,22**	12,26

Helmut Goll GmbH
Mockenstraße 81
A-6971 Hard
Telefon: 0 55 74 / 74 1 77-0
Telefax: 0 55 74 / 74 1 77-80
E-Mail: vertrieb-at@helmutgoll.com

Ausgabe 2020-03-01. Nicht kartellierte Preise.
Preis- und Konstruktionsänderungen vorbehalten.
Internet: www.helmutgoll.com

Herkula 520 - Werkzeugsatz komplett

Bestell-Nr.	Ausführung	Satz/ Krt.	Nettopreis/Satz o.Mwst.	m.Mwst.
WKZ-HE520-RA	Werkzeugsatz komplett	1	**81,70**	98,04

Einsatzbereich: Zum Bohren der Löcher für die Türrahmen- und Türflügel-Gewindebolzen. Für fünfteilige Bänder der Bandtype Herkula 520.
Ausführung: Die Bohrlehren sind aus Bucheklötzen hergestellt, in welche gehärtete Bohrhülsen eingesetzt sind.
Empfehlung für Bänder aus Edelstahl: Bohren Sie beim Einsatz von Bändern aus Edelstahl insbesonders bei Harthölzern die Bohrlöcher mit dem Bohrer **BOH-090-ZYL** mit Ø9,0 mm nach.

Werkzeugsatz **WKZ-HE520-RA** für Rahmen

Einzelteile:
Ein Werkzeugsatz **WKZ-HE520-RA** für Rahmen besteht aus folgenden Einzelteilen:

BOL-HE520-RA	2 Bohrlehren für Rahmen (rechts und links geeignet)
KUR-01	1 Eindrehkurbel
KKO-20	1 Kurbelkopf für Ø20 mm Bandrolle
BOH-087-STU	1 Stufenbohrer Ø8,7 mm
SRI-092-L	1 Stellring für den Bohrer BOH-087-STU

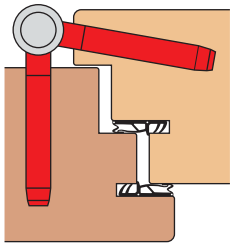
Bohrbild für Werkzeugsatz für Rahmen: **WKZ-HE520-RA**

Herkula 520 - Werkzeugsatz Einzelteile

Bestell-Nr.	Ausführung	Stück/ Krt.	Nettopreis/Stück o.Mwst.	m.Mwst.
BOL-HE520-RA	Bohrlehre für links und rechts	1	**26,71**	32,05
KUR-01	Eindrehkurbel	1	**5,36**	6,43
KKO-20	Kurbelkopf f. Ø20 mm	1	**6,95**	8,34
BOH-087-STU	Stufenbohrer Ø8,7 mm	1	**10,22**	12,26
SRI-092-L	Stellring f. Ø8,2-9,2 mm	1	**5,75**	6,90
BOH-090-ZYL	Bohrer Ø9,0 mm	1	**10,22**	12,26

Helmut Goll GmbH
Mockenstraße 81
A-6971 Hard
Telefon: 0 55 74 / 74 1 77-0
Telefax: 0 55 74 / 74 1 77-80
E-Mail: vertrieb-at@helmutgoll.com

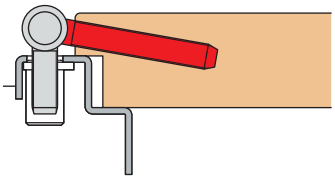

Bohrbild für Werkzeugsatz
für Stahlzarge:
WKZ-HE318-SZ AT

Werkzeugsatz **WKZ-HE318-SZ AT** für Stahlzarge
(Symbolbild)

Herkula 318 - Werkzeugsatz komplett

Bestell-Nr.	Ausführung	für Band-type	Satz/ Krt.	Nettopreis/Satz o.Mwst.	m.Mwst.
WKZ-HE318-SZ AT	Werkzeugsatz komplett	HE318-SZ	1	**81,70**	98,04

Einsatzbereich: Zum Bohren der Löcher für die Türflügel-Gewindebolzen. Für dreiteilige Bänder der Bandtype Herkula 318-SZ AT.
Ausführung: Die Bohrlehren sind aus Bucheklötzen hergestellt, in welche gehärtete Bohrhülsen eingesetzt sind.

Einzelteile:
Ein Werkzeugsatz **WKZ-HE318-SZ AT** für Stahlzarge besteht aus folgenden Einzelteilen:

BOL-HE318-SZ AT	2 Bohrlehren für Flügel (rechts und links geeignet)
KUR-01	1 Eindrehkurbel
KKO-18	1 Kurbelkopf für Ø18 mm
BOH-087-STU	1 Stufenbohrer Ø8,7 mm
SRI-092-L	1 Stellring für den Bohrer BOH-087-STU

Wichtiger Hinweis: Beim Einsatz von 100 mm langen Flügel-Gewindebolzen (HE318-SZ...S1) müssen die Bohrlöcher bei harten Hölzern mit dem Bohrer **BOH-090-ZYL** mit Ø9,0 mm nachgebohrt werden. Dieser muss gesondert bestellt werden (siehe Werkzeugsatz Einzelteile)

Herkula 318 - Werkzeugsatz Einzelteile

Bestell-Nr.	Ausführung	für Band-type	Stück/ Krt.	Nettopreis/Stück o.Mwst.	m.Mwst.
BOL-HE318-SZ AT	Bohrlehre	HE318-SZ	1	**26,71**	32,05
KUR-01	Eindrehkurbel		1	**5,36**	6,43
KKO-18	Kurbelkopf f. Ø18 mm	HE318-SZ	1	**6,95**	8,34
BOH-087-STU	Stufenbohrer Ø8,7 mm	HE318-SZ	1	**10,22**	12,26
SRI-092-L	Stellring f. Ø8,2-9,2 mm	HE318-SZ	1	**5,75**	6,90
BOH-090-ZYL	Bohrer Ø9,0 mm	HE318-SZ..S1	1	**10,22**	12,26

Helmut Goll GmbH
Mockenstraße 81
A-6971 Hard

Telefon: 0 55 74 / 74 1 77-0
Telefax: 0 55 74 / 74 1 77-80
E-Mail: vertrieb-at@helmutgoll.com

Ausgabe 2020-03-01. Nicht kartellierte Preise.
Preis- und Konstruktionsänderungen vorbehalten.
Internet: www.helmutgoll.com

Frässchablone für Aufschraubband ST215-18

Bestell-Nr.	Ausführung	Stück/ Krt.	Nettopreis/Stück o.Mwst.	m.Mwst.
FRA-ST215-18	Sperrholz	1	**111,00**	133,20

Symbolbild für FRA-ST215-18

Frässchablone für Aufschraubband ST215-28

Bestell-Nr.	Ausführung	Stück/ Krt.	Nettopreis/Stück o.Mwst.	m.Mwst.
FRA-ST215-28	Sperrholz	1	**111,00**	133,20

Symbolbild für FRA-ST215-28

Einsatzbereich: Für Aufschraubbänder Bandtypen ST215.
Verwenden Sie zum Fräsen einen Fräser mit Ø18 mm und einen Anlaufring mit Ø24 mm.
Ausführung: Die Frässchablonen sind aus Sperrholzplatten hergestellt, sind 84 mm breit und eignen sich für einen Fräsrahmen Typ 118.

Anlaufring für Fräsmaschinen von Strima

Bestell-Nr.	Ausführung	Stück/ Krt.	Nettopreis/Stück o.Mwst.	m.Mwst.
ANLAUFRING	6700/6702	1	**44,66**	53,59

Anlaufring 6700/6702

Einsatzbereich: Für Fräsmaschinen der Marke Striffler, Typ 6700 und 6702.

Anlaufring für Fräsmaschinen von Strima

Bestell-Nr.	Ausführung	Stück/ Krt.	Nettopreis/Stück o.Mwst.	m.Mwst.
ANLAUFRING	8500/8700	1	**44,66**	53,59

Anlaufring 8500/8700

Einsatzbereich: Für Fräsmaschinen der Marke Striffler, Typ 8500 und 8700.

Anlaufring für Fräsmaschinen von DeWalt, Elu

Bestell-Nr.	Ausführung	Stück/ Krt.	Nettopreis/Stück o.Mwst.	m.Mwst.
ANLAUFRING	DE6324	1	**13,73**	16,48

Anlaufring DE6324

Einsatzbereich: Für Fräsmaschinen der Marke DeWalt, Typ DW625E und der Marke Elu, Typen ELUMOF131, 177 und 177E. Für den Einsatz des Anlaufrings DE6324 benötigen Sie einen Aufsatz mit Ø30 mm.

Anlaufring für Fräsmaschinen von DeWalt, Elu

Bestell-Nr.	Ausführung	Stück/ Krt.	Nettopreis/Stück o.Mwst.	m.Mwst.
ANLAUFRING	E40203-XJ	1	**17,24**	20,69

Anlaufring E40203-XJ

Einsatzbereich: Für Fräsmaschinen der Marke DeWalt, Typen DW613, 614, 615 und der Marke Elu, Typen ELUMOF96 und 96E.

Helmut Goll GmbH
Mockenstraße 81
A-6971 Hard
Telefon: 0 55 74 / 74 1 77-0
Telefax: 0 55 74 / 74 1 77-80
E-Mail: vertrieb-at@helmutgoll.com

Prima 3-teilig

Werkzeugsatz für Prima 3-teilig

Symbolbild
Werkzeugsatz **WKZ-PR315-BT**

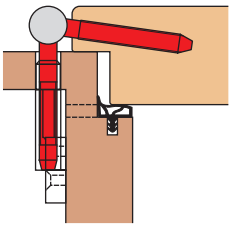

Bohrbild für Werkzeugsatz
für Bandtasche:
WKZ-PR315-BT

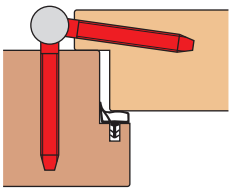

Bohrbild für Werkzeugsatz
für Rahmen:
WKZ-PR315-RA
(2 Bohrungen im Rahmen,
1 Bohrung im Flügel)

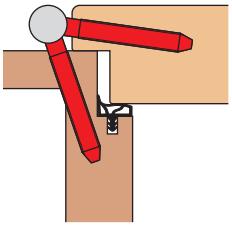

Bohrbild für Werkzeugsatz
für Futter/Rahmen:
WKZ-PR315-FR
(2 Bohrungen im Futter,
1 Bohrung im Flügel)

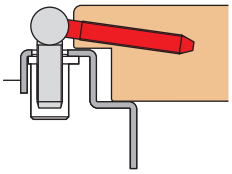

Bohrbild für Werkzeugsatz
für Stahlzarge:
WKZ-PR315-SZ

Symbolbild:
BOL-BTA

Prima 3-teilig - Werkzeugsatz komplett

Bestell-Nr.	Ausführung	Satz/ Krt.	Nettopreis/Satz o.Mwst.	m.Mwst.
WKZ-PR315-BT	Werkzeugsatz für Bandtasche	1	**81,70**	98,04
WKZ-PR315-RA	Werkzeugsatz für Rahmen	1	**81,70**	98,04
WKZ-PR315-FR	Werkzeugsatz für Futter/Rahmen	1	**81,70**	98,04
WKZ-PR315-SZ AT	Werkzeugsatz für Stahlzarge	1	**81,70**	98,04

Einsatzbereich: Zum Bohren der Löcher für die Türrahmen- und Türflügel-Gewindebolzen. Für dreiteilige Bänder der Bandtype Prima 315.
Ausführung: Die Bohrlehren sind aus Bucheklötzen hergestellt, in welche gehärtete Bohrhülsen eingesetzt sind.
Wichtiger Hinweis - Schutz der Oberfläche: Für die Bänder in den Oberflächenausführungen **CM - verchromt matt, EF - edelstahlfinish, WE - weiß-RAL9016** und **SM - schwarz matt-RAL9005** empfiehlt es sich, den mit einer Kunststoffeinlage ausgestatteten Kurbelkopf **KKO-15-KU** einzusetzen, damit die Oberfläche der Bandteile beim Eindrehen nicht beschädigt wird. Dieser muss gesondert bestellt werden (siehe Werkzeugsatz Einzelteile).

Einzelteile:
Ein Werkzeugsatz **WKZ-PR315-BT** (für Bandtasche), **WKZ-PR315-RA** (für Rahmen), **WKZ-PR315-FR** (für Futter-/Rahmen) bzw. **WKZ-PR315-SZ** (für Stahlzarge) besteht aus folgenden Einzelteilen:

BOL-PR315-BT-R	1 Bohrlehre für Bandtasche (rechts geeignet)
BOL-PR315-BT-L	1 Bohrlehre für Bandtasche (links geeignet) bzw.
BOL-PR315-RA	2 Bohrlehren für Rahmen (links und rechts geeignet) bzw.
BOL-PR315-FR	2 Bohrlehren für Futter-/Rahmen (links und rechts geeignet) bzw.
BOL-PR315-SZ	2 Bohrlehren für Stahlzarge (links und rechts geeignet)
KUR-01	1 Eindrehkurbel
KKO-15	1 Kurbelkopf für Ø15 mm Bandrolle
BOH-072-STU	1 Stufenbohrer Ø7,2 mm
SRI-072-L	1 Stellring für den Bohrer BOH-072-STU

Prima 3-teilig - Werkzeugsatz Einzelteile

Bestell-Nr.	Ausführung	Stück/ Krt.	Nettopreis/Stück o.Mwst.	m.Mwst.
BOL-PR315-BT-L	li, Bohrlehre f. Bandtasche	1	**26,71**	32,05
BOL-PR315-BT-R	re, Bohrlehre f. Bandtasche	1	**26,71**	32,05
BOL-PR315-RA	Bohrlehre f. Rahmen	1	**26,71**	32,05
BOL-PR315-FR	Bohrlehre f. Futter/Rahmen	1	**26,71**	32,05
BOL-PR315-SZ AT	Bohrlehre f. Stahlzarge	1	**26,71**	32,05
KUR-01	Eindrehkurbel	1	**5,36**	6,43
KKO-15	Kurbelkopf f. Ø15 mm	1	**6,95**	8,34
KKO-15-KU	Kurbelkopf m. Ku-Einlage	1	**9,39**	11,27
BOH-072-STU	Stufenbohrer Ø7,2 mm	1	**10,22**	12,26
SRI-072-L	Stellring f. Ø6,6-7,2 mm	1	**5,75**	6,90

Falzlochbohrlehre für Prima Bandtasche

Bestell-Nr.	Ausführung	Stück/ Krt.	Nettopreis/Stück o.Mwst.	m.Mwst.
BOL-BTA	für Prima Bandtasche	1	**26,71**	32,05

Helmut Goll GmbH
Mockenstraße 81
A-6971 Hard

Telefon: 0 55 74 / 74 1 77-0
Telefax: 0 55 74 / 74 1 77-80
E-Mail: vertrieb-at@helmutgoll.com

Ausgabe 2020-03-01. Nicht kartellierte Preise.
Preis- und Konstruktionsänderungen vorbehalten.
Internet: www.helmutgoll.com

Anca - Bohrlehre, Bohrer

Bestell-Nr.	Ausführung	Stück/ Krt.	Nettopreis/Stück o.Mwst.	m.Mwst.
BOL-ANC-HA62	für Anca AC.62...	1	**86,36**	103,63
BOL-ANC-HA79	für Anca AC.79...	1	**86,36**	103,63
BOH-087-ZYL	Bohrer Ø8,7 mm	1	**10,22**	12,26
SRI-092-L	Stellring f. Ø8,2-9,2 mm	1	**5,75**	6,90

Hinweis: Der Bohrer **BOH-087-ZYL** und der Stellring **SRI-092-L** müssen gesondert bestellt werden.

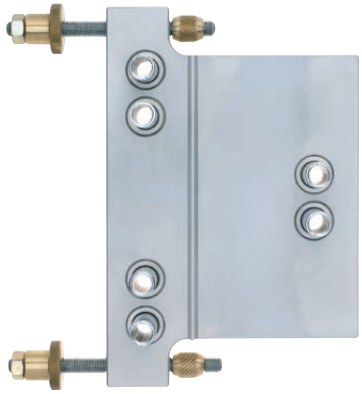

Symbolbild
Werkzeugsatz **BOL-ANC-...**

Anca - Zapfensenker

Bestell-Nr.	Ausführung	Stück/ Krt.	Nettopreis/Stück o.Mwst.	m.Mwst.
SENK-ANC-0816	für Befestigungsbolzen	1	**100,41**	120,49

Anca - Kronenschlüssel

Bestell-Nr.	Ausführung	Stück/ Krt.	Nettopreis/Stück o.Mwst.	m.Mwst.
KRO-ANC	Stahl verz.	1	**8,81**	10,57

Einsatz: Der Kronenschlüssel **KRO-ANC** dient zur Einstellung des Anpressdrucks für den Türflügel.

Anca - Innensechskantschlüssel

Bestell-Nr.	Ausführung	Stück/ Krt.	Nettopreis/Stück o.Mwst.	m.Mwst.
INN-25-LANG	Innensechskantschlüssel 2,5 mm, lang	1	**1,58**	1,90
INN-4-LANG	Innensechskantschlüssel 4 mm, lang	1	**1,58**	1,90
INN-6-ZAPF	Innensechskantschlüssel 6 mm, mit Zapfen	1	**3,05**	3,66

Abb.: **INN-6-ZAPF**

Einsatzbereich: Die Innensechskantschlüssel werden für folgende Teile eingesetzt:
INN-6-ZAPF für die Innensechskantschrauben M8
INN-4-LANG für den Adapter zur Höheneinstellung **ADA-ANC**
INN-25-LANG für die Sicherungsschrauben M5

Anca - 8x50-Schrauberbit für Befestigungsbolzen

Bestell-Nr.	Ausführung	Stück/ Krt.	Nettopreis/Stück o.Mwst.	m.Mwst.
BIT-8X50	8x50mm Schrauberbit für Befestigungsbolzen	1	**6,91**	8,29

Einsatz: Der Schrauberbit **BIT8X50** eignet sich zum Eindrehen des Befestigungsbolzens **BOLZ-ANC-...**

Anca - Adapter zur Höheneinstellung

Bestell-Nr.	Ausführung	Stück/ Krt.	Nettopreis/Stück o.Mwst.	m.Mwst.
ADA-ANC	Stahl verz.	1	**29,84**	35,81

Höheneinstellung: Der Adapter **ADA-ANC** passt zu allen Anca-Haustürbändern und ermöglicht eine einfache und exakte Einstellung der Türflügelhöhe bei eingehängter, nicht unterlegter Türe. Die Türe bleibt während des Einstellvorgangs voll beweglich. Damit kann der einwandfreie Lauf der Türe ständig überprüft werden.

Helmut Goll GmbH
Mockenstraße 81
A-6971 Hard
Telefon: 0 55 74 / 74 1 77-0
Telefax: 0 55 74 / 74 1 77-80
E-Mail: vertrieb-at@helmutgoll.com

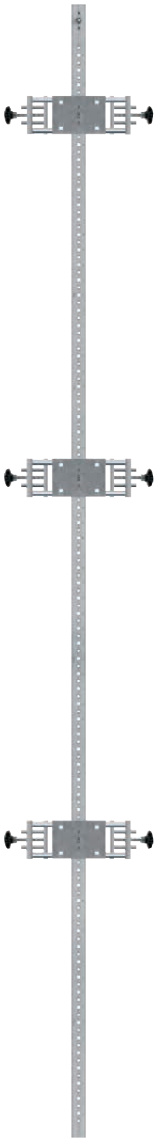

Aluminium-Trägerschiene:
GSB3-TRA-RA
mit 3 Anschlagklötzen:
GSB3-AK-20-12
mit 3 Bohrklötzen:
GSB3-TO320-A01-BK-RA

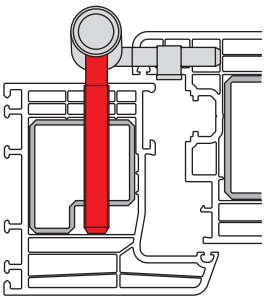

Bohrbild für Bohrklotz
für Direktmontage:
GSB3-TO320-A01-BK-RA

GSB-3000 - Aluminium-Trägerschiene und Anschlagklötze für den Türrahmen

Bestell-Nr.	Ausführung	Stück/ Krt.	Nettopreis/Stück o.Mwst.	m.Mwst.
Trägerschiene für den Türrahmen				
GSB3-TRA-RA	Aluminiumschiene - 3,00 m lang	1	**181,16**	217,39
Anschlagklötze für die Trägerschiene für den Türrahmen				
GSB3-AK-20-12	Überschlag 20 mm, Falzluft 12 mm	1	**23,90**	28,68

Rasterung: Die Trägerschiene **GSB3-TRA-RA** ist mit einer 4 cm Rasterung versehen. So kann die Position der Frässchablonen/Bohrklötze für unterschiedliche Türhöhen leicht und bequem eingerichtet werden.
Wichtiger Hinweis: Zur Aluminium-Trägerschiene **GSB3-TRA-RA** gehört der Anschlagklotz **GSB3-AK-20-12**.
Für die erstmalige Bestellung einer Großserienbohrlehre **GSB-3000** wenden Sie sich am besten an unser Verkaufsteam, das Sie gerne bei der korrekten Auswahl der Komponenten unterstützt.

GSB-3000 - Top 320-A - Bohrklotz für den Türrahmen

Bestell-Nr.	Ausführung	Stück/ Krt.	Nettopreis/Stück o.Mwst.	m.Mwst.
GSB3-TO320-A01-BK-RA	für den Türrahmen, Direktmontage	1	**94,30**	113,16

Einsatzbereich: Zum Bohren der Löcher für die Türrahmen-Gewindebolzen. Die Bohrklötze sind aus Aluminium gefertigt, in welche gehärtete Bohrhülsen eingesetzt sind. Diese können auf die Alu-Trägerschiene **GSB3-TRA-RA** montiert werden.
Montage der Rahmenbolzen: Verwenden Sie die Bohrklötze **GSB3-TO320-A01-BK-RA** für die direkte Montage der Rahmenbolzen.
Zubehör: Bohrer und weiteres Zubehör finden Sie auf den nachfolgenden Seiten.
Wichtiger Hinweis: Geben Sie bei Ihrer Bestellung die Anzahl der gewünschten Bohrklötze bekannt. Sie benötigen im Normalfall 2 bis 4 Stück Bohrklötze für eine Trägerschiene.

Helmut Goll GmbH
Mockenstraße 81
A-6971 Hard

Telefon: 0 55 74 / 74 1 77-0
Telefax: 0 55 74 / 74 1 77-80
E-Mail: vertrieb-at@helmutgoll.com

Ausgabe 2020-03-01. Nicht kartellierte Preise.
Preis- und Konstruktionsänderungen vorbehalten.
Internet: www.helmutgoll.com

GSB-3000 - Aluminium-Trägerschiene für den Türflügel

Bestell-Nr.	Ausführung	Stück/ Krt.	Nettopreis/Stück o.Mwst.	m.Mwst.
GSB3-TRA-FL	Aluminiumschiene - 3,00 m lang	1	**181,16**	217,39

Rasterung: Die Trägerschiene **GSB3-TRA-FL** ist mit einer 4 cm Rasterung versehen. So kann die Position der Frässchablonen/Bohrklötze für unterschiedliche Türhöhen leicht und bequem eingerichtet werden.

GSB-3000 - Top 320-A - Bohrklotz für den Türflügel und den Anker

Bestell-Nr.	Ausführung	Stück/ Krt.	Nettopreis/Stück o.Mwst.	m.Mwst.
GSB3-TO320-A-BK-FL	für den Türflügel und den Anker	1	**113,00**	135,60

Einsatzbereich: Zum Bohren der Löcher für die Türflügel-Gewindebolzen und den Befestigungsanker **ANKER-TO320-02-WV**. Die Bohrklötze sind aus Aluminium gefertigt, in welche gehärtete Bohrhülsen eingesetzt sind. Diese können auf die Aluminium-Trägerschiene **GSB3-TRA-FL** montiert werden. Die obere Anschlagluft kann stufenlos eingestellt werden.
Zubehör: Bohrer und weiteres Zubehör finden Sie auf den nachfolgenden Seiten.
Wichtiger Hinweis: Geben Sie bei Ihrer Bestellung die Anzahl der gewünschten Bohrklötze bekannt. Sie benötigen im Normalfall 2 bis 4 Stück Bohrklötze für eine Trägerschiene.
Wichtig !!!: Das Kunststoffprofil muss direkt oberhalb und unterhalb jedes Bandes mindestens 3-fach mit der Armierung verschraubt werden.

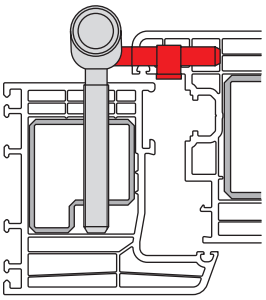

Bohrbild für Bohrklotz für den Türflügel und den Befestigungsanker:
GSB3-TO320-A-BK-FL

Aluminium-Trägerschiene:
GSB3-TRA-FL
mit 3 Bohrklötzen:
GSB3-TO320-A-BK-FL

Helmut Goll GmbH
Mockenstraße 81
A-6971 Hard
Telefon: 0 55 74 / 74 1 77-0
Telefax: 0 55 74 / 74 1 77-80
E-Mail: vertrieb-at@helmutgoll.com

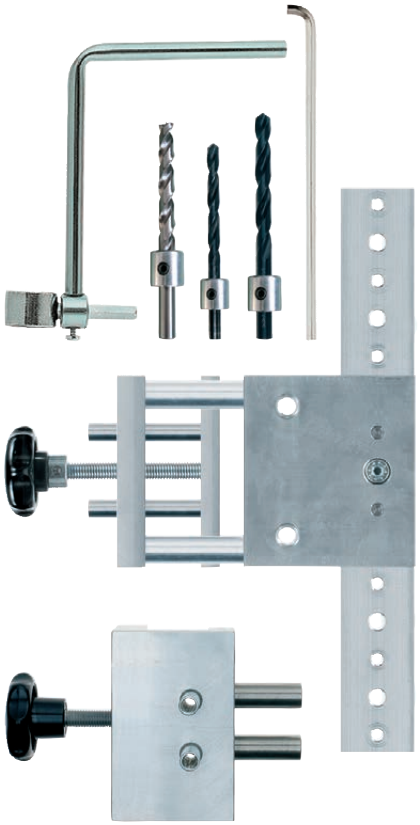

Werkzeugsatz **WKZ-TO320-A01**

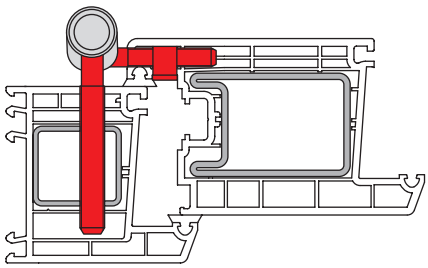

Bohrbild für Werkzeugsatz
für Direktmontage:
WKZ-TO320-A01

Top 320-A01 - Werkzeugsatz komplett

Bestell-Nr.	Ausführung	Satz/ Krt.	Nettopreis/Satz o.Mwst.	m.Mwst.
WKZ-TO320-A01	Werkzeugsatz für TO320-A01 komplett	1	**312,63**	375,16

Einsatzbereich: Zum Bohren der Löcher für die Türrahmen-, Türflügel-Gewindebolzen und den Befestigungsanker. Für dreiteilige Bänder der Bandtype **TO320...A01** (für Direktmontage).
Ausführung: Die Bohrlehren sind aus Aluminiumklötzen hergestellt, in welche gehärtete Bohrhülsen eingesetzt sind.
Wichtiger Hinweis - Schutz der Oberfläche: Für die Bänder in der Oberflächenausführung **EFP - edelstahlfinish pulverbeschichtet** und **WE - weiß - RAL9016** empfiehlt es sich, den mit einer Kunststoffeinlage ausgestatteten Kurbelkopf **KKO-20-KU** einzusetzen, damit die Oberfläche der Bandteile beim Eindrehen nicht beschädigt wird. Der Kurbelkopf **KKO-20-KU** muss gesondert bestellt werden.

Wichtig !!!: Das Kunststoffprofil muss direkt oberhalb und unterhalb jedes Bandes mindestens 3-fach mit der Armierung verschraubt werden.

Einzelteile WKZ-TO320-A01 (Direktmontage):
Ein Werkzeugsatz **WKZ-TO320-A01** besteht aus folgenden Einzelteilen:

BOL-TO320-A01-RA	1 Bohrlehre für den Türrahmen
BOL-TO320-A-FL	1 Bohrlehre für den Türflügel
KUR-01	1 Eindrehkurbel
KKO-20	1 Kurbelkopf für Ø20 mm Bandrolle
BOH-069-ZYL	1 Bohrer Ø6,9 mm für die Flügelbolzen
SRI-072-L	1 Stellring für den Bohrer BOH-069-ZYL
BOH-089-ZYL	1 Bohrer Ø8,9 mm für die Rahmenbolzen
SRI-092-L	1 Stellring für den Bohrer BOH-089-ZYL
BOH-096-ZYL	1 Bohrer Ø9,6 mm für die Töpfe des Befestigungsankers
SRI-102-L	1 Stellring für den Bohrer BOH-096-ZYL
INN-5-LANG S1	2 Innensechskantschlüssel, Größe 5, mit kurzem Ansatz

Top 320-A01 - Werkzeugsatz Einzelteile

Bestell-Nr.	Ausführung	Stück/ Krt.	Nettopreis/Stück o.Mwst.	m.Mwst.
BOL-TO320-A01-RA	Bohrlehre für Rahmen, Direktmontage	1	**119,15**	142,98
BOL-TO320-A-FL	Bohrlehre für Flügel	1	**127,23**	152,68
KUR-01	Eindrehkurbel	1	**5,36**	6,43
KKO-20	Kurbelkopf f. Ø20 mm	1	**6,95**	8,34
KKO-20-KU	Kurbelkopf m. Ku-Einlage	1	**9,39**	11,27
BOH-069-ZYL	Bohrer Ø6,9 mm	1	**7,47**	8,96
SRI-072-L	Stellring f. Ø6,6-7,2 mm	1	**5,75**	6,90
BOH-089-ZYL	Bohrer Ø8,9 mm	1	**10,22**	12,26
SRI-092-L	Stellring f. Ø8,2-9,2 mm	1	**5,75**	6,90
BOH-096-ZYL	Bohrer Ø9,6 mm	1	**10,22**	12,26
SRI-102-L	Stellring f. Ø9,3-10,2 mm	1	**5,75**	6,90
INN-5-LANG S1	Innensechskantschlüssel, Größe 5, kurz	1	**4,39**	5,27

Helmut Goll GmbH
Mockenstraße 81
A-6971 Hard

Telefon: 0 55 74 / 74 1 77-0
Telefax: 0 55 74 / 74 1 77-80
E-Mail: vertrieb-at@helmutgoll.com

Ausgabe 2020-03-01. Nicht kartellierte Preise.
Preis- und Konstruktionsänderungen vorbehalten.
Internet: www.helmutgoll.com

Top 320-A02 - Werkzeugsatz komplett

Bestell-Nr.	Ausführung	Satz/ Krt.	Nettopreis/Satz o.Mwst.	m.Mwst.
WKZ-TO320-A02	Werkzeugsatz für TO320-A01 komplett	1	**220,19**	264,23

Einsatzbereich: Zum Bohren der Löcher für die Türrahmen-, Türflügel-Gewindebolzen und den Befestigungsanker. Für dreiteilige Bänder der Bandtype **TO320...A01** (für Direktmontage).
Nachdem die Löcher flügelseitig mit der Bohrlehre **BOL-TO320-A-FL** gebohrt und die Flügelteile montiert wurden, wird der Türflügel positionsgenau in den Türrahmen eingelegt. Darauf können die Bohrlöcher für den Türrahmen mit der Bohrlehre **BOL-TO320-A02-RA** gebohrt werden.
Ausführung: Die Bohrlehren sind aus Aluminiumklötzen (Türflügel) bzw. Bucheklötzen (Türrahmen) hergestellt, in welche gehärtete Bohrhülsen eingesetzt sind.
Wichtiger Hinweis - Schutz der Oberfläche: Für die Bänder in der Oberflächenausführung **EFP - edelstahlfinish pulverbeschichtet** und **WE - weiß - RAL9016** empfiehlt es sich, den mit einer Kunststoffeinlage ausgestatteten Kurbelkopf **KKO-20-KU** einzusetzen, damit die Oberfläche der Bandteile beim Eindrehen nicht beschädigt wird. Der Kurbelkopf **KKO-20-KU** muss gesondert bestellt werden.

Wichtig !!!: Das Kunststoffprofil muss direkt oberhalb und unterhalb jedes Bandes mindestens 3-fach mit der Armierung verschraubt werden.

Einzelteile WKZ-TO320-A02 (Direktmontage):
Ein Werkzeugsatz **WKZ-TO320-A02** besteht aus folgenden Einzelteilen:

BOL-TO320-A02-RA	1 Bohrlehre für den Türrahmen
BOL-TO320-A-FL	1 Bohrlehre für den Türflügel
KUR-01	1 Eindrehkurbel
KKO-20	1 Kurbelkopf für Ø20 mm Bandrolle
BOH-069-ZYL	1 Bohrer Ø6,9 mm für die Flügelbolzen
SRI-072-L	1 Stellring für den Bohrer BOH-069-ZYL
BOH-089-ZYL	1 Bohrer Ø8,9 mm für die Rahmenbolzen
SRI-092-L	1 Stellring für den Bohrer BOH-089-ZYL
BOH-096-ZYL	1 Bohrer Ø9,6 mm für die Töpfe des Befestigungsankers
SRI-102-L	1 Stellring für den Bohrer BOH-096-ZYL
INN-5-LANG S1	2 Innensechskantschlüssel, Größe 5, mit kurzem Ansatz

Werkzeugsatz **WKZ-TO320-A02**

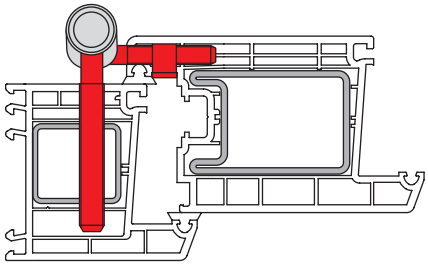

Bohrbild für Werkzeugsatz
für Direktmontage:
WKZ-TO320-A02

Top 320-A02 - Werkzeugsatz Einzelteile

Bestell-Nr.	Ausführung	Stück/ Krt.	Nettopreis/Stück o.Mwst.	m.Mwst.
BOL-TO320-A02-RA	Bohrlehre für Rahmen, Direktmontage	1	**26,71**	32,05
BOL-TO320-A-FL	Bohrlehre für Flügel	1	**127,23**	152,68
KUR-01	Eindrehkurbel	1	**5,36**	6,43
KKO-20	Kurbelkopf f. Ø20 mm	1	**6,95**	8,34
KKO-20-KU	Kurbelkopf m. Ku-Einlage	1	**9,39**	11,27
BOH-069-ZYL	Bohrer Ø6,9 mm	1	**7,47**	8,96
SRI-072-L	Stellring f. Ø6,6-7,2 mm	1	**5,75**	6,90
BOH-089-ZYL	Bohrer Ø8,9 mm	1	**10,22**	12,26
SRI-092-L	Stellring f. Ø8,2-9,2 mm	1	**5,75**	6,90
BOH-096-ZYL	Bohrer Ø9,6 mm	1	**10,22**	12,26
SRI-102-L	Stellring f. Ø9,3-10,2 mm	1	**5,75**	6,90
INN-5-LANG S1	Innensechskantschlüssel, Größe 5, kurz	1	**4,39**	5,27

Helmut Goll GmbH
Mockenstraße 81
A-6971 Hard
Telefon: 0 55 74 / 74 1 77-0
Telefax: 0 55 74 / 74 1 77-80
E-Mail: vertrieb-at@helmutgoll.com

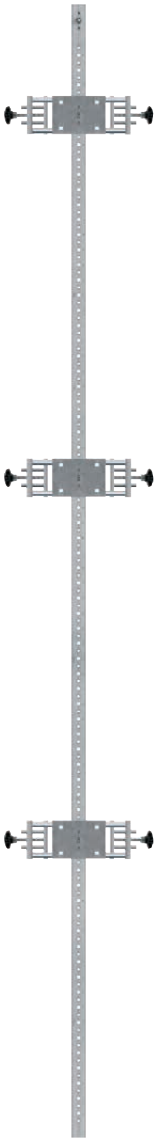

Aluminium-Trägerschiene:
GSB3-TRA-RA
mit 3 Anschlagklötzen:
GSB3-AK-20-12
mit 3 Bohrklötzen:
GSB3-TO316-A01-BK-RA

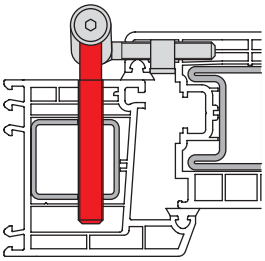

Bohrbild für Bohrklotz
für Direktmontage:
GSB3-TO316-A01-BK-RA

GSB-3000 - Aluminium-Trägerschiene und Anschlagklötze für den Türrahmen

Bestell-Nr.	Ausführung	Stück/ Krt.	Nettopreis/Stück o.Mwst.	m.Mwst.
Trägerschiene für den Türrahmen				
GSB3-TRA-RA	Aluminiumschiene - 3,00 m lang	1	**181,16**	217,39
Anschlagklötze für die Trägerschiene für den Türrahmen				
GSB3-AK-20-12	Überschlag 20 mm, Falzluft 12 mm	1	**23,90**	28,68

Rasterung: Die Trägerschiene **GSB3-TRA-RA** ist mit einer 4 cm Rasterung versehen. So kann die Position der Frässchablonen/Bohrklötze für unterschiedliche Türhöhen leicht und bequem eingerichtet werden.
Wichtiger Hinweis: Zur Aluminium-Trägerschiene **GSB3-TRA-RA** gehört der Anschlagklotz **GSB3-AK-20-12**.
Für die erstmalige Bestellung einer Großserienbohrlehre **GSB-3000** wenden Sie sich am besten an unser Verkaufsteam, das Sie gerne bei der korrekten Auswahl der Komponenten unterstützt.

GSB-3000 - Top 316-A - Bohrklotz für den Türrahmen

Bestell-Nr.	Ausführung	Stück/ Krt.	Nettopreis/Stück o.Mwst.	m.Mwst.
GSB3-TO316-A01-BK-RA	für den Türrahmen, Direktmontage	1	**94,30**	113,16

Einsatzbereich: Zum Bohren der Löcher für die Türrahmen-Gewindebolzen. Die Bohrklötze sind aus Aluminium gefertigt, in welche gehärtete Bohrhülsen eingesetzt sind. Diese können auf die Alu-Trägerschiene **GSB3-TRA-RA** montiert werden.
Montage der Rahmenbolzen: Verwenden Sie die Bohrklötze **GSB3-TO316-A01-BK-RA** für die direkte Montage der Rahmenbolzen.
Zubehör: Bohrer und weiteres Zubehör finden Sie auf den nachfolgenden Seiten.
Wichtiger Hinweis: Geben Sie bei Ihrer Bestellung die Anzahl der gewünschten Bohrklötze bekannt. Sie benötigen im Normalfall 2 bis 4 Stück Bohrklötze für eine Trägerschiene.

Helmut Goll GmbH
Mockenstraße 81
A-6971 Hard

Telefon: 0 55 74 / 74 1 77-0
Telefax: 0 55 74 / 74 1 77-80
E-Mail: vertrieb-at@helmutgoll.com

Ausgabe 2020-03-01. Nicht kartellierte Preise.
Preis- und Konstruktionsänderungen vorbehalten.
Internet: www.helmutgoll.com

GSB-3000 - Aluminium-Trägerschiene für den Türflügel

Bestell-Nr.	Ausführung	Stück/ Krt.	Nettopreis/Stück o.Mwst.	m.Mwst.
GSB3-TRA-FL	Aluminiumschiene - 3,00 m lang	1	**181,16**	217,39

Rasterung: Die Trägerschiene **GSB3-TRA-FL** ist mit einer 4 cm Rasterung versehen. So kann die Position der Frässchablonen/Bohrklötze für unterschiedliche Türhöhen leicht und bequem eingerichtet werden.

GSB-3000 - Top 316-A - Bohrklotz für den Türflügel und den Anker

Bestell-Nr.	Ausführung	Stück/ Krt.	Nettopreis/Stück o.Mwst.	m.Mwst.
GSB3-TO316-A-BK-FL	für den Türflügel und den Anker	1	**113,00**	135,60

Einsatzbereich: Zum Bohren der Löcher für die Türflügel-Gewindebolzen und den Befestigungsanker **ANKER-TO320-02-WV**. Die Bohrklötze sind aus Aluminium gefertigt, in welche gehärtete Bohrhülsen eingesetzt sind. Diese können auf die Aluminium-Trägerschiene **GSB3-TRA-FL** montiert werden. Die obere Anschlagluft kann stufenlos eingestellt werden.
Zubehör: Bohrer und weiteres Zubehör finden Sie auf den nachfolgenden Seiten.
Wichtiger Hinweis: Geben Sie bei Ihrer Bestellung die Anzahl der gewünschten Bohrklötze bekannt. Sie benötigen im Normalfall 2 bis 4 Stück Bohrklötze für eine Trägerschiene.
Wichtig !!!: Das Kunststoffprofil muss direkt oberhalb und unterhalb jedes Bandes mindestens 3-fach mit der Armierung verschraubt werden.

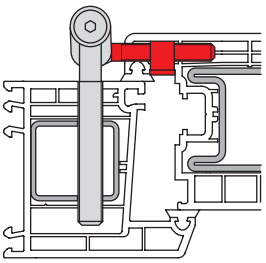

Bohrbild für Bohrklotz
für den Türflügel und den
Befestigungsanker:
GSB3-TO316-A-BK-FL

Aluminium-Trägerschiene:
GSB3-TRA-FL
mit 3 Bohrklötzen:
GSB3-TO316-A-BK-FL

Helmut Goll GmbH
Mockenstraße 81
A-6971 Hard
Telefon: 0 55 74 / 74 1 77-0
Telefax: 0 55 74 / 74 1 77-80
E-Mail: vertrieb-at@helmutgoll.com

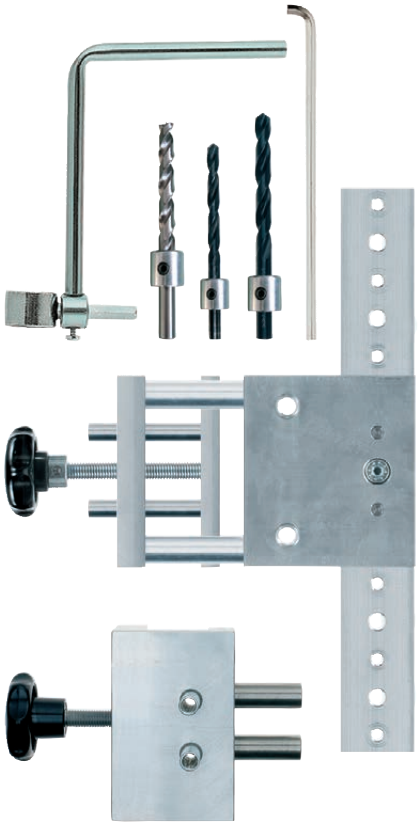

Werkzeugsatz **WKZ-TO316-A01**

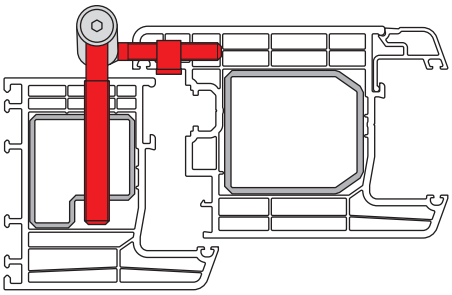

Bohrbild für Werkzeugsatz
für Direktmontage:
WKZ-TO316-A01

Top 316-A01 - Werkzeugsatz komplett

Bestell-Nr.	Ausführung	Satz/ Krt.	Nettopreis/Satz o.Mwst.	m.Mwst.
WKZ-TO316-A01	Werkzeugsatz für TO316-A01 komplett	1	**312,63**	375,16

Einsatzbereich: Zum Bohren der Löcher für die Türrahmen-, Türflügel-Gewindebolzen und den Befestigungsanker. Für dreiteilige Bänder der Bandtype **TO316...A01** (für Direktmontage).
Ausführung: Die Bohrlehren sind aus Aluminiumklötzen hergestellt, in welche gehärtete Bohrhülsen eingesetzt sind.

Wichtig !!!: Das Kunststoffprofil muss direkt oberhalb und unterhalb jedes Bandes mindestens 3-fach mit der Armierung verschraubt werden.

Einzelteile WKZ-TO316-A01 (Direktmontage):
Ein Werkzeugsatz **WKZ-TO316-A01** besteht aus folgenden Einzelteilen:

BOL-TO316-A01-RA	1 Bohrlehre für den Türrahmen
BOL-TO316-A-FL	1 Bohrlehre für den Türflügel
KUR-01	1 Eindrehkurbel
KKO-16	1 Kurbelkopf für Ø16 mm Bandrolle
BOH-069-ZYL	1 Bohrer Ø6,9 mm für die Flügelbolzen
SRI-072-L	1 Stellring für den Bohrer BOH-069-ZYL
BOH-089-ZYL	1 Bohrer Ø8,9 mm für die Rahmenbolzen
SRI-092-L	1 Stellring für den Bohrer BOH-089-ZYL
BOH-096-ZYL	1 Bohrer Ø9,6 mm für die Töpfe des Befestigungsankers
SRI-102-L	1 Stellring für den Bohrer BOH-096-ZYL
INN-5-LANG S1	2 Innensechskantschlüssel, Größe 5, mit kurzem Ansatz

Top 316-A01 - Werkzeugsatz Einzelteile

Bestell-Nr.	Ausführung	Stück/ Krt.	Nettopreis/Stück o.Mwst.	m.Mwst.
BOL-TO316-A01-RA	Bohrlehre für Rahmen, Direktmontage	1	**119,15**	142,98
BOL-TO316-A-FL	Bohrlehre für Flügel	1	**127,23**	152,68
KUR-01	Eindrehkurbel	1	**5,36**	6,43
KKO-16	Kurbelkopf f. Ø16 mm	1	**6,95**	8,34
BOH-069-ZYL	Bohrer Ø6,9 mm	1	**7,47**	8,96
SRI-072-L	Stellring f. Ø6,6-7,2 mm	1	**5,75**	6,90
BOH-089-ZYL	Bohrer Ø8,9 mm	1	**10,22**	12,26
SRI-092-L	Stellring f. Ø8,2-9,2 mm	1	**5,75**	6,90
BOH-096-ZYL	Bohrer Ø9,6 mm	1	**10,22**	12,26
SRI-102-L	Stellring f. Ø9,3-10,2 mm	1	**5,75**	6,90
INN-5-LANG S1	Innensechskantschlüssel, Größe 5, kurz	1	**4,39**	5,27

Helmut Goll GmbH
Mockenstraße 81
A-6971 Hard

Telefon: 0 55 74 / 74 1 77-0
Telefax: 0 55 74 / 74 1 77-80
E-Mail: vertrieb-at@helmutgoll.com

Ausgabe 2020-03-01. Nicht kartellierte Preise.
Preis- und Konstruktionsänderungen vorbehalten.
Internet: www.helmutgoll.com

Top 316-A02 - Werkzeugsatz komplett

Bestell-Nr.	Ausführung	Satz/ Krt.	Nettopreis/Satz o.Mwst.	m.Mwst.
WKZ-TO316-A02	Werkzeugsatz für TO316-A01 komplett	1	**220,19**	264,23

Einsatzbereich: Zum Bohren der Löcher für die Türrahmen-, Türflügel-Gewindebolzen und den Befestigungsanker. Für dreiteilige Bänder der Bandtype **TO316...A01** (für Direktmontage).
Nachdem die Löcher flügelseitig mit der Bohrlehre **BOL-TO316-A-FL** gebohrt und die Flügelteile montiert wurden, wird der Türflügel positionsgenau in den Türrahmen eingelegt. Darauf können die Bohrlöcher für den Türrahmen mit der Bohrlehre **BOL-TO316-A02-RA** gebohrt werden.
Ausführung: Die Bohrlehren sind aus Aluminiumklötzen (Türflügel) bzw. Bucheklötzen (Türrahmen) hergestellt, in welche gehärtete Bohrhülsen eingesetzt sind.

Wichtig !!!: Das Kunststoffprofil muss direkt oberhalb und unterhalb jedes Bandes mindestens 3-fach mit der Armierung verschraubt werden.

Einzelteile WKZ-TO316-A02 (Direktmontage):
Ein Werkzeugsatz **WKZ-TO316-A02** besteht aus folgenden Einzelteilen:

BOL-TO316-A02-RA	1 Bohrlehre für den Türrahmen
BOL-TO316-A-FL	1 Bohrlehre für den Türflügel
KUR-01	1 Eindrehkurbel
KKO-16	1 Kurbelkopf für Ø16 mm Bandrolle
BOH-069-ZYL	1 Bohrer Ø6,9 mm für die Flügelbolzen
SRI-072-L	1 Stellring für den Bohrer BOH-069-ZYL
BOH-089-ZYL	1 Bohrer Ø8,9 mm für die Rahmenbolzen
SRI-092-L	1 Stellring für den Bohrer BOH-089-ZYL
BOH-096-ZYL	1 Bohrer Ø9,6 mm für die Töpfe des Befestigungsankers
SRI-102-L	1 Stellring für den Bohrer BOH-096-ZYL
INN-5-LANG S1	2 Innensechskantschlüssel, Größe 5, mit kurzem Ansatz

Top 316-A02 - Werkzeugsatz Einzelteile

Bestell-Nr.	Ausführung	Stück/ Krt.	Nettopreis/Stück o.Mwst.	m.Mwst.
BOL-TO316-A02-RA	Bohrlehre für Rahmen, Direktmontage	1	**26,71**	32,05
BOL-TO316-A-FL	Bohrlehre für Flügel	1	**127,23**	152,68
KUR-01	Eindrehkurbel	1	**5,36**	6,43
KKO-16	Kurbelkopf f. Ø16 mm	1	**6,95**	8,34
BOH-069-ZYL	Bohrer Ø6,9 mm	1	**7,47**	8,96
SRI-072-L	Stellring f. Ø6,6-7,2 mm	1	**5,75**	6,90
BOH-089-ZYL	Bohrer Ø8,9 mm	1	**10,22**	12,26
SRI-092-L	Stellring f. Ø8,2-9,2 mm	1	**5,75**	6,90
BOH-096-ZYL	Bohrer Ø9,6 mm	1	**10,22**	12,26
SRI-102-L	Stellring f. Ø9,3-10,2 mm	1	**5,75**	6,90
INN-5-LANG S1	Innensechskantschlüssel, Größe 5, kurz	1	**4,39**	5,27

Werkzeugsatz **WKZ-TO316-A02**

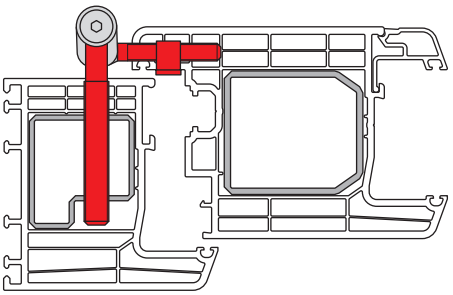

Bohrbild für Werkzeugsatz
für Direktmontage:
WKZ-TO316-A02

Helmut Goll GmbH
Mockenstraße 81
A-6971 Hard
Telefon: 0 55 74 / 74 1 77-0
Telefax: 0 55 74 / 74 1 77-80
E-Mail: vertrieb-at@helmutgoll.com

Montage- und Einbauanleitungen

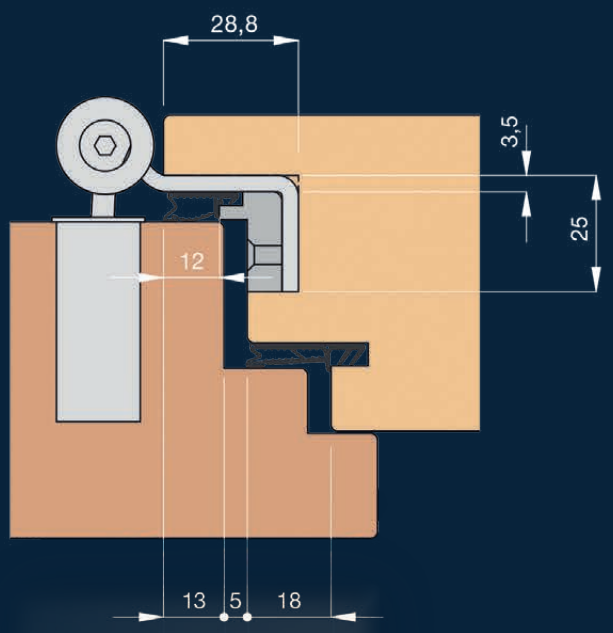

Maßaufteilung

Anschlagbeispiele für Haustürbänder

Standard-Maßaufteilung ≤1000 x 2000 mm, 2 Bänder

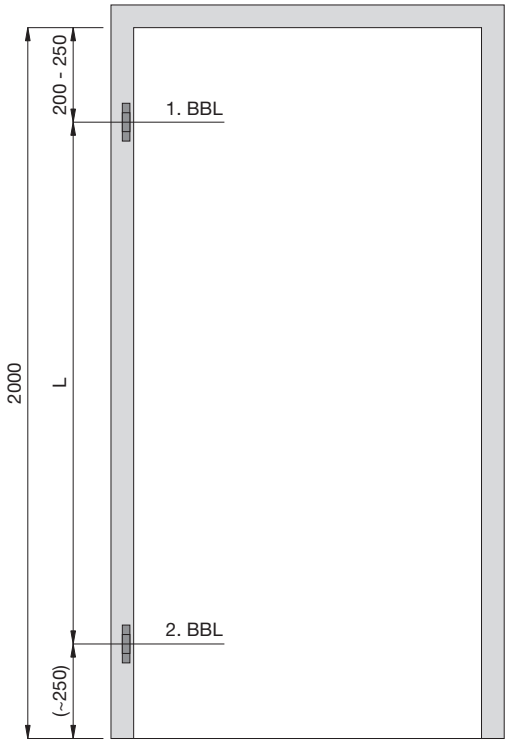

Standard-Maßaufteilung ≤1000 x 2500 mm, 3 Bänder

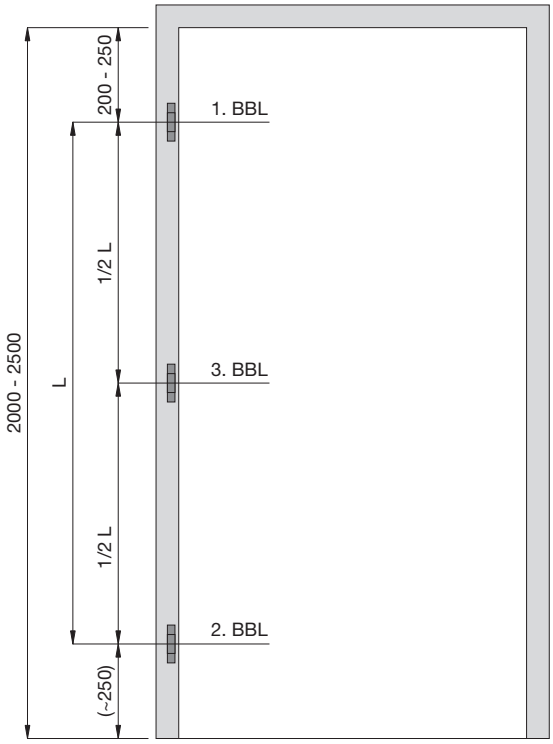

Standard-Maßaufteilung >1000 x 2000 mm, 3 Bänder

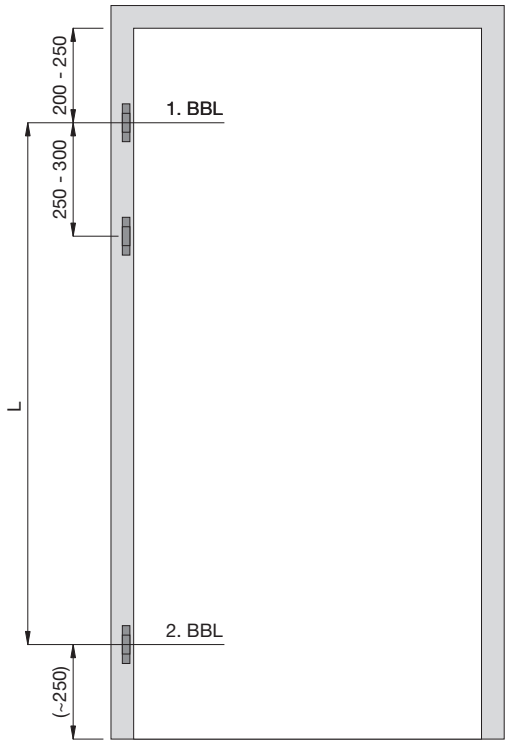

Bezugsmaße	
Türblatthöhe:	**Abstand (L) zwischen 1. und 2. BBL**
von 1860 bis 2110 mm	1435 mm
von 2111 bis 2235 mm	1560 mm
von 2236 bis 2360 mm	1685 mm

*Sonder-Maßaufteilung z.B. 1200 x 2500 mm, 4 - 5 Bänder

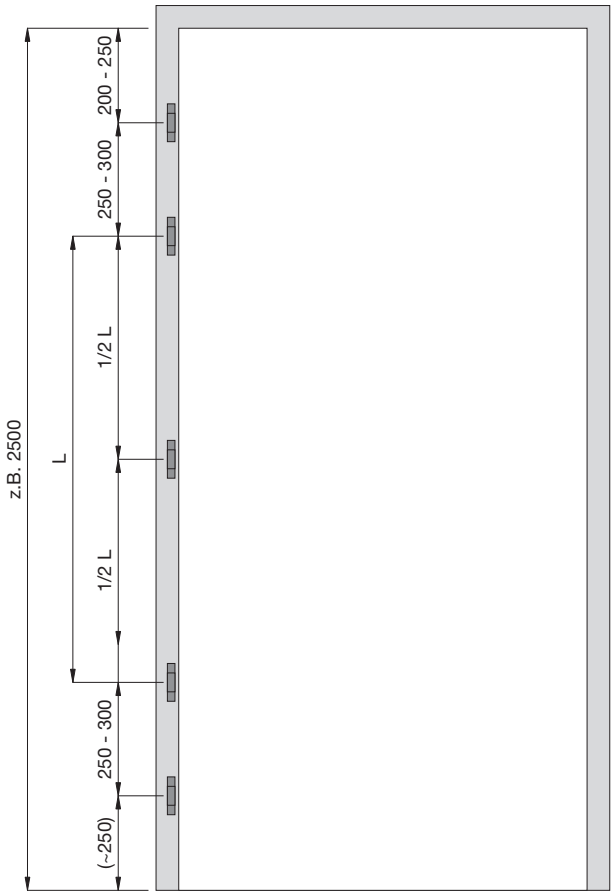

Gewicht und Elementangaben beruhen auf optimalem Profilquerschnitt und Holzqualität. Die max. Tragkraft entnehmen Sie den entsprechenden Bandtypen. Bei minderwertiger Holzqualität müssen bezüglich des Flügelgewichts Abstriche gemacht werden. Für überbreite und schwere Türen können auch 5-teilige Bänder eingesetzt werden. * Bei Sondermaßen ersuchen wir Sie um Ihre Anfrage in unserem Werk.

Helmut Goll GmbH
Mockenstraße 81
A-6971 Hard

Telefon: 0 55 74 / 74 1 77-0
Telefax: 0 55 74 / 74 1 77-80
E-Mail: vertrieb-at@helmutgoll.com

Ausgabe 2020-03-01. Nicht kartellierte Preise.
Preis- und Konstruktionsänderungen vorbehalten.
Internet: www.helmutgoll.com

Helmut Goll GmbH
Mockenstraße 81
A-6971 Hard
Telefon: 0 55 74 / 74 1 77-0
Telefax: 0 55 74 / 74 1 77-80
E-Mail: vertrieb-at@helmutgoll.com

Wichtiger Montage- bzw. Demontagehinweis

Nach dem Einbau des Bandes können die Einstellungen wie unten beschrieben ausgeführt werden. Zuletzt wird die Edelstahl-Mittelhülse auf die Rolle des Flügellappens aufgeklipst.
Sollte eine Demontage des Bandes notwendig sein, weil das Türblatt nochmals ausgehängt werden soll, muss die Edelstahl-Mittelhülse entfernt werden, damit sie nicht beschädigt wird. Dies passiert am besten mit einem schmalen Schraubendreher. Die Türe wird dabei geöffnet. Dann kann man von der bandgegenüberliegenden Seite aus zwischen dem Bandmittelteil und dem Bandober- oder Bandunterterteil die Mittelhülse mit dem Schraubendreher von der Bandrolle drücken.

Seiteneinstellung (stufenlos von -2,5 mm bis +2,5 mm)

Beide Feststellschrauben (**F**) mit einem Inbusschlüssel SW4 lösen. Durch Drehen der Seiteneinstellschraube (**S**) mit einem Inbusschlüssel SW4 das Band in die gewünschte Seitenposition bringen. Beide Feststellschrauben (**F**) wieder mit max. 6 Nm festziehen.

Höheneinstellung (stufenlos von -2,0 mm bis +4,0 mm)

Die Höhen-Feststellschraube (**HF**) am Bandunterteil mit einem Inbusschlüssel SW4 lösen (bzw. SW3 für die TSL-Ausführung). Durch Drehen der Höheneinstellschraube (**H**) kann das Band in die gewünschte Höhenposition gebracht werden. Die Höheneinstellschraube (**H**) muss dabei immer soweit gedreht werden, dass die Höhen-Feststellschraube (**HF**) auf die flachen Stellen der Höheneinstellschraube (**H**) trifft. Die Höhen-Feststellschraube (**HF**) wieder festziehen.

Andruckeinstellung (stufenlos von -1,0 mm bis +3,0 mm)

Beide Feststellschrauben (**F**) mit einem Inbusschlüssel SW4 lösen. Durch Drehen des Exzenters für die Andruckeinstellung (**A**) mit einem Inbusschlüssel SW4 das Band in die gewünschte Andruckposition bringen. Beide Feststellschrauben (**F**) wieder mit max. 6 Nm festziehen.

Reinigung und Pflege der Bänder

Die Reinigung der Bänder darf nur mit einem trockenen oder feuchten Tuch erfolgen. Säurehaltige Reinigungsmittel dürfen nicht verwendet werden.

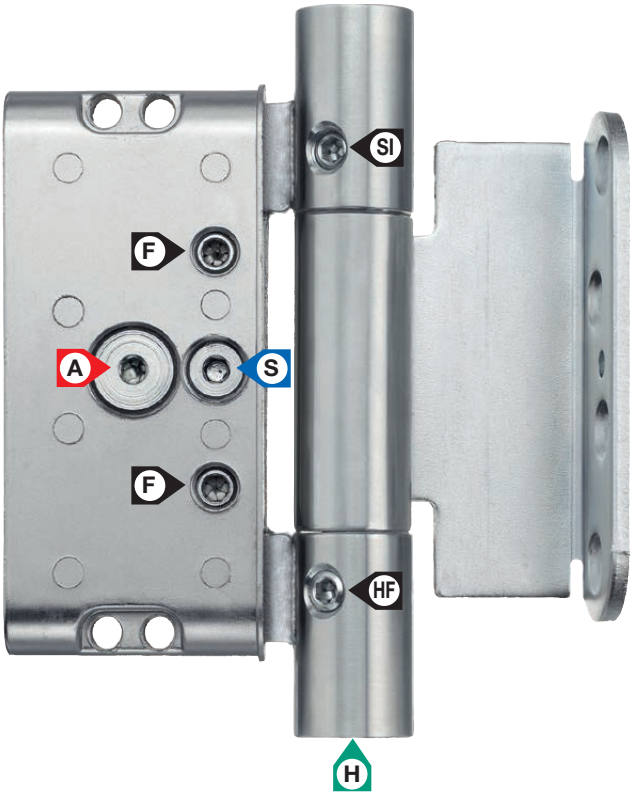

F	Feststellschrauben
HF	Höhen-Feststellschraube
SI	Sicherungsschraube
A	Andruckeinstellung
H	Höheneinstellung
S	Seiteneinstellung

Helmut Goll GmbH
Mockenstraße 81
A-6971 Hard
Telefon: 0 55 74 / 74 1 77-0
Telefax: 0 55 74 / 74 1 77-80
E-Mail: vertrieb-at@helmutgoll.com

Ausgabe 2020-03-01. Nicht kartellierte Preise.
Preis- und Konstruktionsänderungen vorbehalten.
Internet: www.helmutgoll.com

Für 15/18/20 mm Überschlag und mind. 24 mm Falztiefe

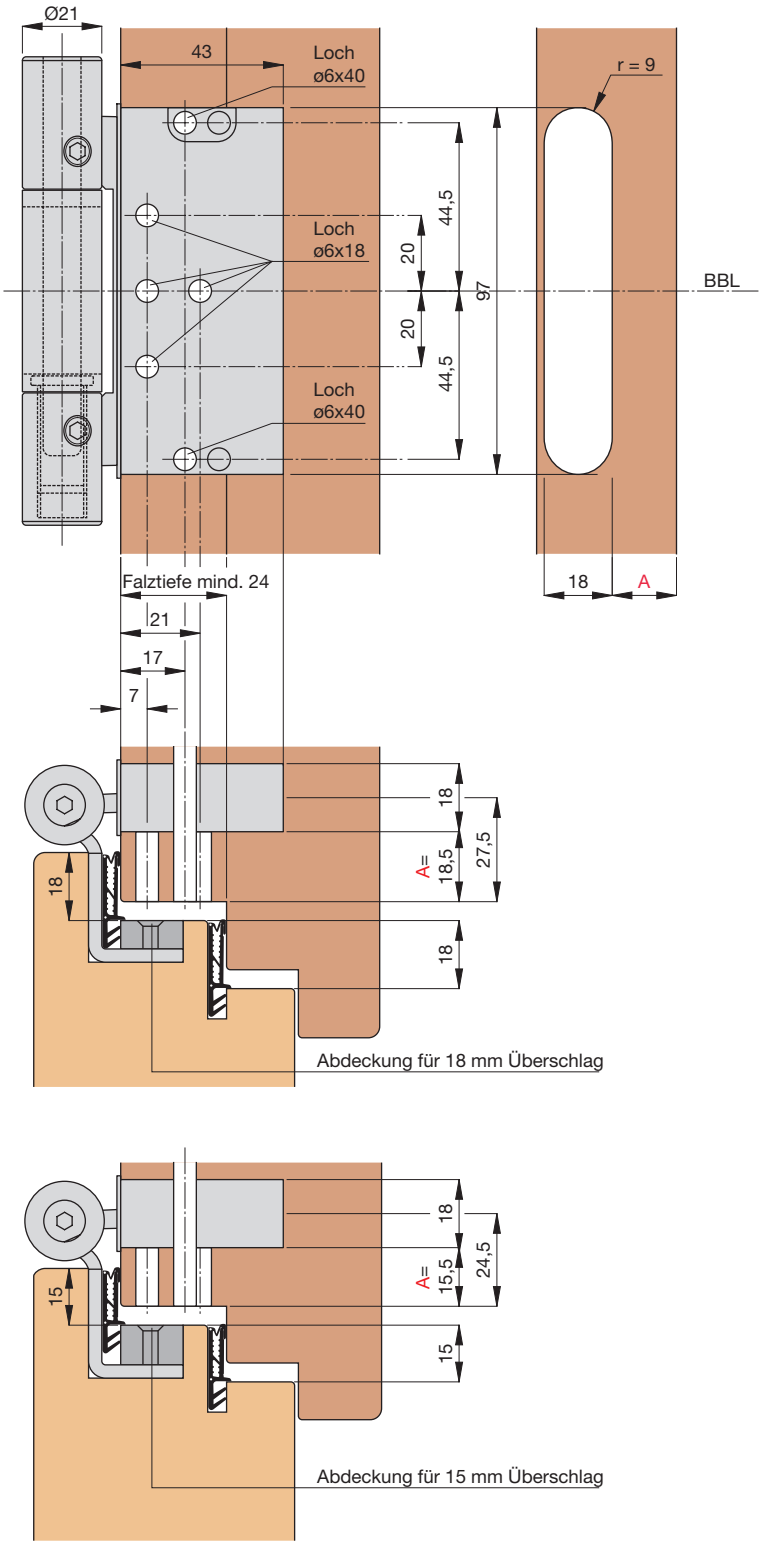

Für 15/18/20 mm Überschlag und mind. 32 mm Falztiefe

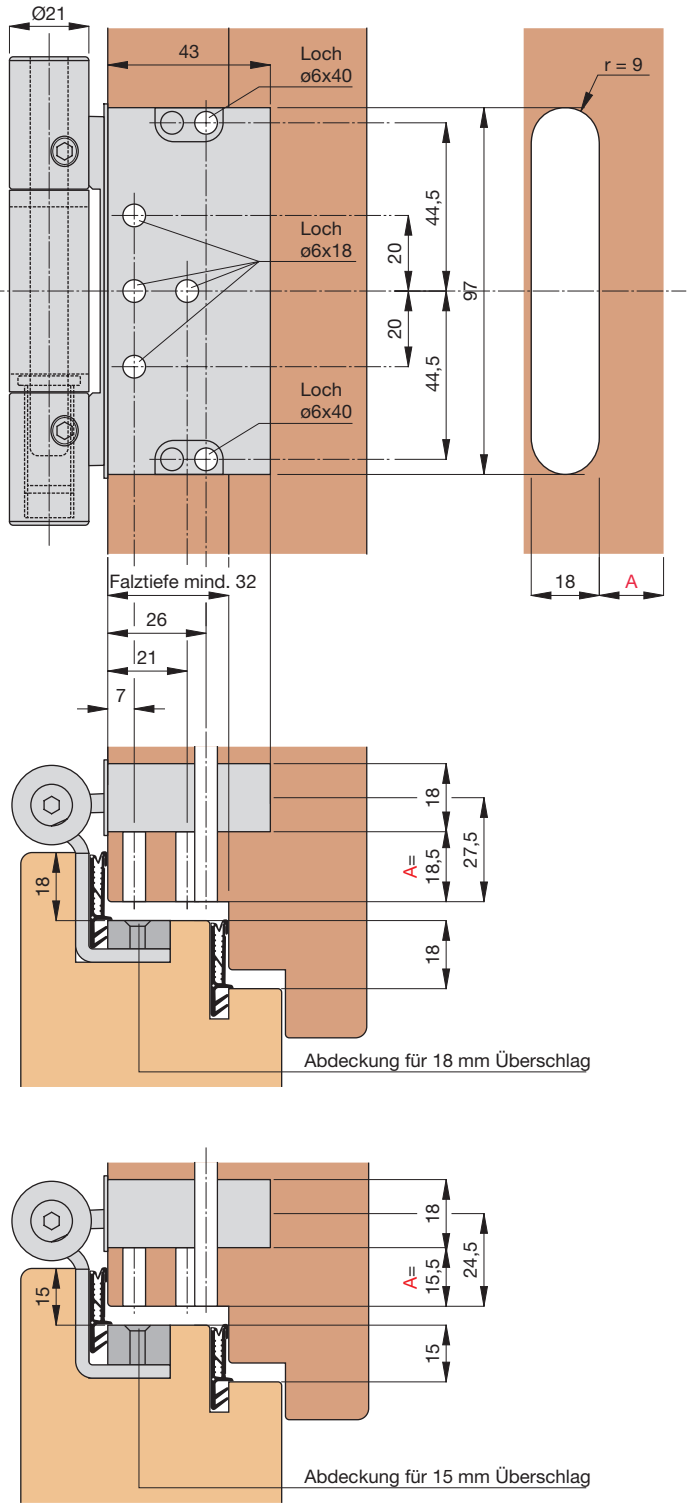

BBL = Bandbezugslinie
Einbaumaße sind profilabhängig!

Die Befestigung der Bandtasche erfolgt mit den im Lieferumfang enthaltenen Halteschrauben.
Der Abstand A der Bandtasche von der Falzvorderkante richtet sich nach der gewünschten Falzluft.
In unseren Beispielen haben wir folgende Werte ermittelt:
Bei Grundeinstellung des Bandes, einer Falzbreite von 15 mm sowie einer Falzluft von 5 mm ermittelt sich dieser als 15,5 mm.
Bei Grundeinstellung des Bandes, einer Falzbreite von 18 mm sowie einer Falzluft von 5 mm ermittelt sich dieser als 18,5 mm.
Will man die Falzluft vergrößern oder verkleinern, muß der Abstand A entsprechend verändert werden.
Die Einbaumaße für die verschiedenen Varianten des Bandlappens sind auf den folgenden Seiten dargestellt.

Helmut Goll GmbH
Mockenstraße 81
A-6971 Hard
Telefon: 0 55 74 / 74 1 77-0
Telefax: 0 55 74 / 74 1 77-80
E-Mail: vertrieb-at@helmutgoll.com

Duplex 321

Bohr- und Fräsbilder für den Türflügel

Überschlag 18 mm - mit Dichtung im Überschlag

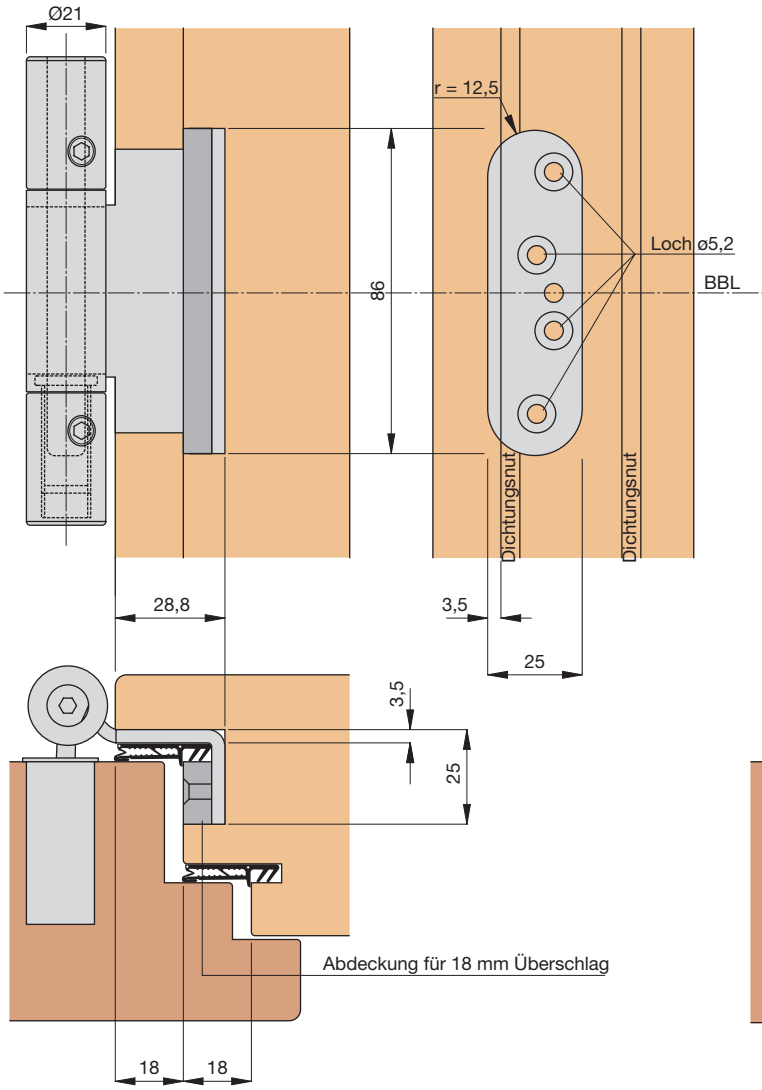

Überschlag 15 mm - mit Dichtung im Überschlag

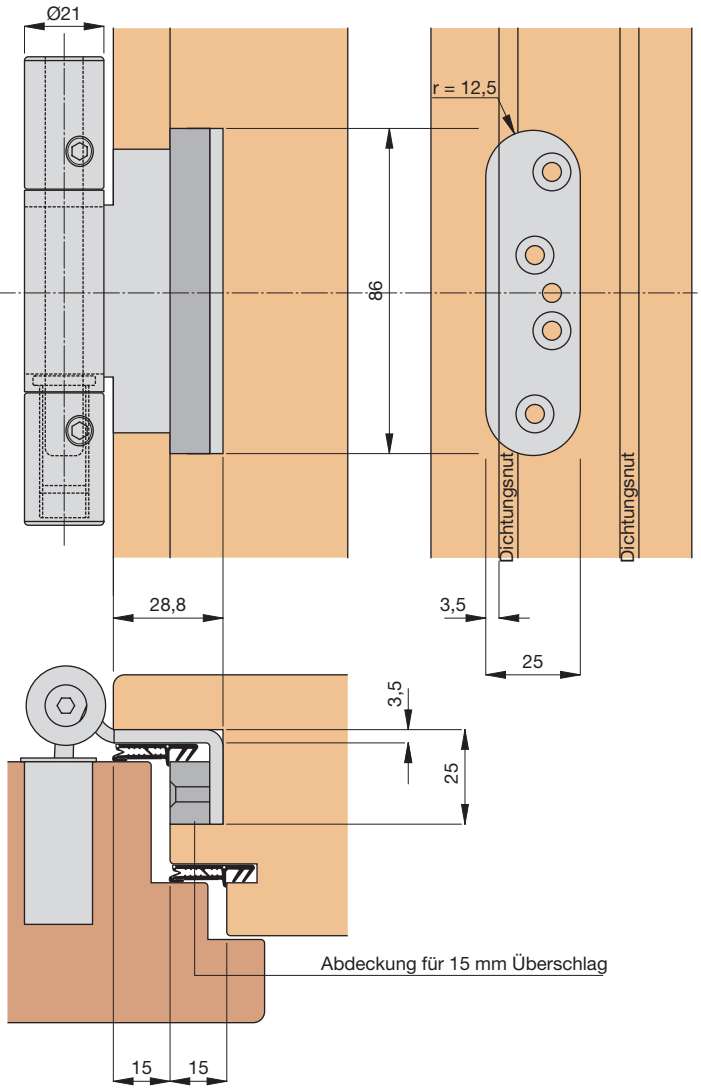

Überschlag 18 mm - mit Dichtung im Überschlag - Eurofalz

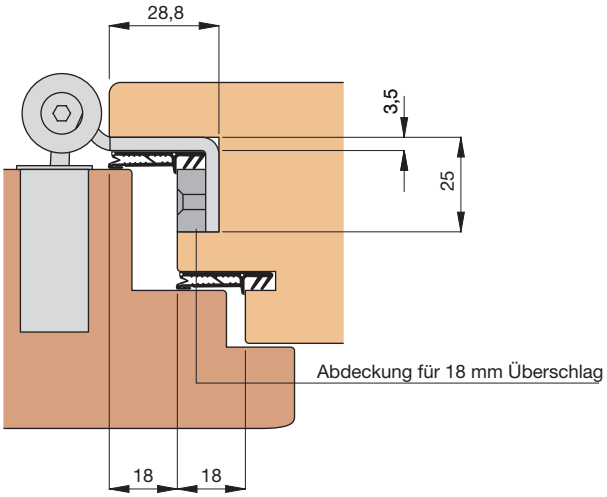

BBL = Bandbezugslinie
Einbaumaße sind profilabhängig!

Für die Befestigung des Bandlappens empfehlen wir die Verwendung von Schrauben mit mind. Ø4,5x35 mm.

Helmut Goll GmbH
Mockenstraße 81
A-6971 Hard

Telefon: 0 55 74 / 74 1 77-0
Telefax: 0 55 74 / 74 1 77-80
E-Mail: vertrieb-at@helmutgoll.com

Ausgabe 2020-03-01. Nicht kartellierte Preise.
Preis- und Konstruktionsänderungen vorbehalten.
Internet: www.helmutgoll.com

15 mm Überschlag - Überschlagdichtung 15 mm - 15-D3

Ausrichtung	Bestell-Nr.
links:	DU321DL-3L-TL-..-S 15-D3-SIG
rechts:	DU321DL-3R-TL-..-S 15-D3-SIG

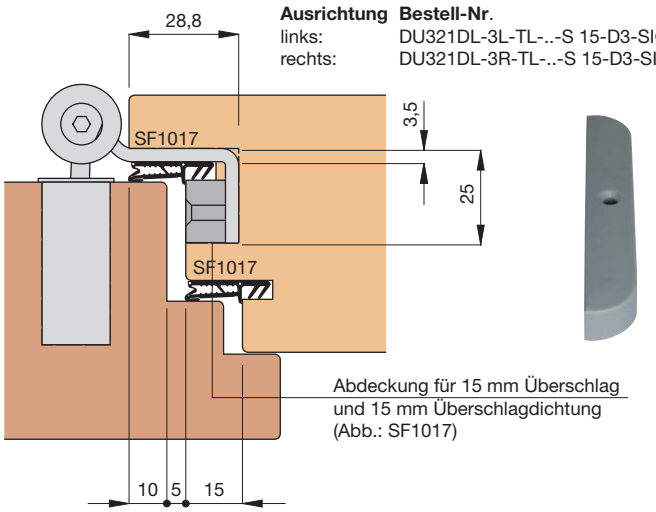

15 mm Überschlag - Überschlagdichtung 10 mm - 15-D2

Ausrichtung	Bestell-Nr.
links:	DU321DL-3L-TL-..-S 15-D2-SIG
rechts:	DU321DL-3R-TL-..-S 15-D2-SIG

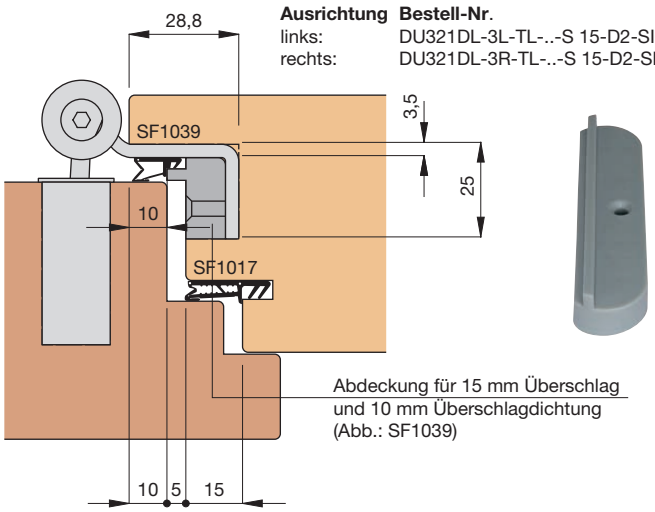

15 mm Überschlag - Überschlagdichtung 10 mm - 15-D2

Ausrichtung	Bestell-Nr.
links:	DU321DL-3L-TL-..-S 15-D2-SIG
rechts:	DU321DL-3R-TL-..-S 15-D2-SIG

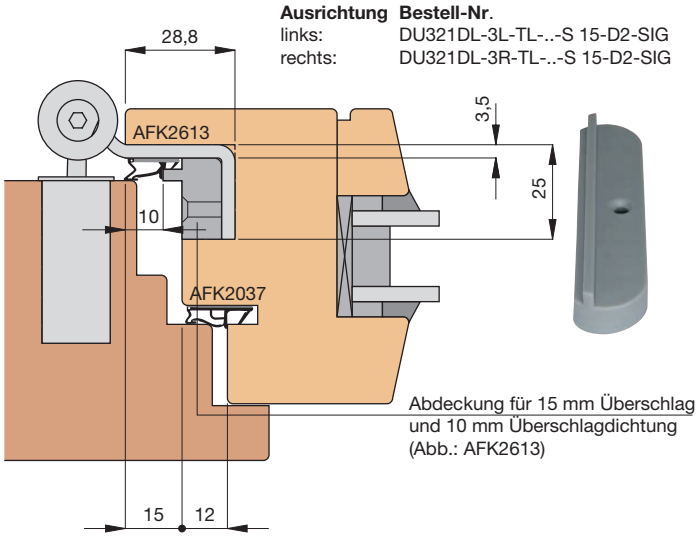

Einbaumaße sind profilabhängig!

Helmut Goll GmbH
Mockenstraße 81
A-6971 Hard
Telefon: 0 55 74 / 74 1 77-0
Telefax: 0 55 74 / 74 1 77-80
E-Mail: vertrieb-at@helmutgoll.com

18 mm Überschlag - Überschlagdichtung 18 mm - 18-D3

Ausrichtung	Bestell-Nr.
links:	DU321DL-3L-TL-..-S 18-D3-SIG
rechts:	DU321DL-3R-TL-..-S 18-D3-SIG

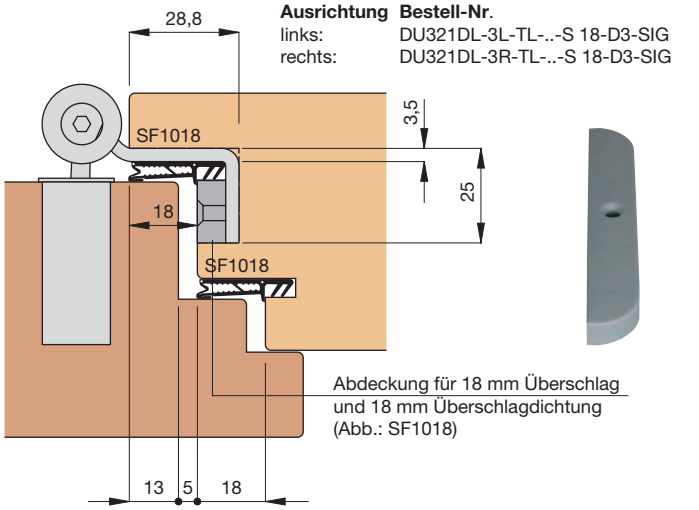

18 mm Überschlag - Überschlagdichtung 10 mm - 18-D2

Ausrichtung	Bestell-Nr.
links:	DU321DL-3L-TL-..-S 18-D2-SIG
rechts:	DU321DL-3R-TL-..-S 18-D2-SIG

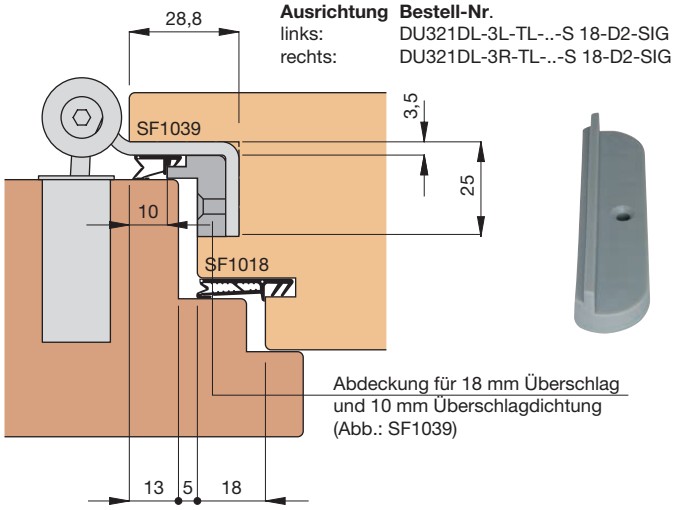

18 mm Überschlag - Überschlagdichtung 12 mm - 18-D4

Ausrichtung	Bestell-Nr.
links:	DU321DL-3L-TL-..-S 18-D4-SIG
rechts:	DU321DL-3R-TL-..-S 18-D4-SIG

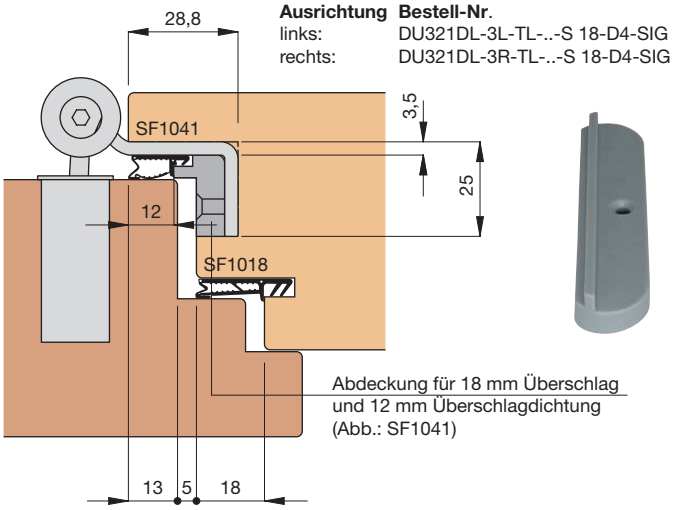

18 mm Überschlag - Überschlagdichtung 10 mm - 18-D2

Ausrichtung	Bestell-Nr.
links:	DU321DL-3L-TL-..-S 18-D2-SIG
rechts:	DU321DL-3R-TL-..-S 18-D2-SIG

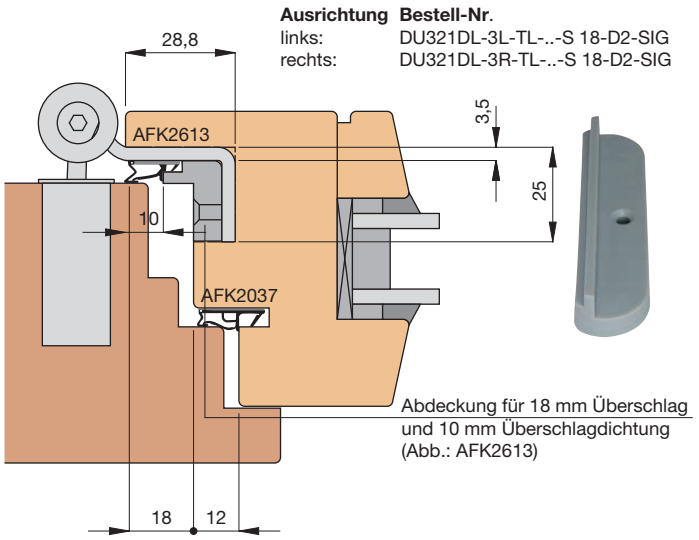

18 mm Überschlag - Überschlagdichtung 12 mm - 18-D4

Ausrichtung	Bestell-Nr.
links:	DU321DL-3L-TL-..-S 18-D4-SIG
rechts:	DU321DL-3R-TL-..-S 18-D4-SIG

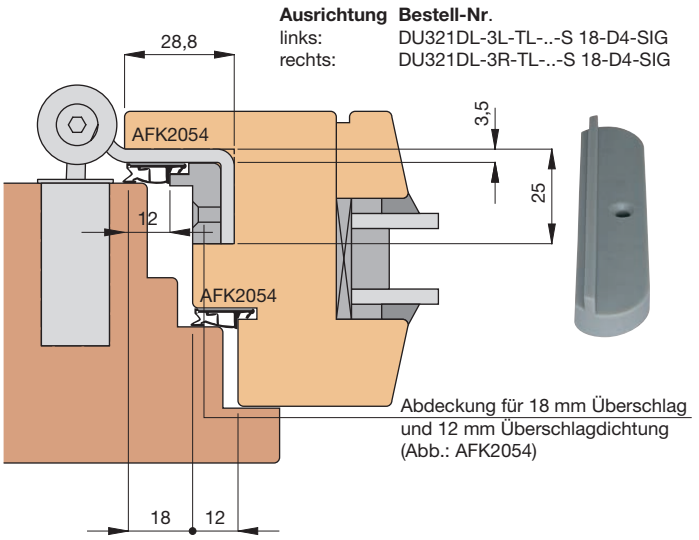

Einbaumaße sind profilabhängig!

Helmut Goll GmbH
Mockenstraße 81
A-6971 Hard

Telefon: 0 55 74 / 74 1 77-0
Telefax: 0 55 74 / 74 1 77-80
E-Mail: vertrieb-at@helmutgoll.com

Ausgabe 2020-03-01. Nicht kartellierte Preise.
Preis- und Konstruktionsänderungen vorbehalten.
Internet: www.helmutgoll.com

20 mm Überschlag - Überschlagdichtung 10 mm - 20-D2

Ausrichtung	Bestell-Nr.
links:	DU321DL-3L-TL-..-S 20-D2-SIG
rechts:	DU321DL-3R-TL-..-S 20-D2-SIG

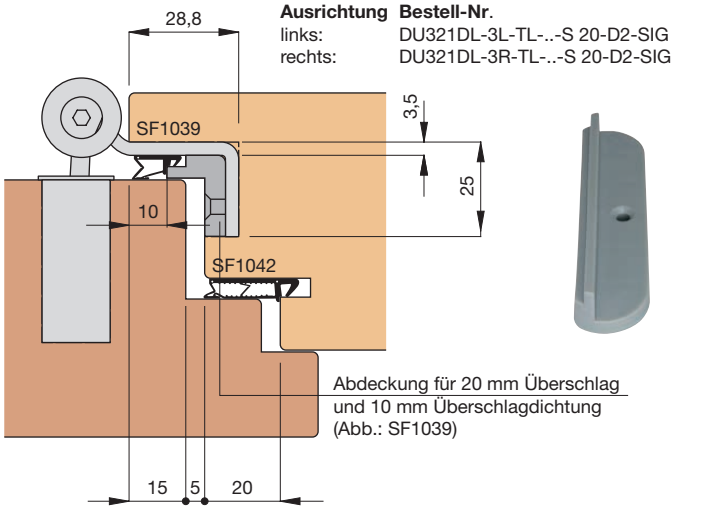

20 mm Überschlag - Überschlagdichtung 20 mm - 20-D3

Ausrichtung	Bestell-Nr.
links:	DU321DL-3L-TL-..-S 20-D3-SIG
rechts:	DU321DL-3R-TL-..-S 20-D3-SIG

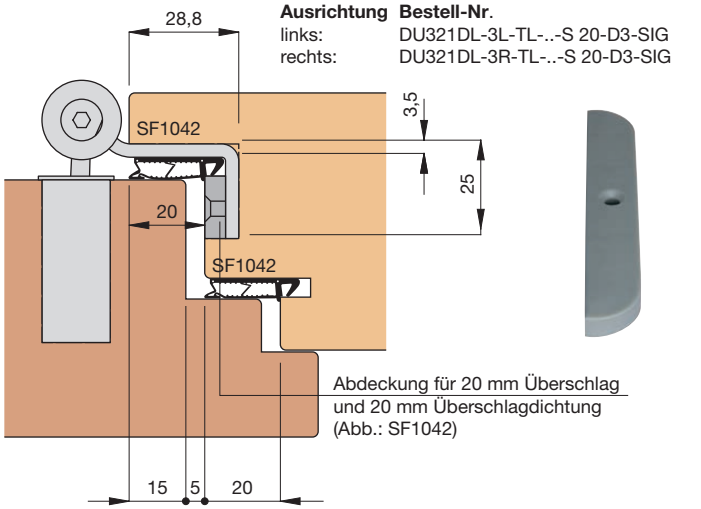

20 mm Überschlag - Überschlagdichtung 10 mm - 20-D2

Ausrichtung	Bestell-Nr.
links:	DU321DL-3L-TL-..-S 20-D2-SIG
rechts:	DU321DL-3R-TL-..-S 20-D2-SIG

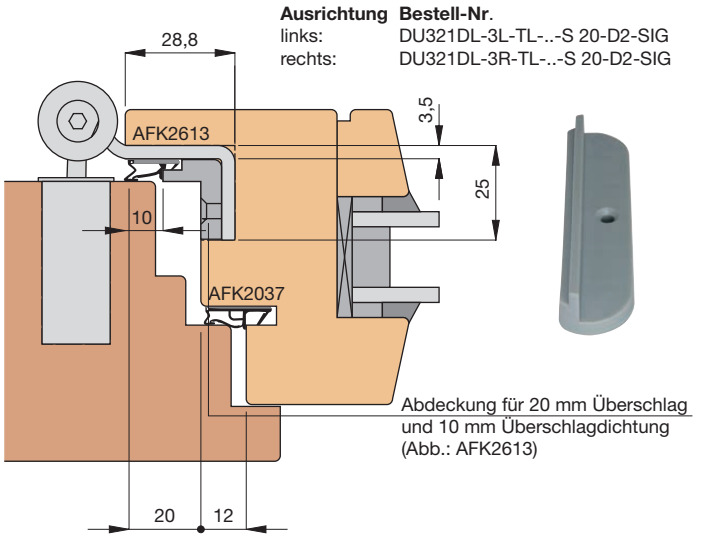

20 mm Überschlag - Überschlagdichtung 10 mm - 20-D2 - kombiniert mit Distanzplatte DPL-DUP-03

Ausrichtung	Bestell-Nr.
links:	DU321DL-3L-TL-..-S 20-D2-SIG
rechts:	DU321DL-3R-TL-..-S 20-D2-SIG

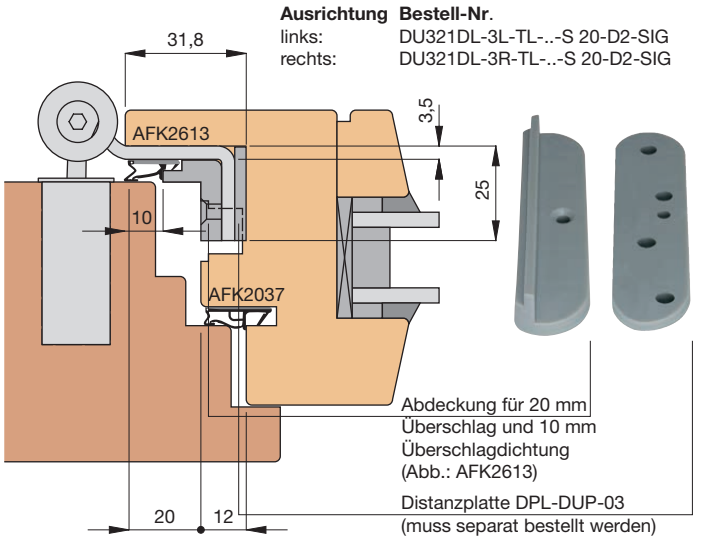

Einbaumaße sind profilabhängig!

Helmut Goll GmbH
Mockenstraße 81
A-6971 Hard
Telefon: 0 55 74 / 74 1 77-0
Telefax: 0 55 74 / 74 1 77-80
E-Mail: vertrieb-at@helmutgoll.com

20 mm Überschlag - Überschlagdichtung 12 mm - 20-D4

Ausrichtung	Bestell-Nr.
links:	DU321DL-3L-TL-..-S 20-D4-SIG
rechts:	DU321DL-3R-TL-..-S 20-D4-SIG

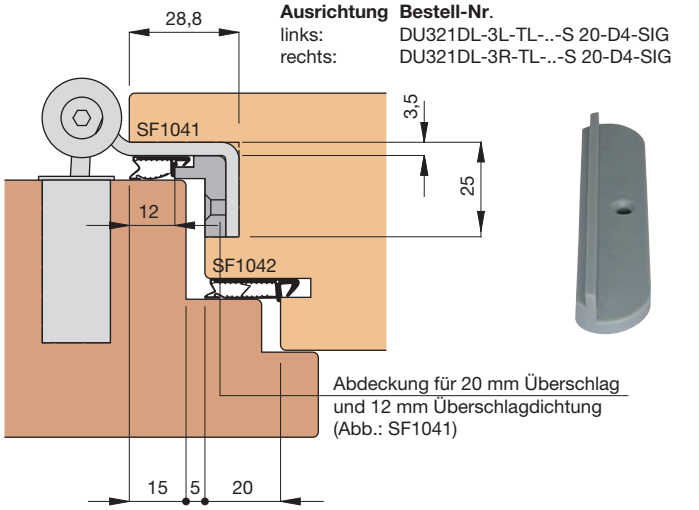

20 mm Überschlag - Überschlagdichtung 12 mm - 20-D4

Ausrichtung	Bestell-Nr.
links:	DU321DL-3L-TL-..-S 20-D4-SIG
rechts:	DU321DL-3R-TL-..-S 20-D4-SIG

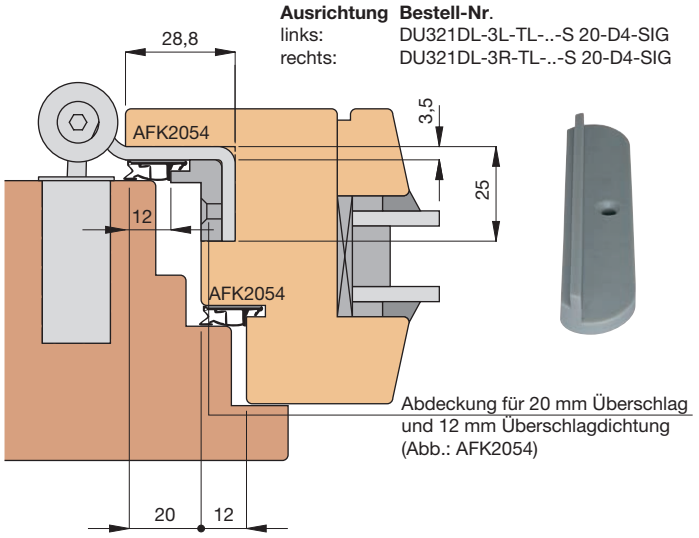

20 mm Überschlag - Überschlagdichtung 12 mm - 20-D4 - kombiniert mit Distanzplatte DPL-DUP-03

Ausrichtung	Bestell-Nr.
links:	DU321DL-3L-TL-..-S 20-D4-SIG
rechts:	DU321DL-3R-TL-..-S 20-D4-SIG

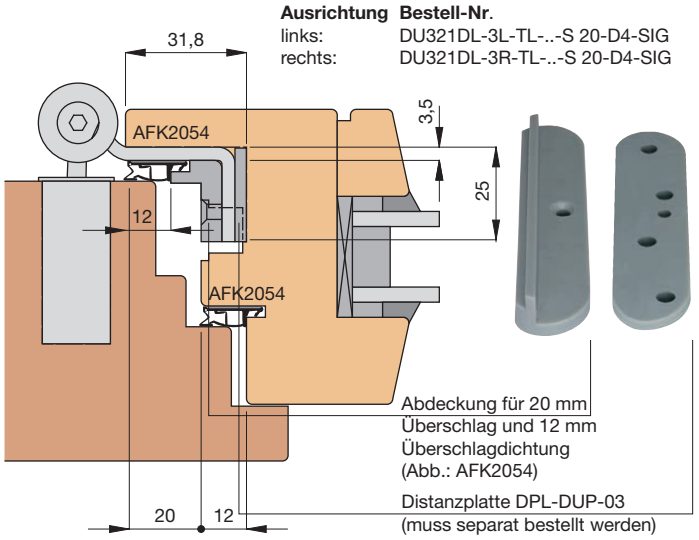

Einbaumaße sind profilabhängig!

Helmut Goll GmbH
Mockenstraße 81
A-6971 Hard

Telefon: 0 55 74 / 74 1 77-0
Telefax: 0 55 74 / 74 1 77-80
E-Mail: vertrieb-at@helmutgoll.com

Ausgabe 2020-03-01. Nicht kartellierte Preise.
Preis- und Konstruktionsänderungen vorbehalten.
Internet: www.helmutgoll.com

Einbaumaße für die Bandtasche

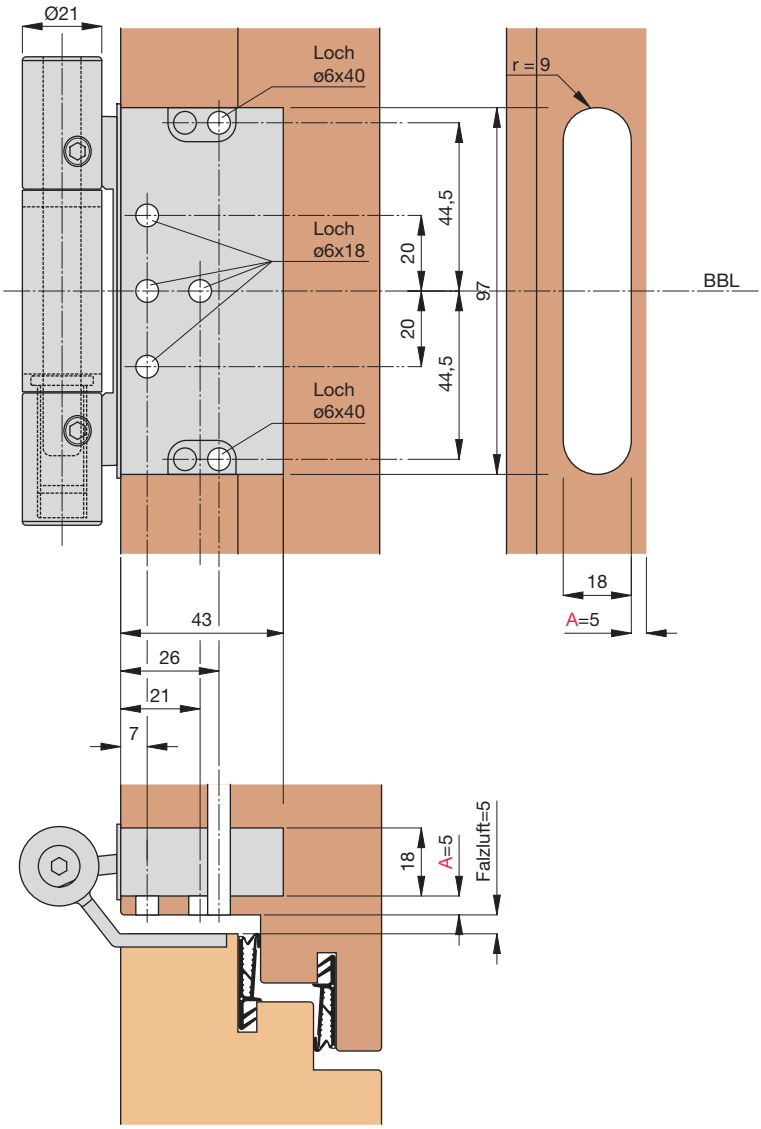

Einbaumaße für den Bandlappen

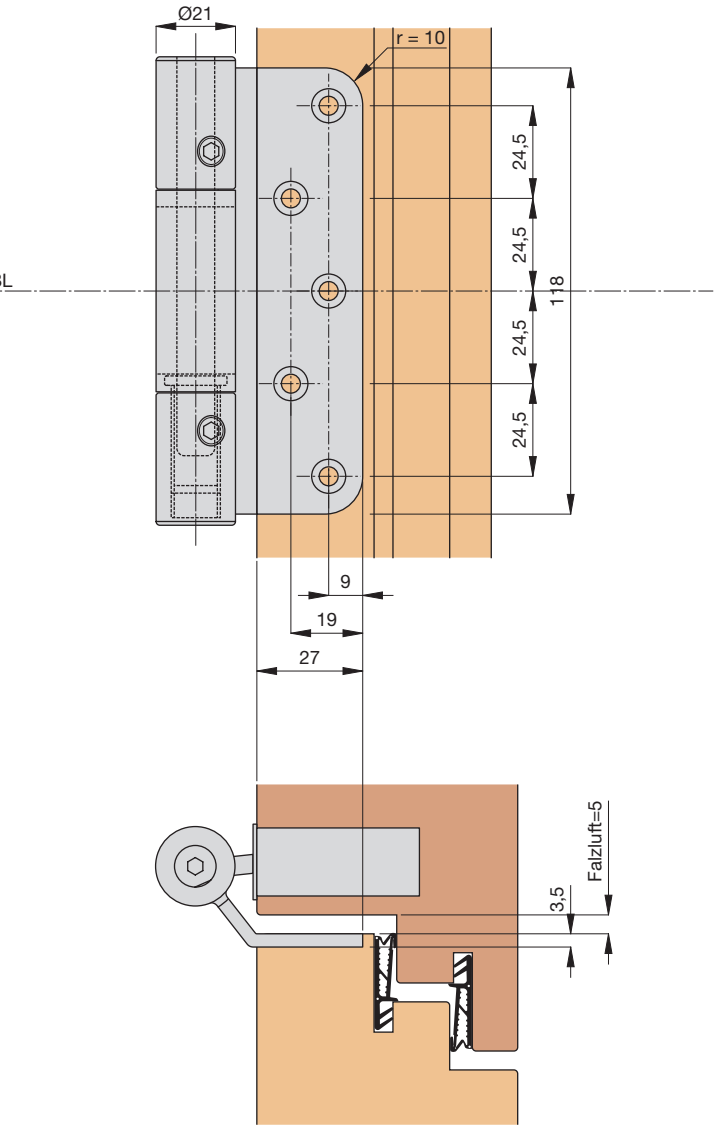

BBL = Bandbezugslinie

Der Abstand A der Bandtasche von der Falzvorderkante richtet sich nach der gewünschten Fugenbreite.
Bei Grundeinstellung des Bandes und einer Falzluft von 5 mm ermittelt sich dieser als 5 mm wie in unserem Beispiel dargestellt.
Will man die Fugenbreite verändern, muß der Abstand A entsprechend angepasst werden.

Die Befestigung der Bandtasche erfolgt mit den im Lieferumfang enthaltenen Halteschrauben.
Für die Befestigung des Bandlappens empfehlen wir die Verwendung von Schrauben mit mind. Ø4,5x35 mm.

Helmut Goll GmbH
Mockenstraße 81
A-6971 Hard
Telefon: 0 55 74 / 74 1 77-0
Telefax: 0 55 74 / 74 1 77-80
E-Mail: vertrieb-at@helmutgoll.com

Seiteneinstellung (stufenlos von -2,5 mm bis +2,5 mm)

Beide Feststellschrauben (**F**) mit einem Inbusschlüssel SW4 lösen. Durch Drehen der Seiteneinstellschraube (**S**) mit einem Inbusschlüssel SW4 das Band in die gewünschte Seitenposition bringen. Beide Feststellschrauben (**F**) wieder mit max. 6 Nm festziehen.

Höheneinstellung (stufenlos von -2,0 mm bis +4,0 mm)

Die Höhen-Feststellschraube (**HF**) am Bandunterteil mit einem Inbusschlüssel SW4 lösen. Durch Drehen der Höheneinstellschraube (**H**) kann das Band in die gewünschte Höhenposition gebracht werden. Die Höheneinstellschraube (**H**) muss dabei immer soweit gedreht werden, dass die Höhen-Feststellschraube (**HF**) auf die flachen Stellen der Höheneinstellschraube (**H**) trifft.
Die Höhen-Feststellschraube (**HF**) wieder festziehen.

Andruckeinstellung (stufenlos von -1,0 mm bis +3,0 mm)

Beide Feststellschrauben (**F**) mit einem Inbusschlüssel SW4 lösen. Durch Drehen des Exzenters für die Andruckeinstellung (**A**) mit einem Inbusschlüssel SW4 das Band in die gewünschte Andruckposition bringen. Beide Feststellschrauben (**F**) wieder mit max. 6 Nm festziehen.

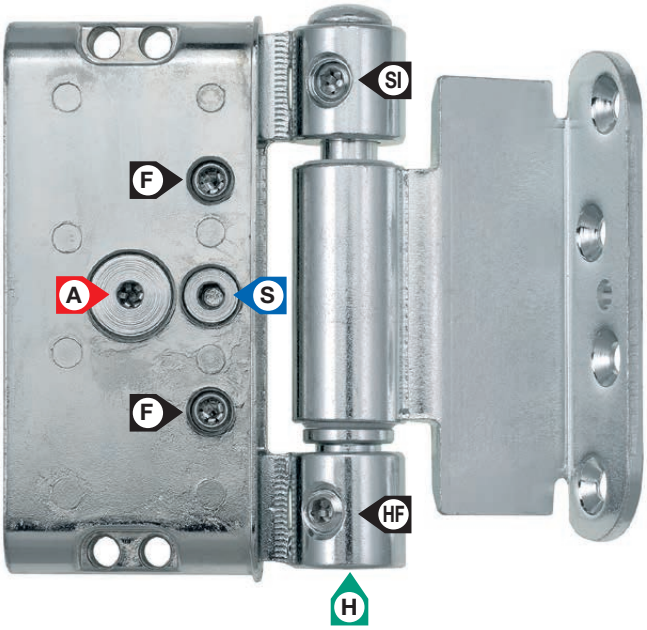

Reinigung und Pflege der Bänder

Die Reinigung der Bänder darf nur mit einem trockenen oder feuchten Tuch erfolgen. Säurehaltige Reinigungsmittel dürfen nicht verwendet werden.

F	Feststellschrauben
HF	Höhen-Feststellschraube
SI	Sicherungsschraube
A	Andruckeinstellung
H	Höheneinstellung
S	Seiteneinstellung

Helmut Goll GmbH
Mockenstraße 81
A-6971 Hard

Telefon: 0 55 74 / 74 1 77-0
Telefax: 0 55 74 / 74 1 77-80
E-Mail: vertrieb-at@helmutgoll.com

Ausgabe 2020-03-01. Nicht kartellierte Preise.
Preis- und Konstruktionsänderungen vorbehalten.
Internet: www.helmutgoll.com

Für 15/18/20 mm Überschlag und mind. 24 mm Falztiefe

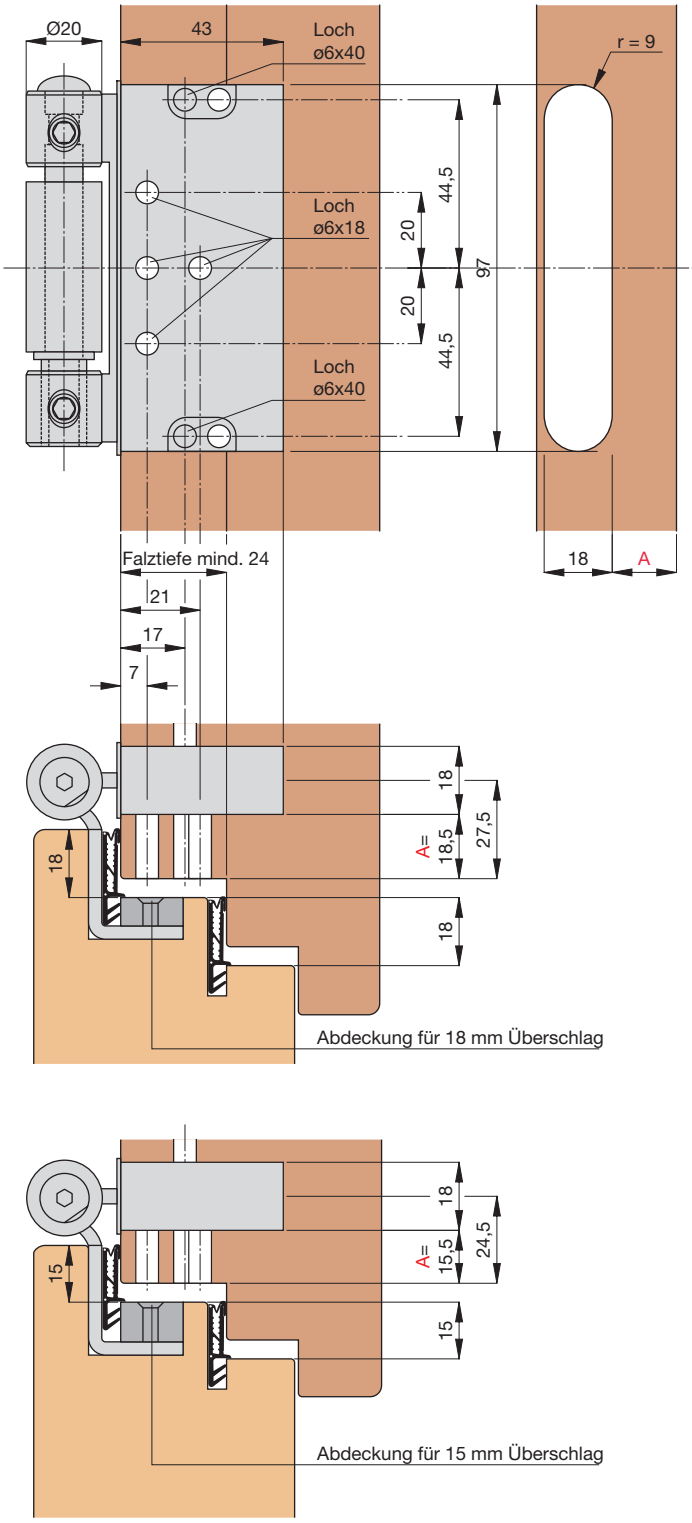

Für 15/18/20 mm Überschlag und mind. 32 mm Falztiefe

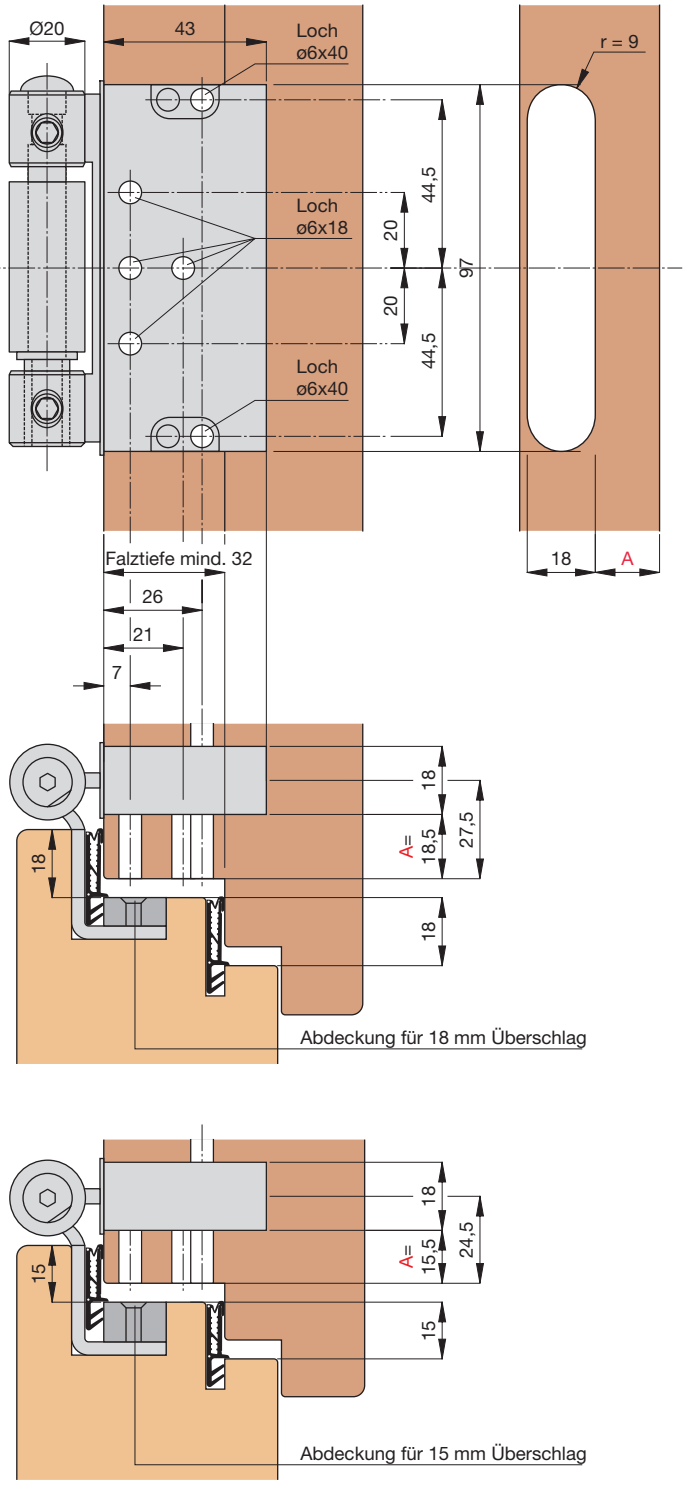

BBL = Bandbezugslinie
Einbaumaße sind profilabhängig!

Die Befestigung der Bandtasche erfolgt mit den im Lieferumfang enthaltenen Halteschrauben.
Der Abstand A der Bandtasche von der Falzvorderkante richtet sich nach der gewünschten Falzluft.
In unseren Beispielen haben wir folgende Werte ermittelt:
Bei Grundeinstellung des Bandes, einer Falzbreite von 15 mm sowie einer Falzluft von 5 mm ermittelt sich dieser als 15,5 mm.
Bei Grundeinstellung des Bandes, einer Falzbreite von 18 mm sowie einer Falzluft von 5 mm ermittelt sich dieser als 18,5 mm.
Will man die Falzluft vergrößern oder verkleinern, muß der Abstand A entsprechend verändert werden.
Die Einbaumaße für die verschiedenen Varianten des Bandlappens sind auf den folgenden Seiten dargestellt.

Helmut Goll GmbH
Mockenstraße 81
A-6971 Hard
Telefon: 0 55 74 / 74 1 77-0
Telefax: 0 55 74 / 74 1 77-80
E-Mail: vertrieb-at@helmutgoll.com

Duplex 320

Bohr- und Fräsbilder für den Türflügel

Überschlag 18 mm - mit Dichtung im Überschlag

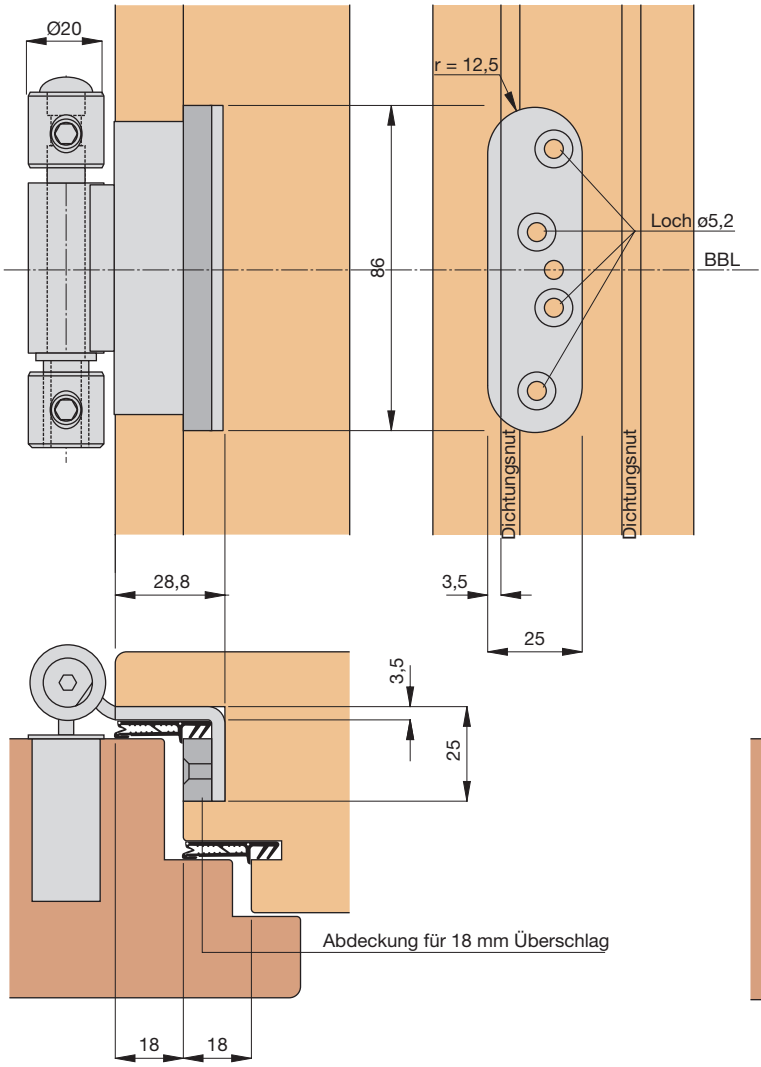

Überschlag 15 mm - mit Dichtung im Überschlag

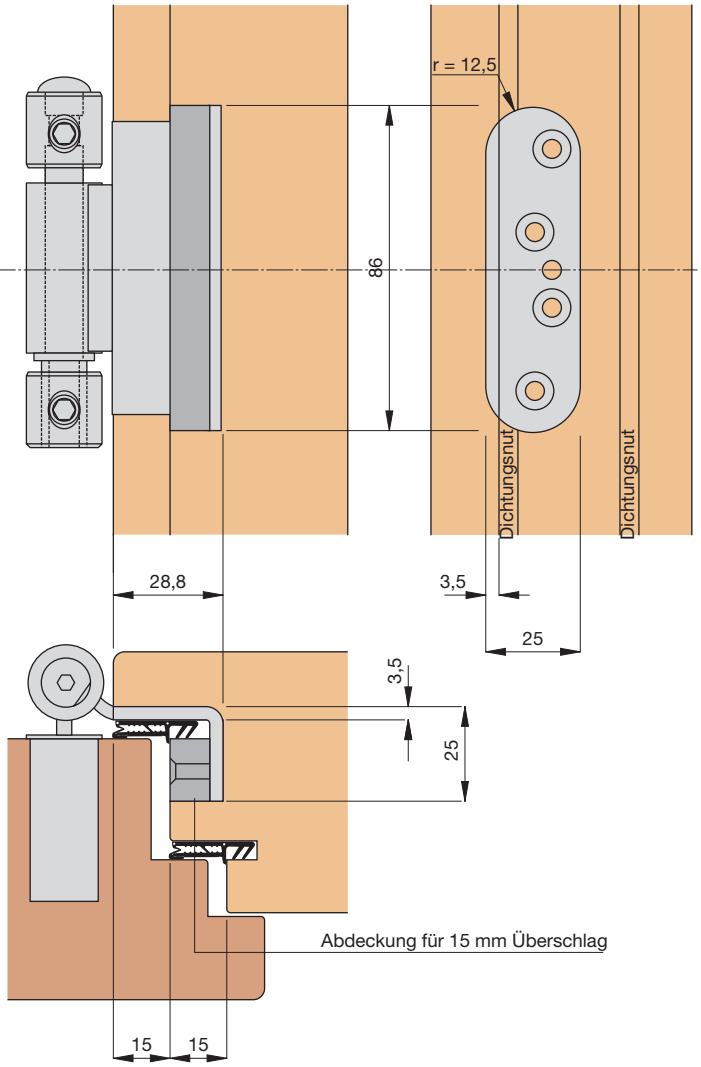

Überschlag 18 mm - mit Dichtung im Überschlag - Eurofalz

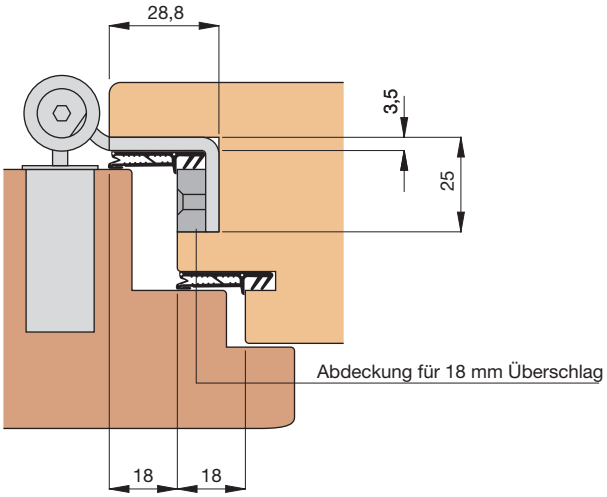

Mit Gewindebolzen - mit Dichtung im Überschlag

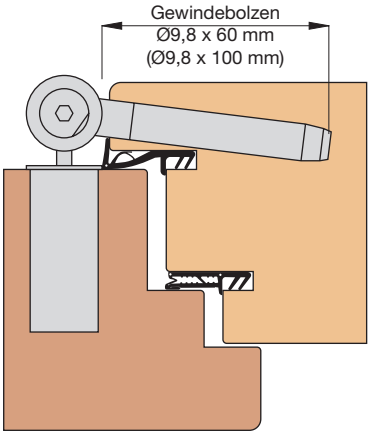

BBL = Bandbezugslinie
Einbaumaße sind profilabhängig!

Für die Befestigung des Bandlappens empfehlen wir die Verwendung von Schrauben mit mind. Ø4,5x35 mm.

Helmut Goll GmbH
Mockenstraße 81
A-6971 Hard

Telefon: 0 55 74 / 74 1 77-0
Telefax: 0 55 74 / 74 1 77-80
E-Mail: vertrieb-at@helmutgoll.com

Ausgabe 2020-03-01. Nicht kartellierte Preise.
Preis- und Konstruktionsänderungen vorbehalten.
Internet: www.helmutgoll.com

15 mm Überschlag - Überschlagdichtung 15 mm - 15-D3

Ausrichtung	Bestell-Nr.
links:	DU320DL-3L-TL-WV-S 15-D3-SIG
rechts:	DU320DL-3R-TL-WV-S 15-D3-SIG

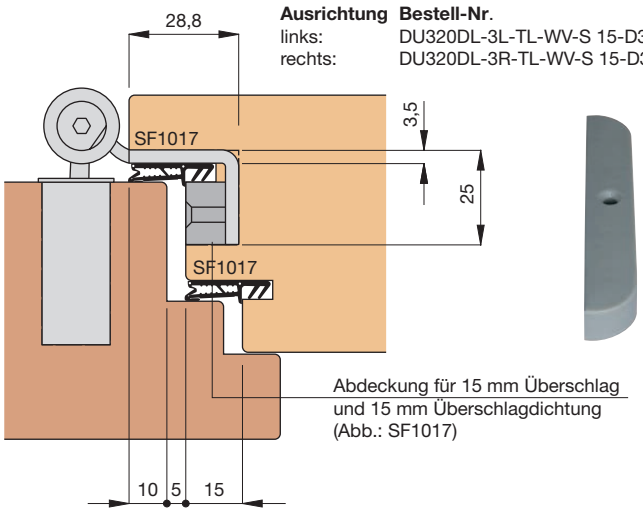

15 mm Überschlag - Überschlagdichtung 10 mm - 15-D2

Ausrichtung	Bestell-Nr.
links:	DU320DL-3L-TL-WV-S 15-D2-SIG
rechts:	DU320DL-3R-TL-WV-S 15-D2-SIG

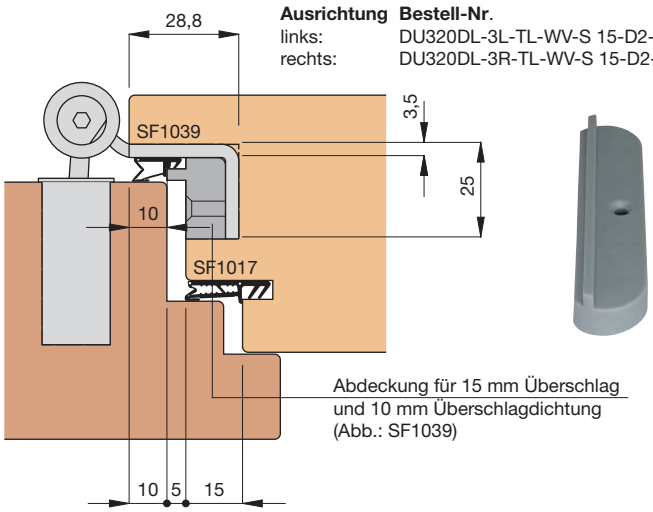

15 mm Überschlag - Überschlagdichtung 10 mm - 15-D2

Ausrichtung	Bestell-Nr.
links:	DU320DL-3L-TL-WV-S 15-D2-SIG
rechts:	DU320DL-3R-TL-WV-S 15-D2-SIG

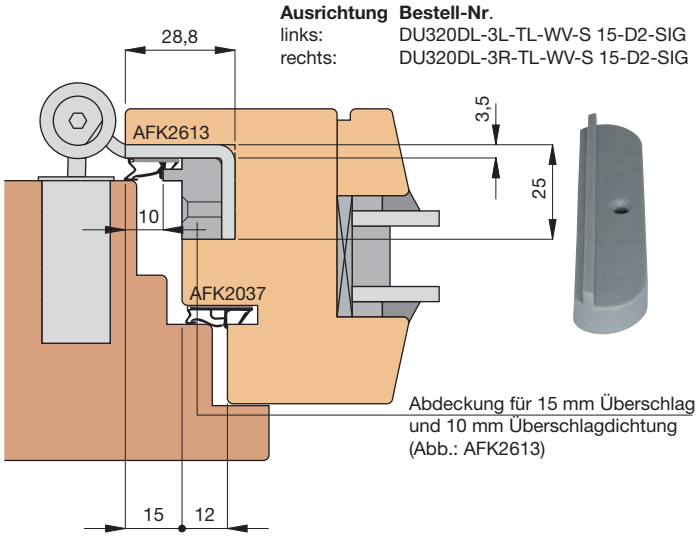

Einbaumaße sind profilabhängig!

Helmut Goll GmbH
Mockenstraße 81
A-6971 Hard
Telefon: 0 55 74 / 74 1 77-0
Telefax: 0 55 74 / 74 1 77-80
E-Mail: vertrieb-at@helmutgoll.com

18 mm Überschlag - Überschlagdichtung 18 mm - 18-D3

Ausrichtung	Bestell-Nr.
links:	DU320DL-3L-TL-WV-S 18-D3-SIG
rechts:	DU320DL-3R-TL-WV-S 18-D3-SIG

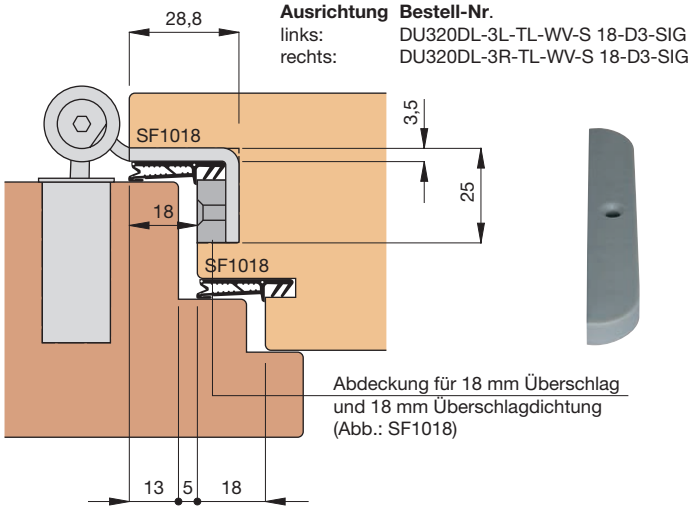

18 mm Überschlag - Überschlagdichtung 10 mm - 18-D2

Ausrichtung	Bestell-Nr.
links:	DU320DL-3L-TL-WV-S 18-D2-SIG
rechts:	DU320DL-3R-TL-WV-S 18-D2-SIG

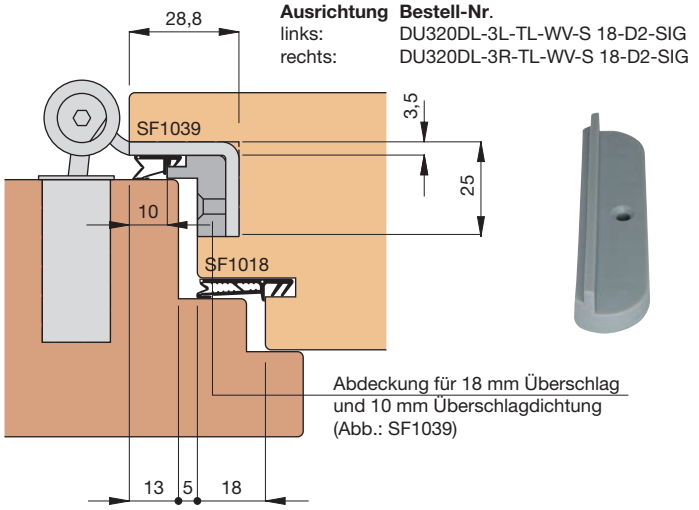

18 mm Überschlag - Überschlagdichtung 12 mm - 18-D4

Ausrichtung	Bestell-Nr.
links:	DU320DL-3L-TL-WV-S 18-D4-SIG
rechts:	DU320DL-3R-TL-WV-S 18-D4-SIG

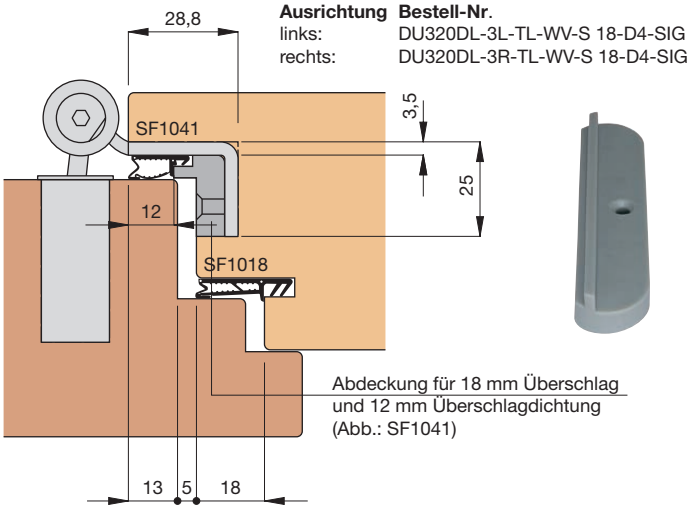

18 mm Überschlag - Überschlagdichtung 10 mm - 18-D2

Ausrichtung	Bestell-Nr.
links:	DU320DL-3L-TL-WV-S 18-D2-SIG
rechts:	DU320DL-3R-TL-WV-S 18-D2-SIG

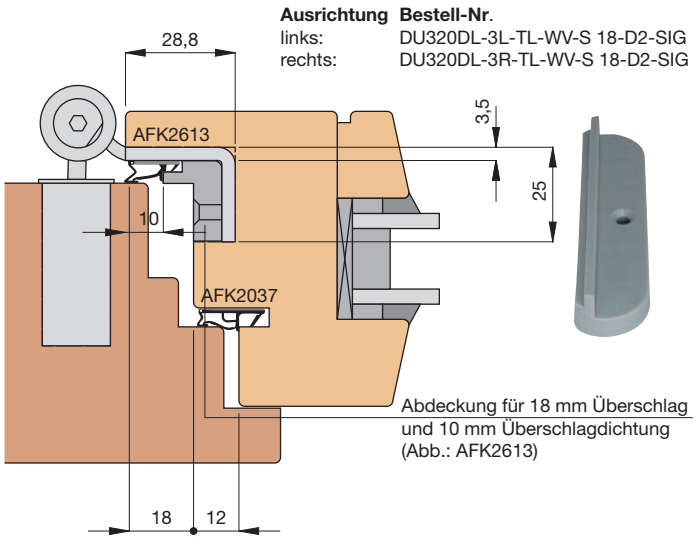

18 mm Überschlag - Überschlagdichtung 12 mm - 18-D4

Ausrichtung	Bestell-Nr.
links:	DU320DL-3L-TL-WV-S 18-D4-SIG
rechts:	DU320DL-3R-TL-WV-S 18-D4-SIG

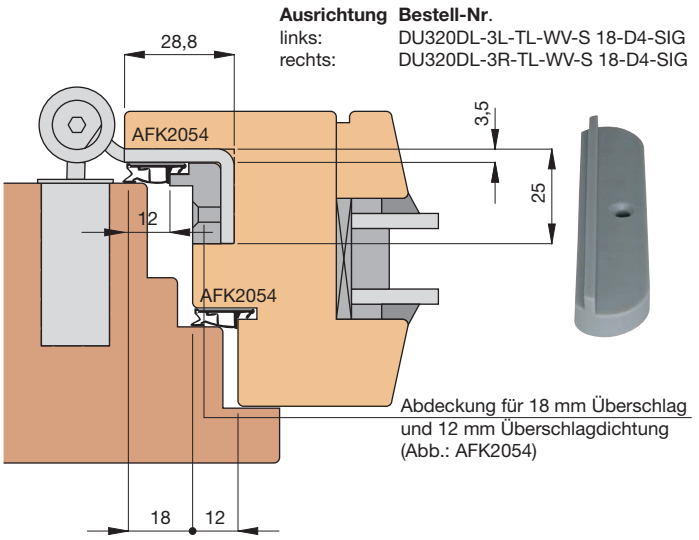

Einbaumaße sind profilabhängig!

Helmut Goll GmbH
Mockenstraße 81
A-6971 Hard

Telefon: 0 55 74 / 74 1 77-0
Telefax: 0 55 74 / 74 1 77-80
E-Mail: vertrieb-at@helmutgoll.com

Ausgabe 2020-03-01. Nicht kartellierte Preise.
Preis- und Konstruktionsänderungen vorbehalten.
Internet: www.helmutgoll.com

20 mm Überschlag - Überschlagdichtung 10 mm - 20-D2

Ausrichtung	Bestell-Nr.
links:	DU320DL-3L-TL-WV-S 20-D2-SIG
rechts:	DU320DL-3R-TL-WV-S 20-D2-SIG

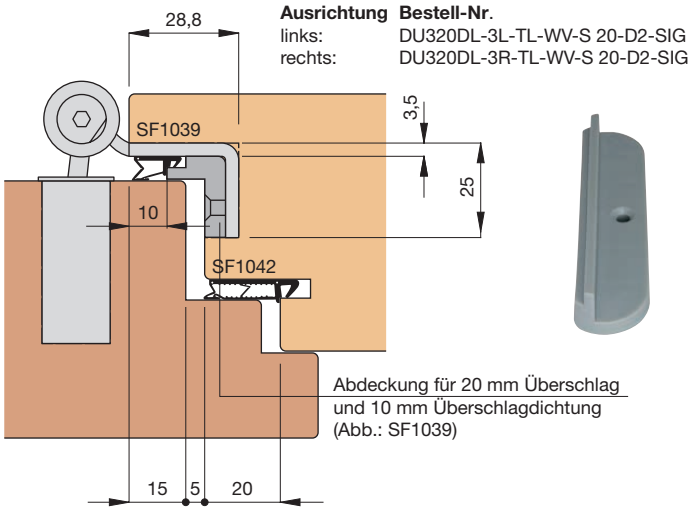

20 mm Überschlag - Überschlagdichtung 20 mm - 20-D3

Ausrichtung	Bestell-Nr.
links:	DU320DL-3L-TL-WV-S 20-D3-SIG
rechts:	DU320DL-3R-TL-WV-S 20-D3-SIG

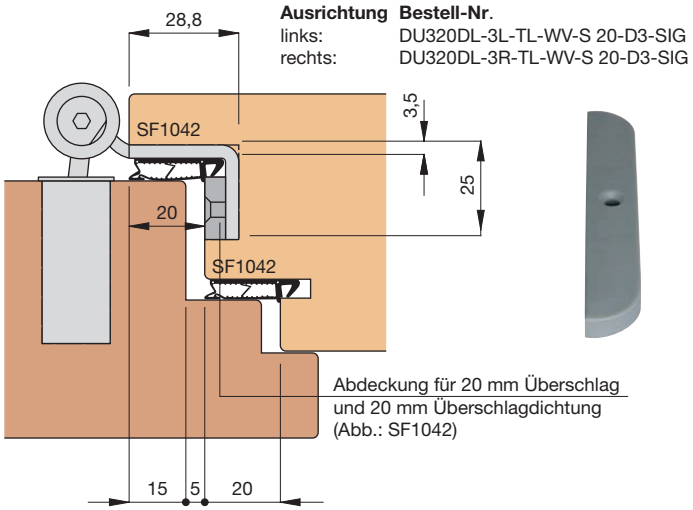

20 mm Überschlag - Überschlagdichtung 10 mm - 20-D2

Ausrichtung	Bestell-Nr.
links:	DU320DL-3L-TL-WV-S 20-D2-SIG
rechts:	DU320DL-3R-TL-WV-S 20-D2-SIG

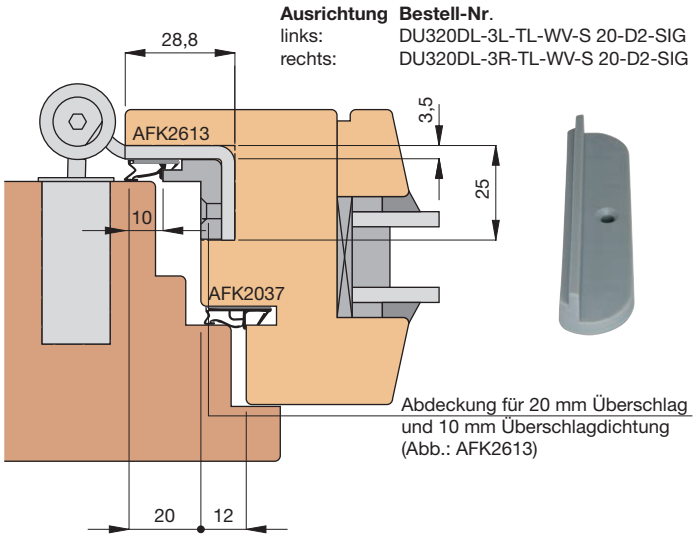

20 mm Überschlag - Überschlagdichtung 10 mm - 20-D2 - kombiniert mit Distanzplatte DPL-DUP-03

Ausrichtung	Bestell-Nr.
links:	DU320DL-3L-TL-WV-S 20-D2-SIG
rechts:	DU320DL-3R-TL-WV-S 20-D2-SIG

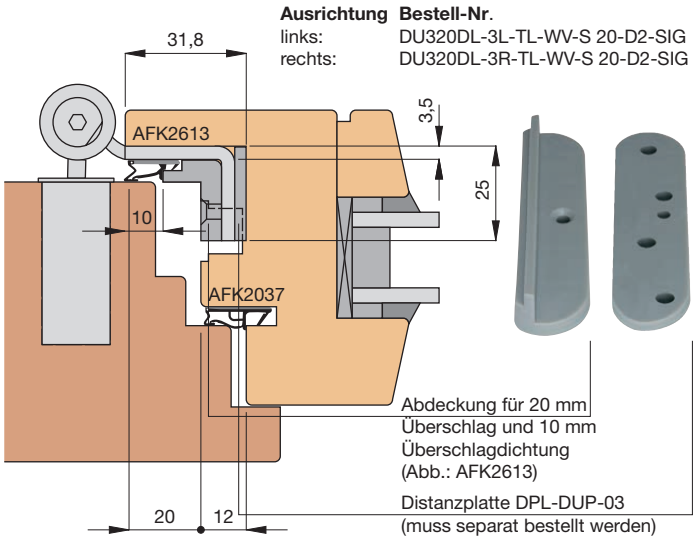

Einbaumaße sind profilabhängig!

Helmut Goll GmbH
Mockenstraße 81
A-6971 Hard
Telefon: 0 55 74 / 74 1 77-0
Telefax: 0 55 74 / 74 1 77-80
E-Mail: vertrieb-at@helmutgoll.com

20 mm Überschlag - Überschlagdichtung 12 mm - 20-D4

Ausrichtung	Bestell-Nr.
links:	DU320DL-3L-TL-WV-S 20-D4-SIG
rechts:	DU320DL-3R-TL-WV-S 20-D4-SIG

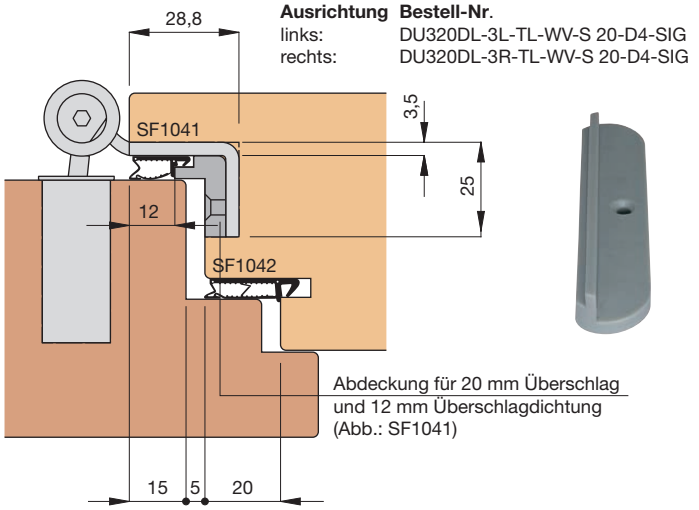

20 mm Überschlag - Überschlagdichtung 12 mm - 20-D4

Ausrichtung	Bestell-Nr.
links:	DU320DL-3L-TL-WV-S 20-D4-SIG
rechts:	DU320DL-3R-TL-WV-S 20-D4-SIG

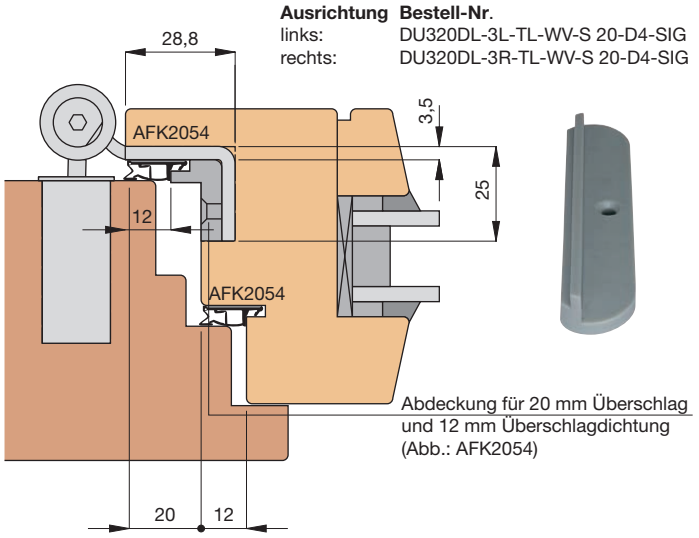

20 mm Überschlag - Überschlagdichtung 12 mm - 20-D4 - kombiniert mit Distanzplatte DPL-DUP-03

Ausrichtung	Bestell-Nr.
links:	DU320DL-3L-TL-WV-S 20-D4-SIG
rechts:	DU320DL-3R-TL-WV-S 20-D4-SIG

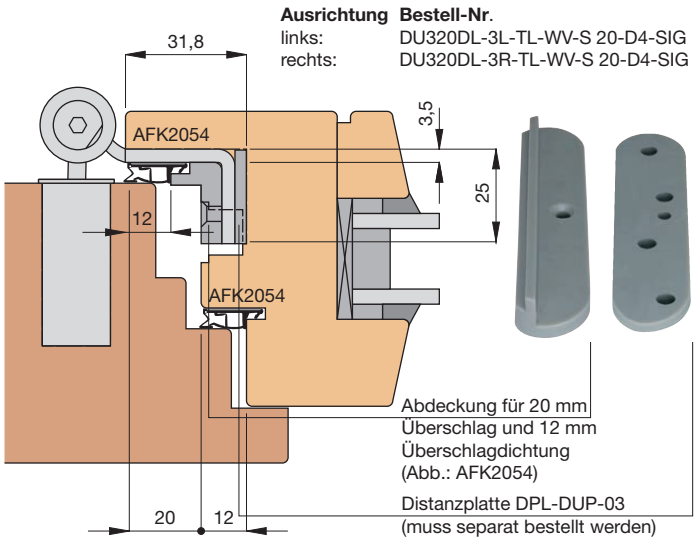

Einbaumaße sind profilabhängig!

Helmut Goll GmbH
Mockenstraße 81
A-6971 Hard

Telefon: 0 55 74 / 74 1 77-0
Telefax: 0 55 74 / 74 1 77-80
E-Mail: vertrieb-at@helmutgoll.com

Ausgabe 2020-03-01. Nicht kartellierte Preise.
Preis- und Konstruktionsänderungen vorbehalten.
Internet: www.helmutgoll.com

20 mm Überschlag - Bandlappen Z1 - Falzluft 6 mm

Ausrichtung	Bestell-Nr.
links:	DU320DL-3L-TZ1-EFP-S
rechts:	DU320DL-3R-TZ1-EFP-S

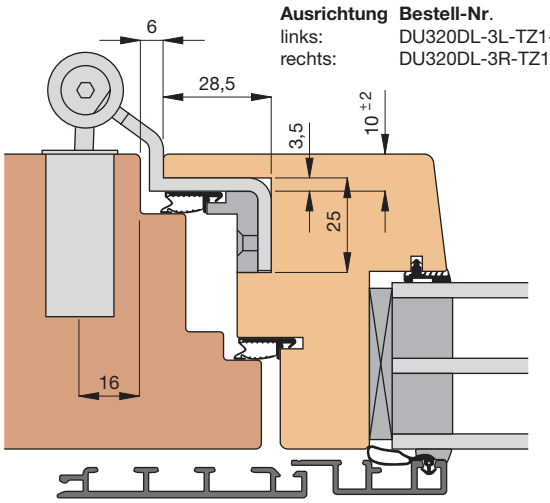

20 mm Überschlag - Bandlappen Z2 - Falzluft 6 mm

Ausrichtung	Bestell-Nr.
links:	DU320DL-3L-TZ2-EFP-S
rechts:	DU320DL-3R-TZ2-EFP-S

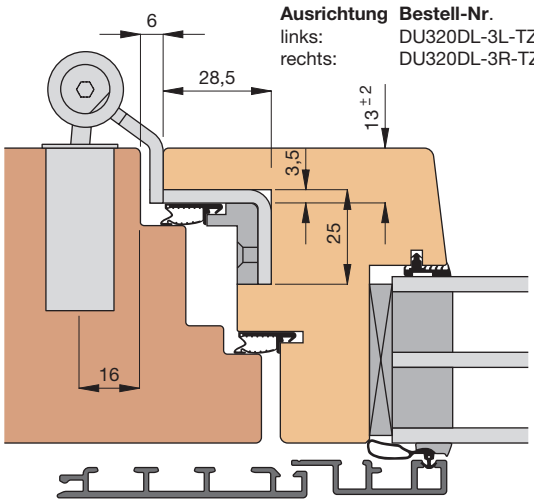

20 mm Überschlag - Bandlappen Z1 - Falzluft 7 mm

Ausrichtung	Bestell-Nr.
links:	DU320DL-3L-TZ1-EFP-S
rechts:	DU320DL-3R-TZ1-EFP-S

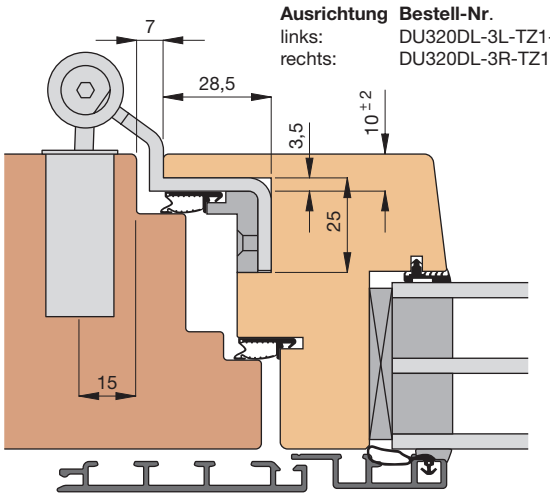

20 mm Überschlag - Bandlappen Z2 - Falzluft 7 mm

Ausrichtung	Bestell-Nr.
links:	DU320DL-3L-TZ2-EFP-S
rechts:	DU320DL-3R-TZ2-EFP-S

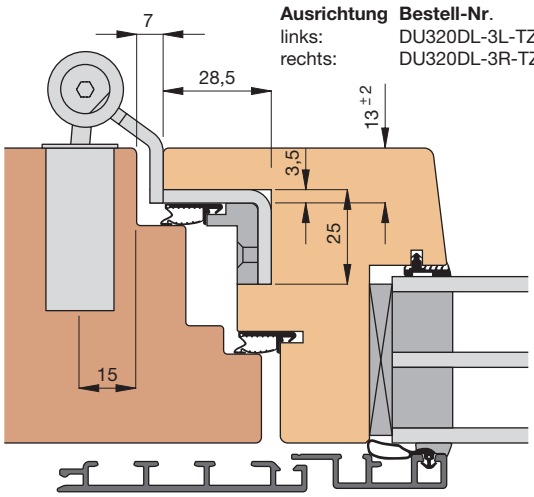

20 mm Überschlag - Bandlappen Z1 - Falzluft 8 mm

Ausrichtung	Bestell-Nr.
links:	DU320DL-3L-TZ1-EFP-S
rechts:	DU320DL-3R-TZ1-EFP-S

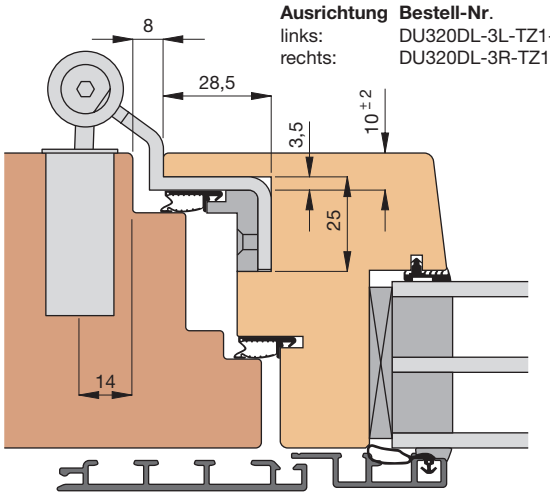

20 mm Überschlag - Bandlappen Z2 - Falzluft 8 mm

Ausrichtung	Bestell-Nr.
links:	DU320DL-3L-TZ2-EFP-S
rechts:	DU320DL-3R-TZ2-EFP-S

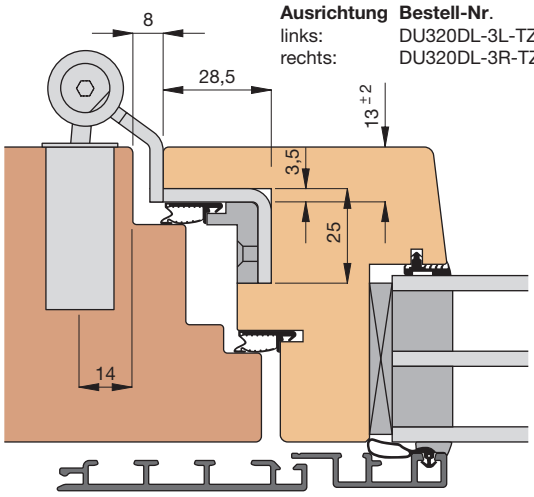

WICHTIGE HINWEISE:
- Einbaumaße sind profilabhängig! Die Befestigung der Bandtasche erfolgt mit den im Lieferumfang enthaltenen Halteschrauben.
- die o.a. Beispiele sind mit 20 mm Überschlag ausgeführt. Die Überschläge 15 mm bzw. 18 mm können ebenso gelöst werden.
- bandseitig soll keine Beschlagsnut eingefräst werden!
- die o.a. Artikelnummern beinhalten noch keine Kunststoff-Abeckung oder evtl. notwendige Distanzplatten. Diese sind separat zu bestellen!
Bei abweichenden Konstruktionen helfen wir Ihnen gerne weiter und prüfen, ob sich Ihre konstruktiven Anforderungen mit den Z-Bandlappen lösen lassen.

Helmut Goll GmbH
Mockenstraße 81
A-6971 Hard
Telefon: 0 55 74 / 74 1 77-0
Telefax: 0 55 74 / 74 1 77-80
E-Mail: vertrieb-at@helmutgoll.com

Bohren der Löcher (Top 316 ... S.)

Verwenden Sie die Großserienbohrlehre **GSB3-TO316.** oder den Werkzeugsatz **WKZ-TO316**, um die Löcher zu bohren.
Die Löcher für die Gewindebolzen für den Rahmen mit dem Stufenbohrer **BOH-087-STU** mit Ø8,7 mm, die Löcher für die Gewindebolzen für den Flügel (Bandmittelteil) mit dem Bohrer **BOH-050-ZYL** mit Ø5,0 mm bohren.

Wenn Sie eine **Dichtung im Überschlag** einsetzen, müssen Sie die Bohrlehre dem Profilquerschnitt entsprechend unterlegen (meistens ca. 4 mm), damit der Stechpunkt der Gewindebolzen nicht in der Dichtungsebene liegt.

Montage des Bandober- und des Bandunterteils

Das Bandober- bzw. das Bandunterteil mit Hilfe der Eindrehkurbel in den Türstock bis zur gewünschten Endposition eindrehen.

Montage des Bandmittelteils

Das Bandmittelteil ist mit einem losen Gewindebolzen (**SL**) und einem fixierten Gewindebolzen (**SF**) ausgestattet. Der fixierte Gewindebolzen (**SF**) ist mit einer Markierung auf der Bandrolle gekennzeichnet.

Zuerst den fixierten Gewindebolzen (**SF**) bis zur gewünschten Endposition eindrehen.
Dann den losen Gewindebolzen (**SL**) bis zur gewünschten Endposition nachdrehen.

Einsetzen des Achsbolzens

Das Türblatt einhängen und den Achsbolzen einsetzen.
Den Achsbolzen so drehen, dass die am Kopf des Achsbolzens gekennzeichnete Stelle in Richtung Aushängesicherung (**SI**) zeigt.
Die Aushängesicherung (**SI**) festziehen.

Höheneinstellung H (von -2,5 mm bis +3,0 mm)

Die Höhen-Feststellschraube (**HF**) am Bandunterteil lösen. Durch Drehen der Höheneinstellschraube (**H**) kann das Band in die gewünschte Position gebracht werden. Die Höheneinstellschraube (**H**) muss dabei immer soweit gedreht werden, dass die Höhen-Feststellschraube (**HF**) auf die flachen Stellen der Höheneinstellschraube (**H**) trifft. Die Höhen-Feststellschraube (**HF**) am Bandunterteil festziehen.

Andruckeinstellung A (von -4,0 mm bis +4,0 mm)

Die Andruckeinstellung (**A**) erfolgt wie bei einem herkömmlichen Herkula-Haustürband durch Drehen des Bandober- bzw. des Bandunterteils.

Seiteneinstellung S (von -4,0 mm bis +4,0 mm)

Den losen Gewindebolzen (**SL**) ein wenig herausdrehen.
Den fixierten Gewindebolzen (**SF**) auf die gewünschte Position einstellen.
Den losen Gewindebolzen (**SL**) bis zur gewünschten Endposition nachdrehen.

Reinigung und Pflege der Bänder

Die Reinigung der Bänder darf nur mit einem trockenen oder feuchten Tuch erfolgen. Säurehaltige Reinigungsmittel dürfen nicht verwendet werden.

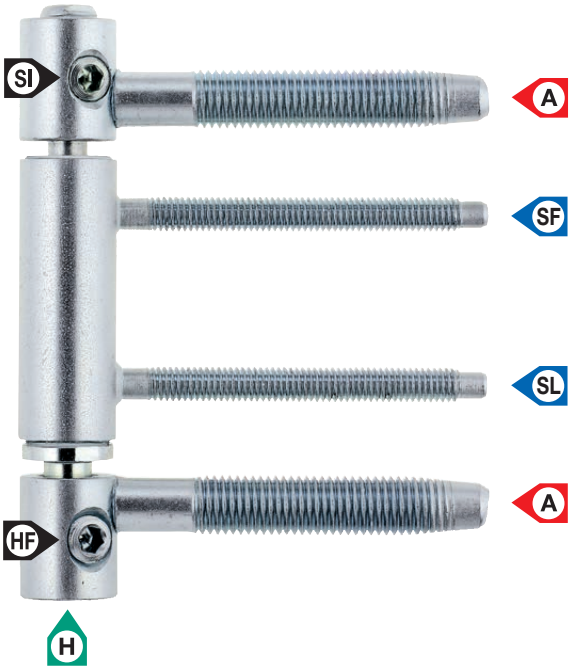

Helmut Goll GmbH
Mockenstraße 81
A-6971 Hard
Telefon: 0 55 74 / 74 1 77-0
Telefax: 0 55 74 / 74 1 77-80
E-Mail: vertrieb-at@helmutgoll.com

Ausgabe 2020-03-01. Nicht kartellierte Preise.
Preis- und Konstruktionsänderungen vorbehalten.
Internet: www.helmutgoll.com

Mit Dichtung im Überschlag

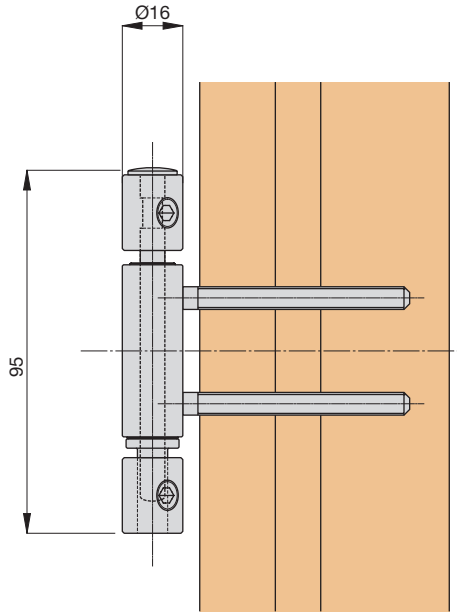

Ohne Dichtung im Überschlag

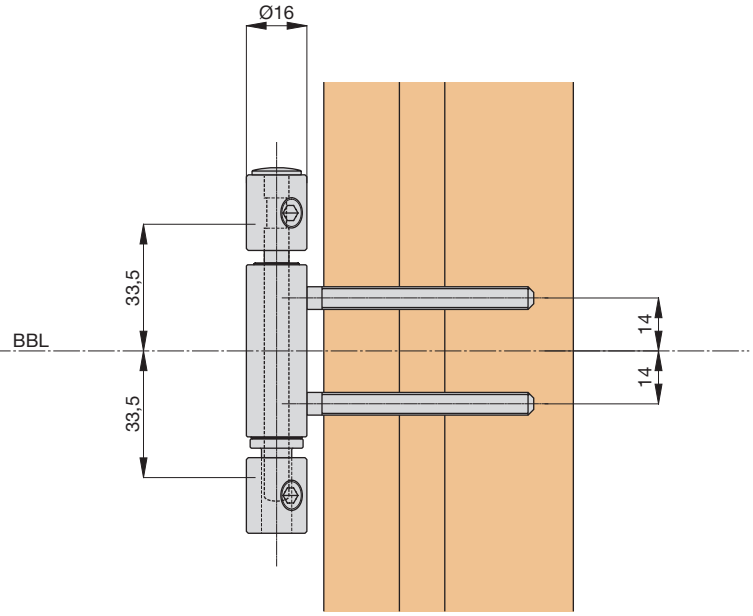

Mit Dichtung im Überschlag - TOP316 ... S2, S9

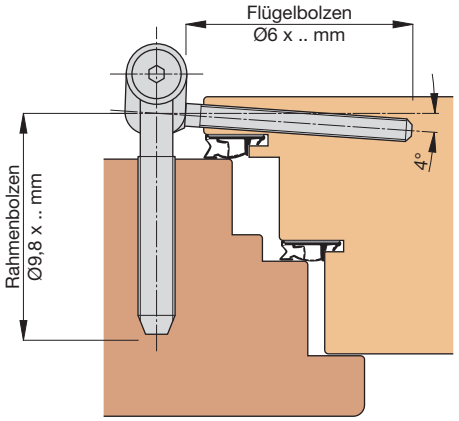

Ohne Dichtung im Überschlag - TOP316 ... S2, S9

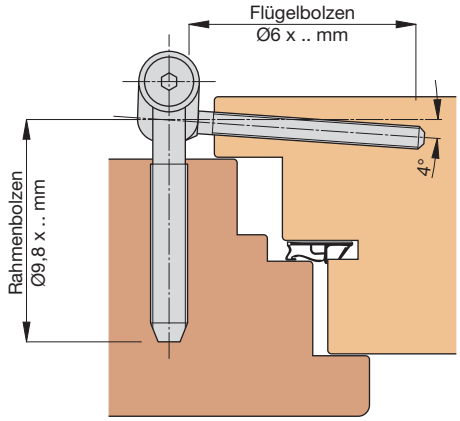

BBL = Bandbezugslinie
Einbaumaße sind profilabhängig!

Helmut Goll GmbH
Mockenstraße 81
A-6971 Hard
Telefon: 0 55 74 / 74 1 77-0
Telefax: 0 55 74 / 74 1 77-80
E-Mail: vertrieb-at@helmutgoll.com

Bohren der Löcher (Top 320 ... S.)

Verwenden Sie die Großserienbohrlehre **GSB3-TO320.** oder den Werkzeugsatz **WKZ-TO320-S2**, um die Löcher zu bohren.
Die Löcher für die Gewindebolzen für den Rahmen mit dem Stufenbohrer **BOH-087-STU** mit Ø8,7 mm, die Löcher für die Gewindebolzen für den Flügel (Bandmittelteil) mit dem Bohrer **BOH-058-ZYL** mit Ø5,8 mm bohren.

Wenn Sie eine **Dichtung im Überschlag** einsetzen, müssen Sie die Bohrlehre dem Profilquerschnitt entsprechend unterlegen (meistens ca. 4 mm), damit der Stechpunkt der Gewindebolzen nicht in der Dichtungsebene liegt.

Bei **100 mm langen Flügelgewindebolzen** müssen die Bohrlöcher bei harten Hölzern mit dem Bohrer **BOH-063-ZYL** mit Ø6,3 mm nachgebohrt werden.

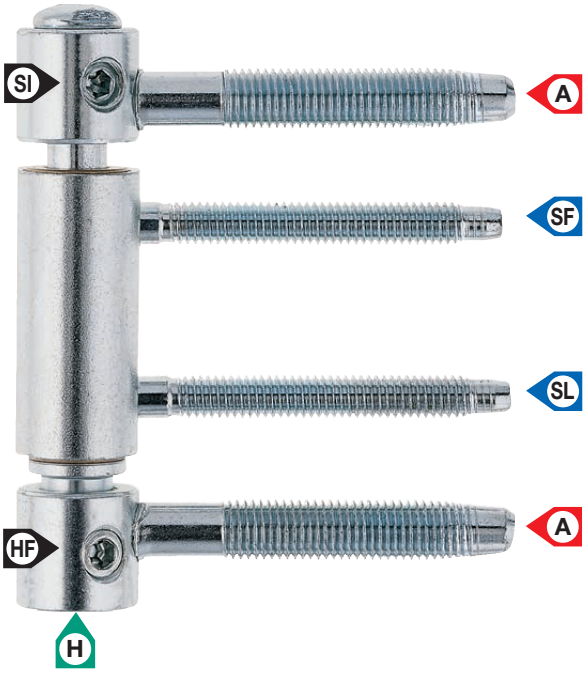

Montage des Bandober- und des Bandunterteils

Das Bandober- bzw. das Bandunterteil mit Hilfe der Eindrehkurbel in den Türstock bis zur gewünschten Endposition eindrehen.

Montage des Bandmittelteils

Das Bandmittelteil ist mit einem losen Gewindebolzen (**SL**) und einem fixierten Gewindebolzen (**SF**) ausgestattet. Der fixierte Gewindebolzen (**SF**) ist mit einer Markierung auf der Bandrolle gekennzeichnet.

Zuerst den fixierten Gewindebolzen (**SF**) bis zur gewünschten Endposition eindrehen.
Dann den losen Gewindebolzen (**SL**) bis zur gewünschten Endposition nachdrehen.

Einsetzen des Achsbolzens

Das Türblatt einhängen und den Achsbolzen einsetzen.
Den Achsbolzen so drehen, dass die am Kopf des Achsbolzens gekennzeichnete Stelle in Richtung Aushängesicherung (**SI**) zeigt.
Die Aushängesicherung (**SI**) festziehen.

Höheneinstellung H (von -2,5 mm bis +3,0 mm)

Die Höhen-Feststellschraube (**HF**) am Bandunterteil lösen. Durch Drehen der Höheneinstellschraube (**H**) kann das Band in die gewünschte Position gebracht werden. Die Höheneinstellschraube (**H**) muss dabei immer soweit gedreht werden, dass die Höhen-Feststellschraube (**HF**) auf die flachen Stellen der Höheneinstellschraube (**H**) trifft. Die Höhen-Feststellschraube (**HF**) am Bandunterteil festziehen.

Andruckeinstellung A (von -4,0 mm bis +4,0 mm)

Die Andruckeinstellung (**A**) erfolgt wie bei einem herkömmlichen Herkula-Haustürband durch Drehen des Bandober- bzw. des Bandunterteils.

Seiteneinstellung S (von -4,0 mm bis +4,0 mm)

Den losen Gewindebolzen (**SL**) ein wenig herausdrehen.
Den fixierten Gewindebolzen (**SF**) auf die gewünschte Position einstellen.
Den losen Gewindebolzen (**SL**) bis zur gewünschten Endposition nachdrehen.

Reinigung und Pflege der Bänder

Die Reinigung der Bänder darf nur mit einem trockenen oder feuchten Tuch erfolgen. Säurehaltige Reinigungsmittel dürfen nicht verwendet werden.

Helmut Goll GmbH
Mockenstraße 81
A-6971 Hard
Telefon: 0 55 74 / 74 1 77-0
Telefax: 0 55 74 / 74 1 77-80
E-Mail: vertrieb-at@helmutgoll.com

Ausgabe 2020-03-01. Nicht kartellierte Preise.
Preis- und Konstruktionsänderungen vorbehalten.
Internet: www.helmutgoll.com

Mit Dichtung im Überschlag

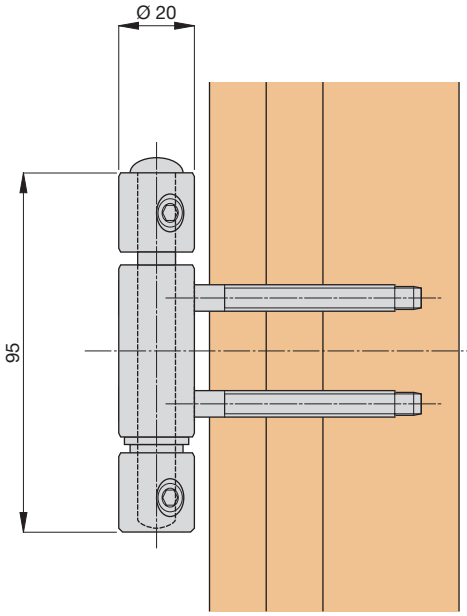

Ohne Dichtung im Überschlag

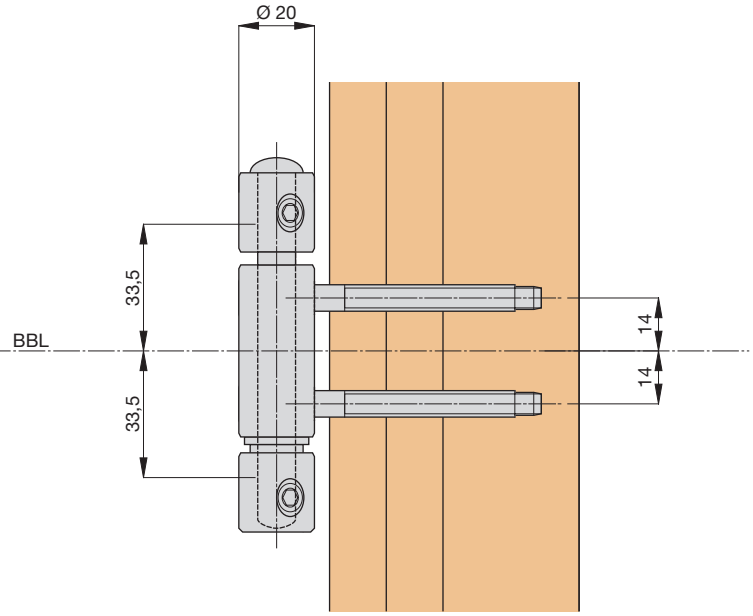

Mit Dichtung im Überschlag - TOP320...S2, S3, S9

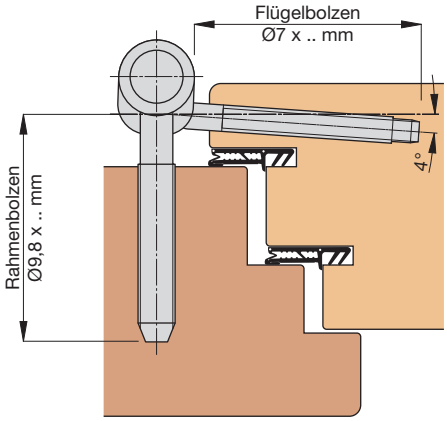

Ohne Dichtung im Überschlag - TOP320...S2, S3, S9

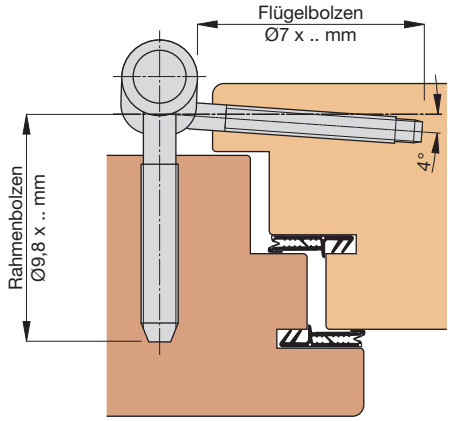

BBL = Bandbezugslinie
Einbaumaße sind profilabhängig!

Helmut Goll GmbH
Mockenstraße 81
A-6971 Hard
Telefon: 0 55 74 / 74 1 77-0
Telefax: 0 55 74 / 74 1 77-80
E-Mail: vertrieb-at@helmutgoll.com

Bohren der Löcher (Top 320 ... S.)

Verwenden Sie die Großserienbohrlehre **GSB3-TO320** oder den Werkzeugsatz **WKZ-TO320-S2**, um die Löcher zu bohren.
Die Löcher für die Gewindebolzen für den Rahmen mit dem Stufenbohrer **BOH-087-STU** mit Ø8,7 mm, die Löcher für die Gewindebolzen für den Flügel (Bandmittelteil) mit dem Bohrer **BOH-058-ZYL** mit Ø5,8 mm bohren.

Wenn Sie eine **Dichtung im Überschlag** einsetzen, müssen Sie die Bohrlehre dem Profilquerschnitt entsprechend unterlegen (meistens ca. 4 mm), damit der Stechpunkt der Gewindebolzen nicht in der Dichtungsebene liegt.

Bei **100 mm langen Flügelgewindebolzen** müssen die Bohrlöcher bei harten Hölzern mit dem Bohrer **BOH-063-ZYL** mit Ø6,3 mm nachgebohrt werden.

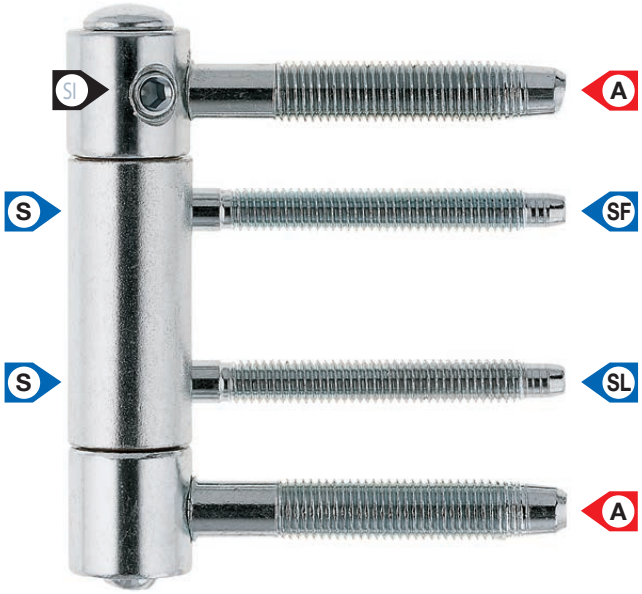

Montage des Bandober- und des Bandunterteils

Das Bandober- bzw. das Bandunterteil mit Hilfe der Eindrehkurbel in den Türstock bis zur gewünschten Endposition eindrehen.

Montage des Bandmittelteils

Das Bandmittelteil ist mit einem losen Gewindebolzen (**SL**) und einem fixierten Gewindebolzen (**SF**) ausgestattet. Der fixierte Gewindebolzen (**SF**) ist mit einer Markierung auf der Bandrolle gekennzeichnet.

Zuerst den fixierten Gewindebolzen (**SF**) bis zur gewünschten Endposition eindrehen.
Dann den losen Gewindebolzen (**SL**) bis zur gewünschten Endposition nachdrehen.

Einsetzen des Achsbolzens

Das Türblatt einhängen und den Achsbolzen einsetzen.
Den Achsbolzen so drehen, dass die am Kopf des Achsbolzens gekennzeichnete Stelle in Richtung Aushängesicherung (**SI**) zeigt.
Die Aushängesicherung (**SI**) festziehen.

Andruckeinstellung A (von -4,0 mm bis +4,0 mm)

Die Andruckeinstellung (**A**) erfolgt wie bei einem herkömmlichen Herkula-Haustürband durch Drehen des Bandober- bzw. des Bandunterteils.

Seiteneinstellung S (von -4,0 mm bis +4,0 mm)

Den losen Gewindebolzen (**SL**) ein wenig herausdrehen.
Den fixierten Gewindebolzen (**SF**) auf die gewünschte Position einstellen.
Den losen Gewindebolzen (**SL**) bis zur gewünschten Endposition nachdrehen.

Reinigung und Pflege der Bänder

Die Reinigung der Bänder darf nur mit einem trockenen oder feuchten Tuch erfolgen. Säurehaltige Reinigungsmittel dürfen nicht verwendet werden.

Helmut Goll GmbH
Mockenstraße 81
A-6971 Hard
Telefon: 0 55 74 / 74 1 77-0
Telefax: 0 55 74 / 74 1 77-80
E-Mail: vertrieb-at@helmutgoll.com

Ausgabe 2020-03-01. Nicht kartellierte Preise.
Preis- und Konstruktionsänderungen vorbehalten.
Internet: www.helmutgoll.com

Mit Dichtung im Überschlag

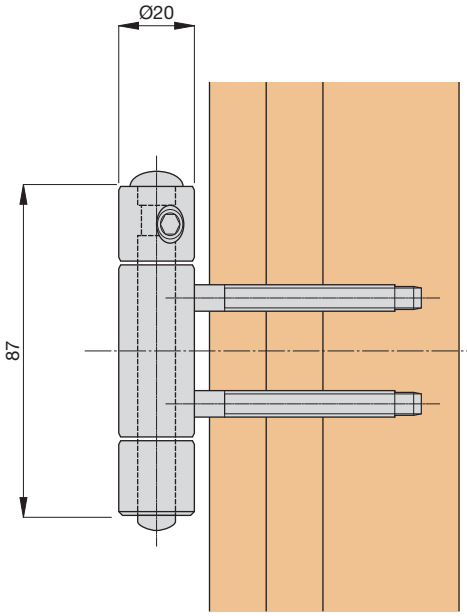

Ohne Dichtung im Überschlag

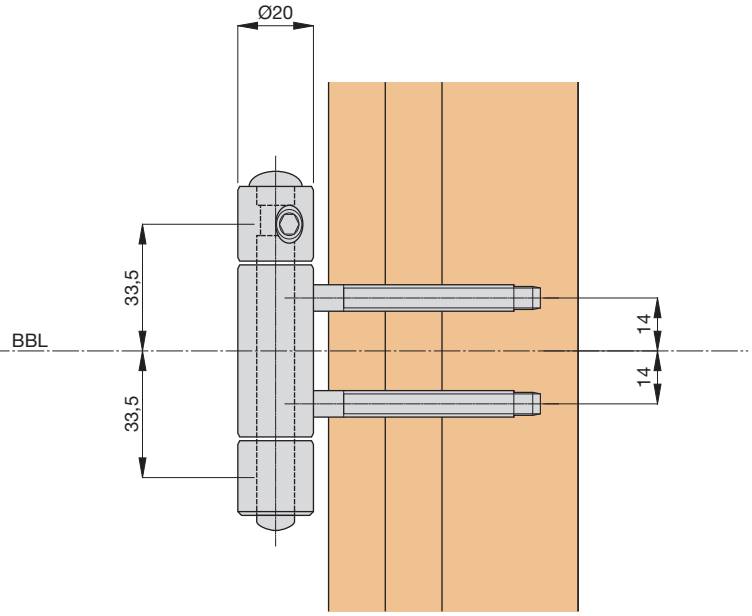

Mit Dichtung im Überschlag - TOP320 ... S2, S3, S9

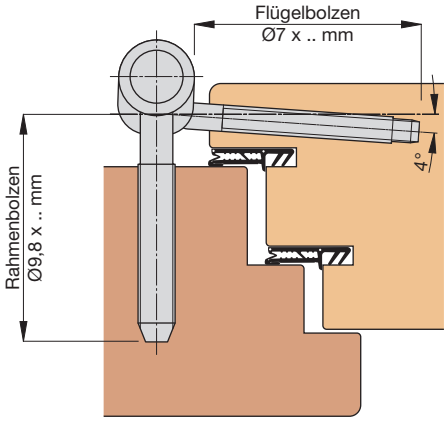

Ohne Dichtung im Überschlag - TOP320 ... S2, S3, S9

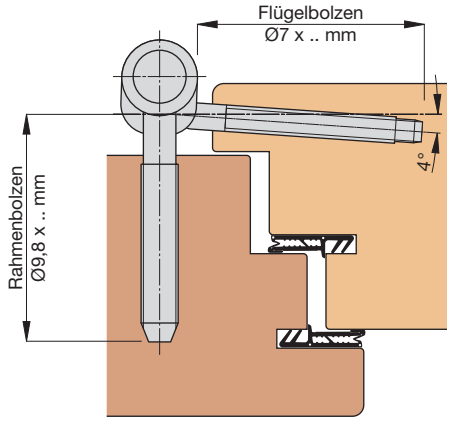

BBL = Bandbezugslinie
Einbaumaße sind profilabhängig!

Helmut Goll GmbH
Mockenstraße 81
A-6971 Hard
Telefon: 0 55 74 / 74 1 77-0
Telefax: 0 55 74 / 74 1 77-80
E-Mail: vertrieb-at@helmutgoll.com

Bohren der Löcher

Verwenden Sie die Großserienbohrlehre **GSB3-TR217** oder den Werkzeugsatz **WKZ-TR217-..** und den Bohrer **BOH-070-ZYL** mit Ø7 mm, um die Löcher zu bohren.

Wenn Sie eine **Dichtung im Überschlag** einsetzen, müssen Sie die Bohrlehre dem Profilquerschnitt entsprechend unterlegen (meistens ca. 4 mm), damit der Stechpunkt der Gewindebolzen nicht in der Dichtungsebene liegt.

Montage des Bandunterteils

Die Höheneinstellschraube (**H**) komplett herausdrehen und das Bandinnenteil mit dem Gewindebolzen (ggf. mit einem leichten Klopfen) aus der Außenhülse herausnehmen.

Bei der Ausführung mit Ausdrehsicherung (**SI**) muss der im Kopfbereich markierte Gewindebolzen (**AU**) unten bei der Ausdrehsicherung (**SI**) montiert werden. Die Markierungen am Gewindebolzen (**AU**) senkrecht stellen und die Madenschraube für die Ausdrehsicherung (**SI**) einsetzen.

Die Gewindebolzen (**AO**) und (**AU**) bis zur gewünschten Position eindrehen.

Die Außenhülse wieder über das Bandinnenteil schieben und die Höheneinstellschraube (**H**) eindrehen, bis diese unten bündig mit der Außenhülse ist. Diese Einstellung entspricht in etwa der Nullstellung. Hinweis: Die Höheneinstellschraube (**H**) ist mit einem Linksgewinde ausgestattet.

Montage des Bandoberteils

Der obere Gewindebolzen (**SO**), der mit der Gewindekupplung (**G**) ausgestattet ist, muss - wie werksmäßig geliefert - lose sein.

Den unteren Gewindebolzen (**SU**) bis ca. 0,5 bis 1,0 mm vor die gewünschte Endposition eindrehen.

Den oberen Gewindebolzen (**SO**) bis zur Endposition eindrehen.

Den unteren Gewindebolzen (**SU**) nachdrehen, bis das Bandoberteil gerade steht.

Die Gewindekupplung, das sind die äußeren Gewindegänge am oberen Gewindebolzen (**SO**), schraubt sich in das Bandoberteil ein und gewährleistet so, dass das Band dauerhaft gerade steht.

Höheneinstellung (von -2,0 mm bis +2,5 mm)

Durch Drehen der Höheneinstellschraube (**H**) kann das Band in die gewünschte Position gebracht werden.

Andruckeinstellung (von -4,0 mm bis +4,0 mm)

Die Gewindebolzen (**AO**) und (**AU**) abwechslungsweise in Schritten von ca. 0,5 bis 1,0 mm hinein- bzw. herausdrehen, bis die gewünschte Position erreicht wurde.

Seiteneinstellung (von -4,0 mm bis +4,0 mm)

Die Einstellung des Bandoberteils erfolgt ausschließlich über den unteren Gewindebolzen (**SU**):

Den oberen Gewindebolzen (**SO**) lösen, bis die Gewindekupplung frei liegt.

Den unteren Gewindebolzen (**SU**) bis ca. 0,5 bis 1,0 mm vor die gewünschte Endposition hinein- bzw. herausdrehen.

Den oberen Gewindebolzen (**SO**) bis zur gewünschten Endposition drehen.

Den unteren Gewindebolzen (**SU**) nachdrehen, bis das Bandoberteil gerade steht.

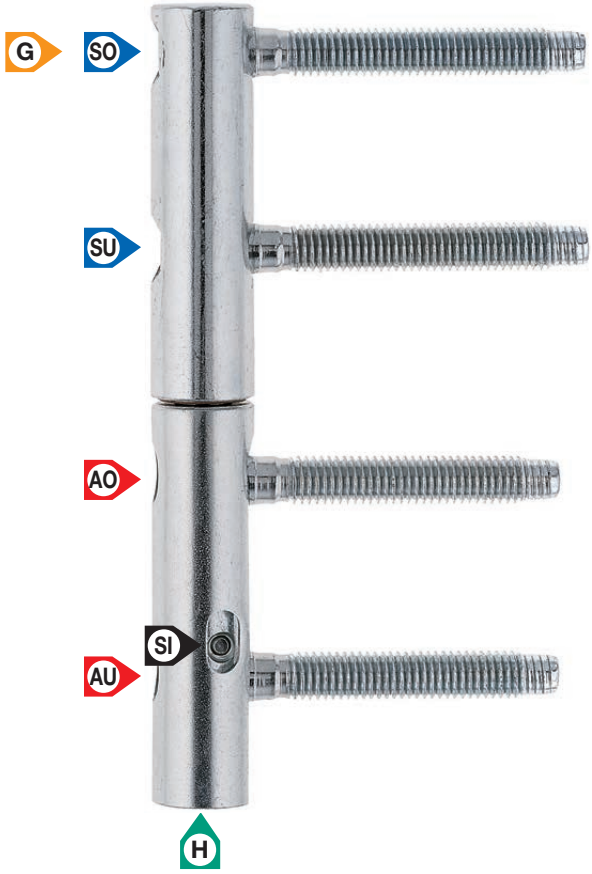

Gewindekupplung G

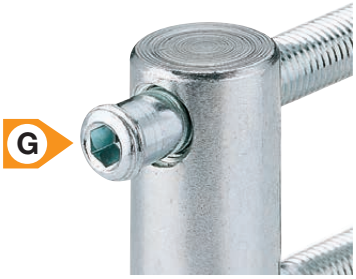

Reinigung und Pflege der Bänder

Die Reinigung der Bänder darf nur mit einem trockenen oder feuchten Tuch erfolgen. Säurehaltige Reinigungsmittel dürfen nicht verwendet werden.

Helmut Goll GmbH
Mockenstraße 81
A-6971 Hard

Telefon: 0 55 74 / 74 1 77-0
Telefax: 0 55 74 / 74 1 77-80
E-Mail: vertrieb-at@helmutgoll.com

Ausgabe 2020-03-01. Nicht kartellierte Preise.
Preis- und Konstruktionsänderungen vorbehalten.
Internet: www.helmutgoll.com

Als Rahmentüre - ohne Dichtung im Überschlag

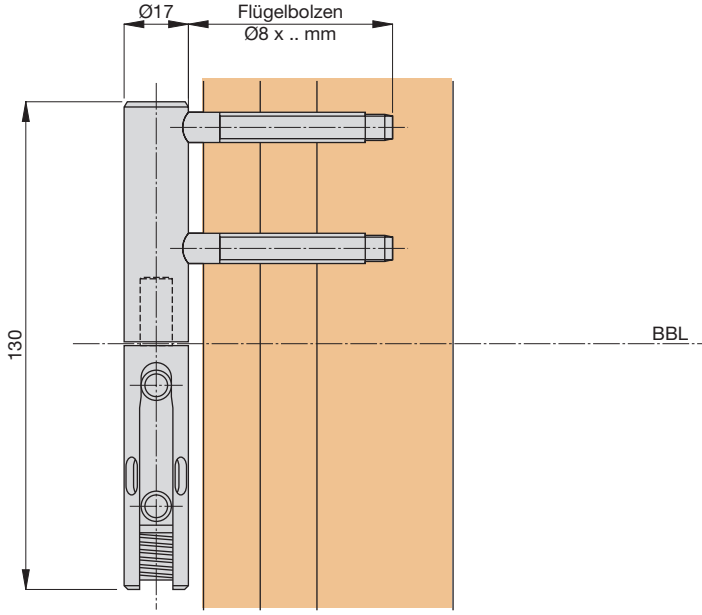

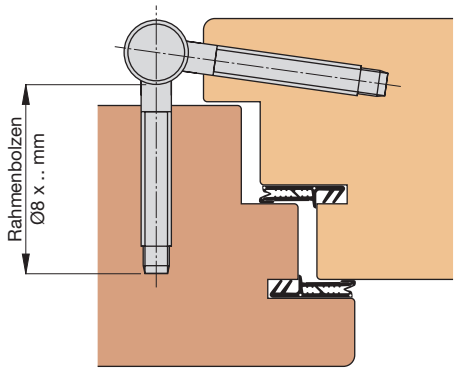

Als Rahmentüre - mit Dichtung im Überschlag

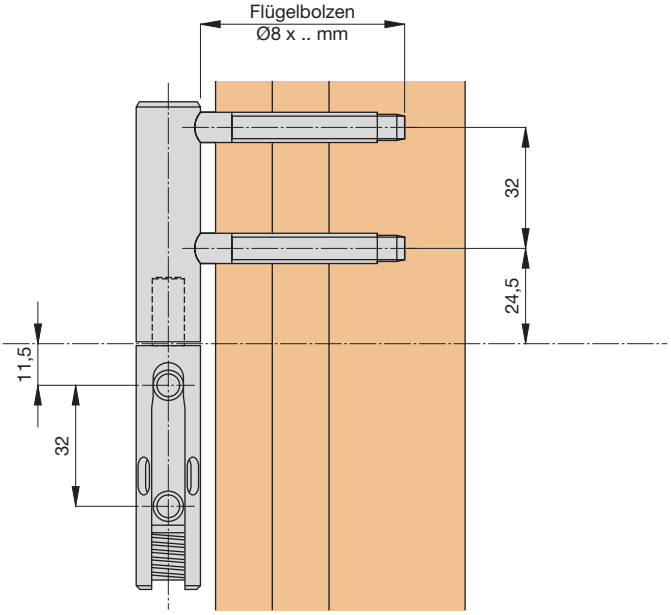

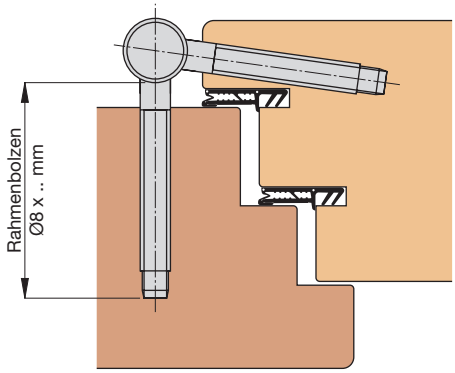

BBL = Bandbezugslinie
Einbohrmaße sind profilabhängig!

Als Futtertüre

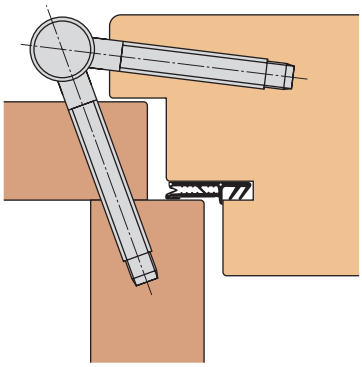

Helmut Goll GmbH
Mockenstraße 81
A-6971 Hard
Telefon: 0 55 74 / 74 1 77-0
Telefax: 0 55 74 / 74 1 77-80
E-Mail: vertrieb-at@helmutgoll.com

Bohren der Löcher

Verwenden Sie die Großserienbohrlehre **GSB3-TR220** oder den Werkzeugsatz **WKZ-TR220-..** und den Bohrer **BOH-080-ZYL** mit Ø8 mm, um die Löcher zu bohren.

Wenn Sie eine **Dichtung im Überschlag** einsetzen, müssen Sie die Bohrlehre dem Profilquerschnitt entsprechend unterlegen (meistens ca. 4 mm), damit der Stechpunkt der Gewindebolzen nicht in der Dichtungsebene liegt.

Bei **100 mm langen Flügelbolzen (TR220 ... S1)** müssen die Löcher für den Flügel bei harten Hölzern mit dem Bohrer **BOH-085-ZYL** mit Ø8,5 mm nachgebohrt werden.

Montage des Bandunterteils

Die Höheneinstellschraube (**H**) komplett herausdrehen und das Bandinnenteil mit dem Gewindebolzen (ggf. mit einem leichten Klopfen) aus der Außenhülse herausnehmen.

Bei der Ausführung mit Ausdrehsicherung (**SI**) muss der im Kopfbereich markierte Gewindebolzen (**AU**) unten bei der Ausdrehsicherung (**SI**) montiert werden. Die Markierungen am Gewindebolzen (**AU**) senkrecht stellen und die Madenschraube für die Ausdrehsicherung (**SI**) einsetzen.

Die Gewindebolzen (**AO**) und (**AU**) bis zur gewünschten Position eindrehen.

Die Außenhülse wieder über das Bandinnenteil schieben und die Höheneinstellschraube (**H**) eindrehen, bis diese unten bündig mit der Außenhülse ist. Diese Einstellung entspricht in etwa der Nullstellung. Hinweis: Die Höheneinstellschraube (**H**) ist mit einem Linksgewinde ausgestattet.

Montage des Bandoberteils

Der obere Gewindebolzen (**SO**), der mit der Gewindekupplung (**G**) ausgestattet ist, muß - wie werksmäßig geliefert - lose sein.

Den unteren Gewindebolzen (**SU**) bis ca. 0,5 bis 1,0 mm vor die gewünschte Endposition eindrehen.

Den oberen Gewindebolzen (**SO**) bis zur Endposition eindrehen.

Den unteren Gewindebolzen (**SU**) nachdrehen, bis das Bandoberteil gerade steht.

Die Gewindekupplung, das sind die äußeren Gewindegänge am oberen Gewindebolzen (**SO**), schraubt sich in das Bandoberteil ein und gewährleistet so, dass das Band dauerhaft gerade steht.

Höheneinstellung (von -2,0 mm bis +3,0 mm)

Durch Drehen der Höheneinstellschraube (**H**) kann das Band in die gewünschte Position gebracht werden.

Andruckeinstellung (von -4,0 mm bis +4,0 mm)

Die Gewindebolzen (**AO**) und (**AU**) abwechslungsweise in Schritten von ca. 0,5 bis 1,0 mm hinein- bzw. herausdrehen, bis die gewünschte Position erreicht wurde.

Seiteneinstellung (von -4,0 mm bis +4,0 mm)

Die Einstellung des Bandoberteils erfolgt ausschließlich über den unteren Gewindebolzen (**SU**):

Den oberen Gewindebolzen (**SO**) lösen, bis die Gewindekuppl. frei liegt.

Den unteren Gewindebolzen (**SU**) bis ca. 0,5 bis 1,0 mm vor die gewünschte Endposition hinein- bzw. herausdrehen.

Den oberen Gewindebolzen (**SO**) zur gewünschten Endposition drehen.

Den unteren Gewindebolzen (**SU**) nachdrehen, bis das Bandoberteil gerade steht.

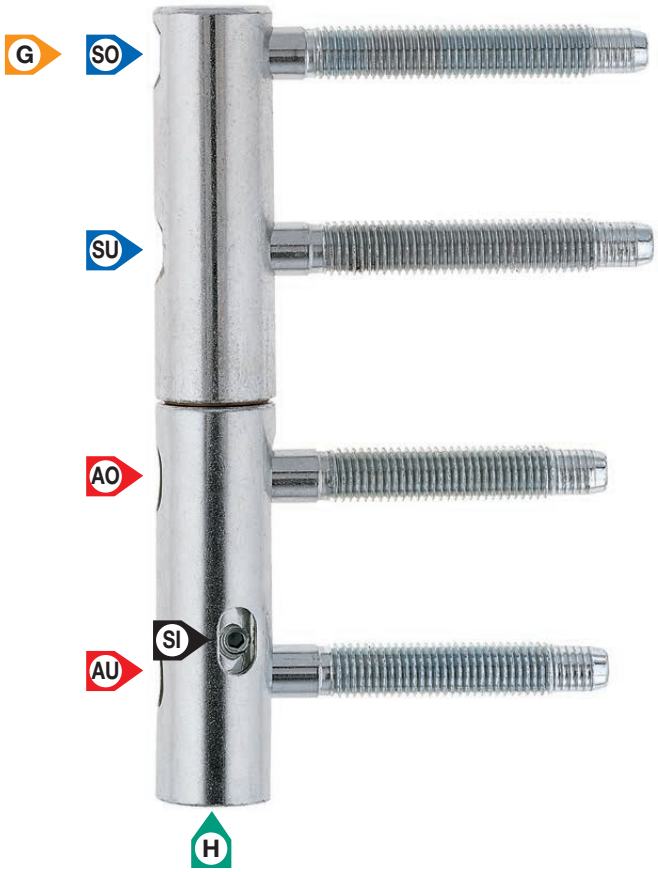

Gewindekupplung

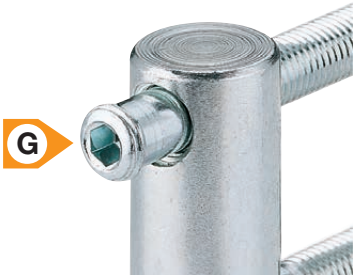

Reinigung und Pflege der Bänder

Die Reinigung der Bänder darf nur mit einem trockenen oder feuchten Tuch erfolgen. Säurehaltige Reinigungsmittel dürfen nicht verwendet werden.

Helmut Goll GmbH
Mockenstraße 81
A-6971 Hard
Telefon: 0 55 74 / 74 1 77-0
Telefax: 0 55 74 / 74 1 77-80
E-Mail: vertrieb-at@helmutgoll.com

Ausgabe 2020-03-01. Nicht kartellierte Preise.
Preis- und Konstruktionsänderungen vorbehalten.
Internet: www.helmutgoll.com

Als Rahmentüre - ohne Dichtung im Überschlag

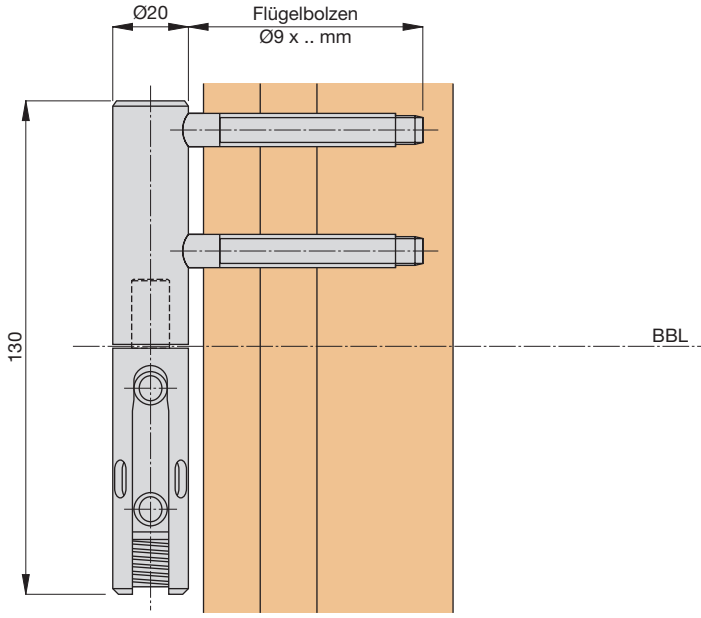

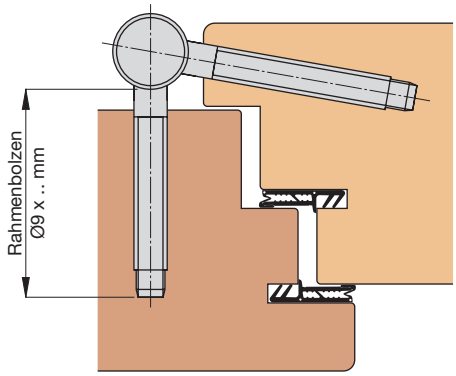

Als Rahmentüre - mit Dichtung im Überschlag

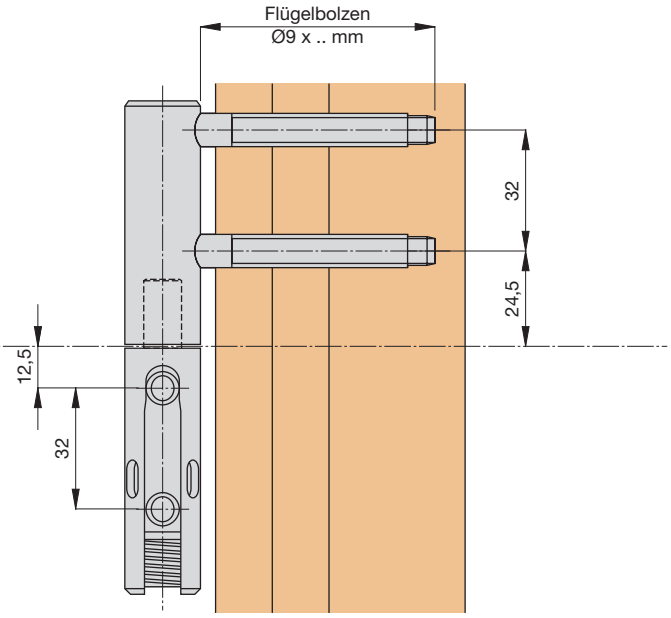

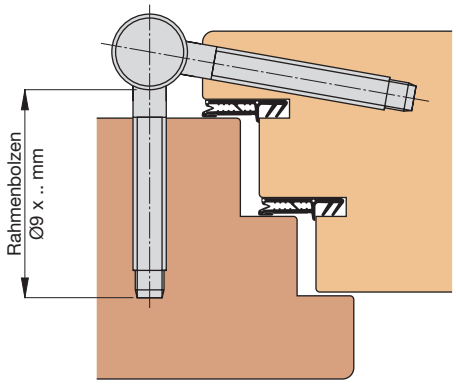

BBL = Bandbezugslinie
Einbohrmaße sind profilabhängig!

Als Futtertüre

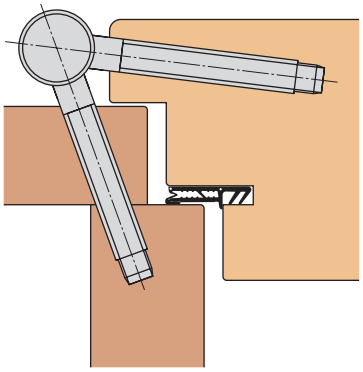

Helmut Goll GmbH
Mockenstraße 81
A-6971 Hard
Telefon: 0 55 74 / 74 1 77-0
Telefax: 0 55 74 / 74 1 77-80
E-Mail: vertrieb-at@helmutgoll.com

Bohren der Löcher

Verwenden Sie den Werkzeugsatz **WKZ-HE316L-FR...** für Futter bzw. den Werkzeugsatz **WKZ-HE316L-RA...** für Rahmen und den Bohrer **BOH-087-STU** mit Ø8,7 mm, um die Löcher zu bohren.

Wenn Sie eine **Dichtung im Überschlag** einsetzen, müssen Sie die Bohrlehre dem Profilquerschnitt entsprechend unterlegen (meistens ca. 4 mm), damit der Stechpunkt der Gewindebolzen nicht in der Dichtungsebene liegt.

Montage der Bandteile

Die Bandteile mit Hilfe der Eindrehkurbel bis zur gewünschten Position in den Türstock eindrehen.

Einsetzen des Achsbolzens

Das Türblatt einhängen und den Achsbolzen einsetzen. Den Achsbolzen so drehen, dass die Markierung am Kopf des Achsbolzens zur Aushängesicherung **(SI)** zeigt. Die Aushängesicherung **(SI)** festziehen.

Höheneinstellung (von -2,5 mm bis +3,0 mm)

Die Höheneinstellung kann ohne Aushängen der Türe wie folgt ausgeführt werden:
Die Höhen-Feststellschraube (**HF**) lösen.
Durch Drehen der Höheneinstellschraube (**H**) um eine halbe oder eine ganze Umdrehung kann das Band in die gewünschte Höhenposition gebracht werden. Es muss darauf geachtet werden, dass die Höhen-Feststellschraube (**HF**) wieder auf eine Flachstelle der Höheneinstellschraube (**H**) trifft.
Die Höhen-Feststellschraube (**HF**) wieder anziehen.

Andruckeinstellung (von -4,0 mm bis +4,0 mm)

Die Andruckeinstellung erfolgt durch Drehen der Rahmenteile mit den Gewindebolzen (**A**).

Seiteneinstellung (von -4,0 mm bis +4,0 mm)

Die Seiteneinstellung erfolgt durch Drehen des Flügelteils mit den Gewindebolzen (**S**).

Reinigung und Pflege der Bänder

Die Reinigung der Bänder darf nur mit einem trockenen oder feuchten Tuch erfolgen. Säurehaltige Reinigungsmittel dürfen nicht verwendet werden.

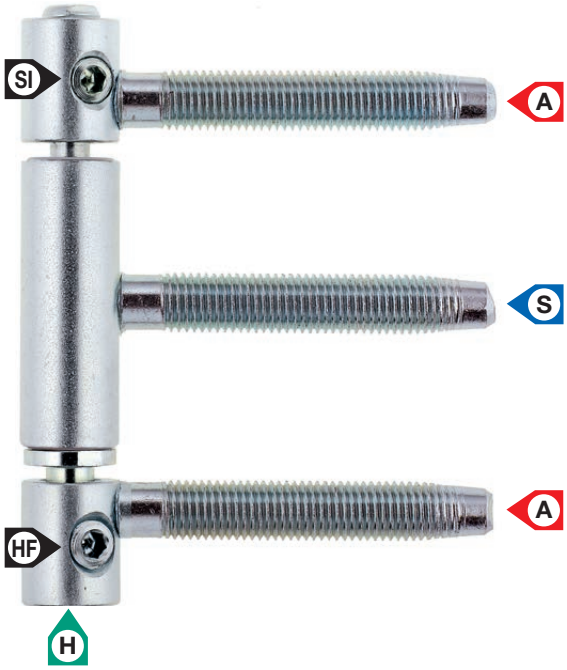

Helmut Goll GmbH
Mockenstraße 81
A-6971 Hard

Telefon: 0 55 74 / 74 1 77-0
Telefax: 0 55 74 / 74 1 77-80
E-Mail: vertrieb-at@helmutgoll.com

Ausgabe 2020-03-01. Nicht kartellierte Preise.
Preis- und Konstruktionsänderungen vorbehalten.
Internet: www.helmutgoll.com

Als Rahmentüre - ohne Dichtung im Überschlag

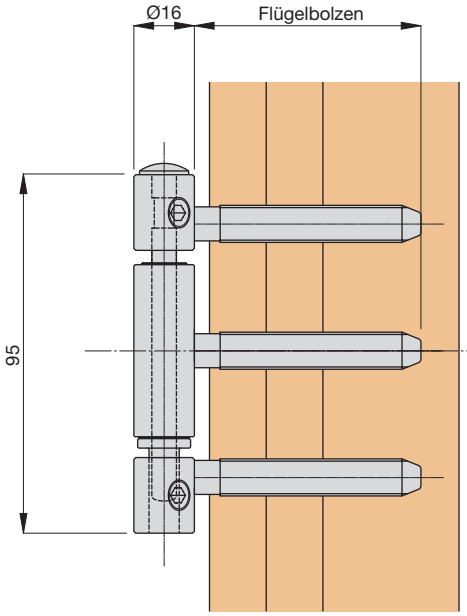

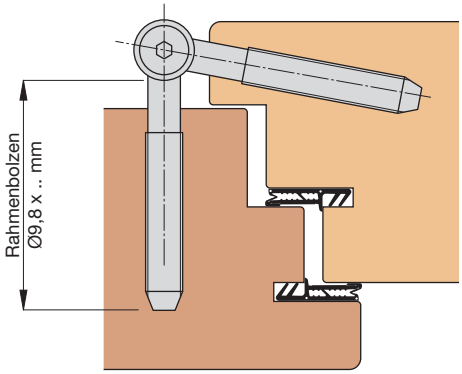

Als Rahmentüre - mit Dichtung im Überschlag

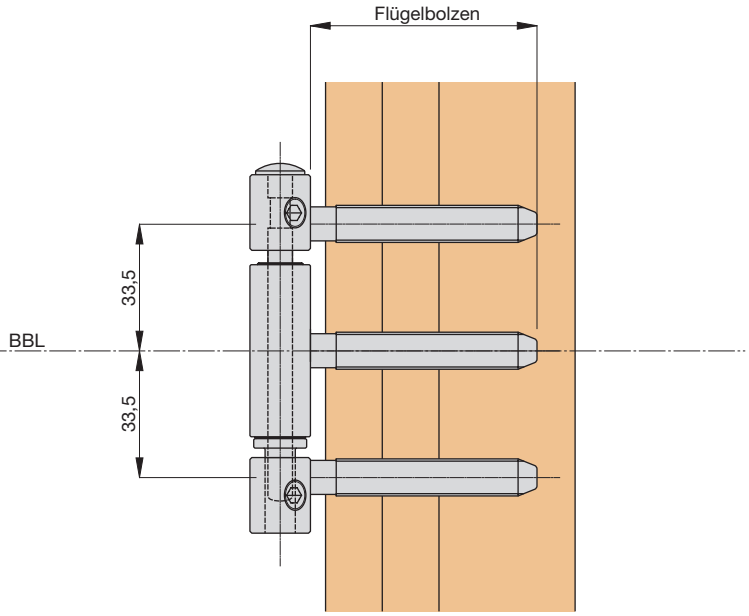

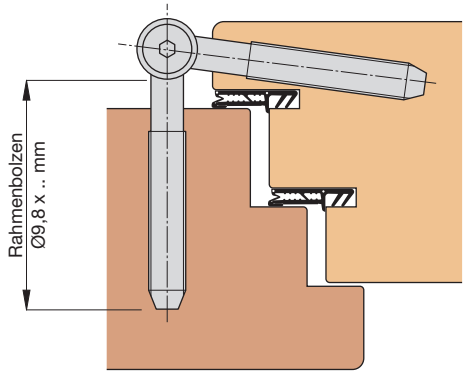

Als Futtertüre

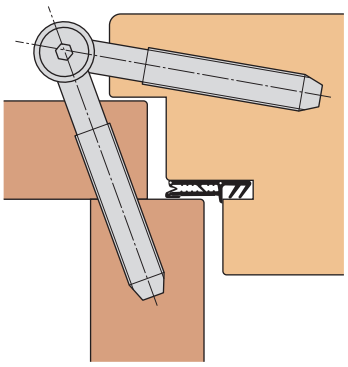

BBL = Bandbezugslinie
Einbaumaße sind profilabhängig!

Helmut Goll GmbH
Mockenstraße 81
A-6971 Hard
Telefon: 0 55 74 / 74 1 77-0
Telefax: 0 55 74 / 74 1 77-80
E-Mail: vertrieb-at@helmutgoll.com

Bohren der Löcher

Verwenden Sie die Großserienbohrlehre **GSB3-HE320** oder den Werkzeugsatz **WKZ-HE320-RA** für Rahmen bzw. **WKZ-HE320-FR** für Futter und den Bohrer **BOH-087-STU** mit Ø8,7 mm, um die Löcher zu bohren.

Wenn Sie eine **Dichtung im Überschlag** einsetzen, müssen Sie die Bohrlehre dem Profilquerschnitt entsprechend unterlegen (meistens ca. 4 mm), damit der Stechpunkt der Gewindebolzen nicht in der Dichtungsebene liegt.

Bei **100 mm langen Flügelgewindebolzen** müssen die Bohrlöcher bei harten Hölzern mit dem Bohrer **BOH-090-ZYL** mit Ø9,0 mm nachgebohrt werden.

Montage der Bandteile

Die Bandteile mit Hilfe der Eindrehkurbel bis zur gewünschten Position in den Türstock eindrehen.

Einsetzen des Achsbolzens

Das Türblatt einhängen und den Achsbolzen einsetzen. Den Achsbolzen so drehen, dass die Markierung am Kopf des Achsbolzens zur Aushängesicherung **(SI)** zeigt. Die Aushängesicherung **(SI)** festziehen.

Höheneinstellung (von -2,5 mm bis +3,0 mm)

Die Höheneinstellung kann ohne Aushängen der Türe wie folgt ausgeführt werden:
Die Höhen-Feststellschraube (**HF**) lösen.
Durch Drehen der Höheneinstellschraube (**H**) um eine halbe oder eine ganze Umdrehung kann das Band in die gewünschte Höhenposition gebracht werden. Es muss darauf geachtet werden, dass die Höhen-Feststellschraube (**HF**) wieder auf eine Flachstelle der Höheneinstellschraube (**H**) trifft.
Die Höhen-Feststellschraube (**HF**) wieder anziehen.

Andruckeinstellung (von -4,0 mm bis +4,0 mm)

Die Andruckeinstellung erfolgt durch Drehen der Rahmenteile mit den Gewindebolzen (**A**). Die Einstellung erfolgt in ganzen Umdrehungen.

Seiteneinstellung (von -4,0 mm bis +4,0 mm)

Die Seiteneinstellung erfolgt durch Drehen des Flügelteils mit den Gewindebolzen (**S**). Die Einstellung kann in halben Umdrehungen erfolgen.

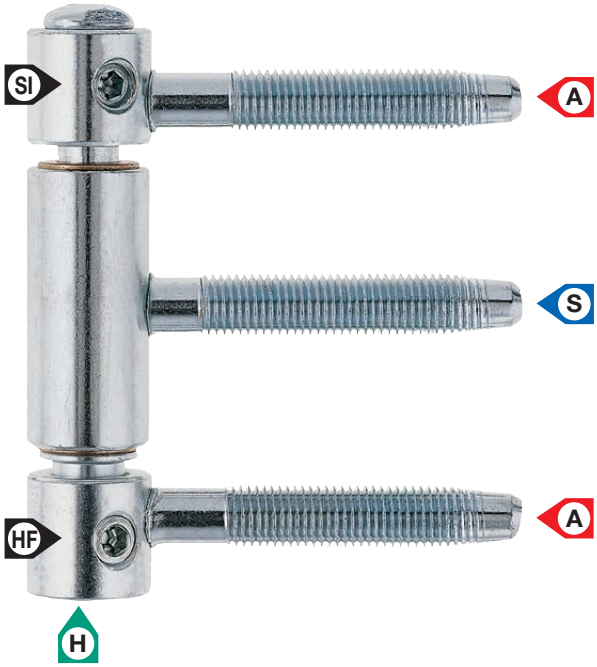

Reinigung und Pflege der Bänder

Die Reinigung der Bänder darf nur mit einem trockenen oder feuchten Tuch erfolgen. Säurehaltige Reinigungsmittel dürfen nicht verwendet werden.

Helmut Goll GmbH
Mockenstraße 81
A-6971 Hard

Telefon: 0 55 74 / 74 1 77-0
Telefax: 0 55 74 / 74 1 77-80
E-Mail: vertrieb-at@helmutgoll.com

Ausgabe 2020-03-01. Nicht kartellierte Preise.
Preis- und Konstruktionsänderungen vorbehalten.
Internet: www.helmutgoll.com

Als Rahmentüre - ohne Dichtung im Überschlag

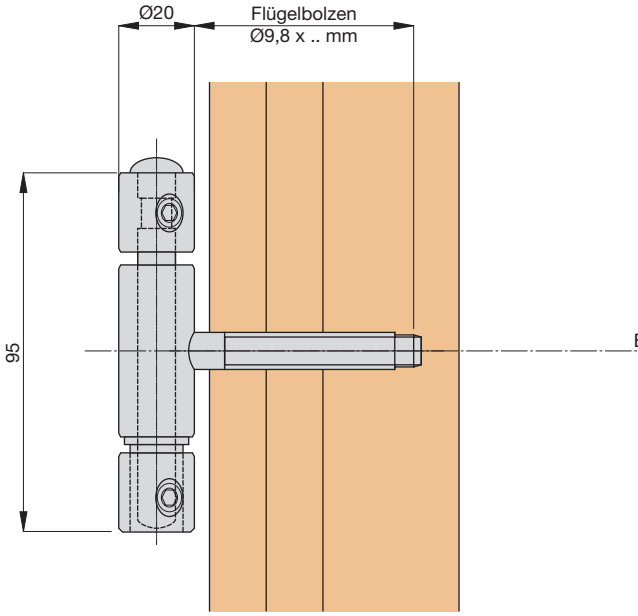

Als Rahmentüre - mit Dichtung im Überschlag

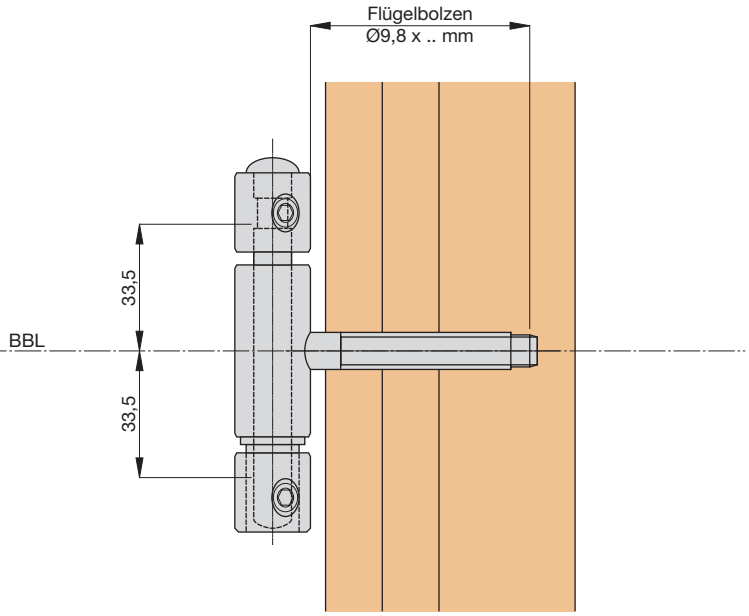

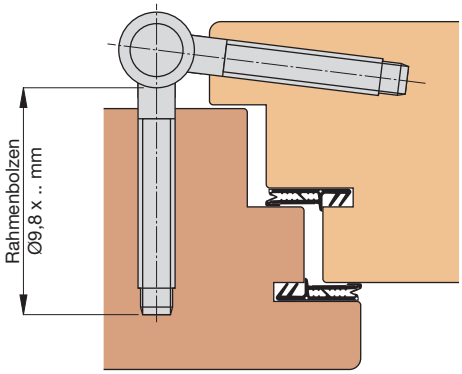

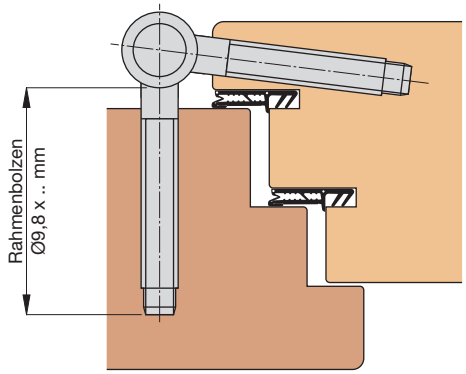

Als stumpfer Anschlag

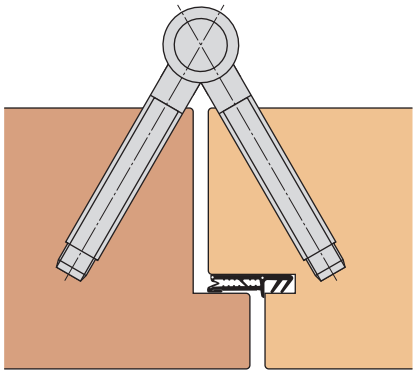

Als Futtertüre

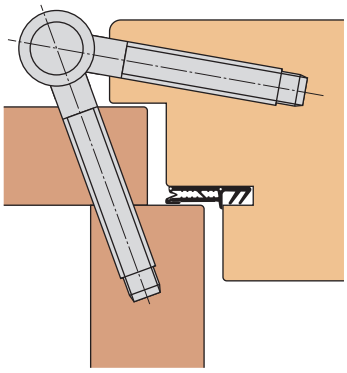

BBL = Bandbezugslinie
Einbaumaße sind profilabhängig!

Helmut Goll GmbH
Mockenstraße 81
A-6971 Hard
Telefon: 0 55 74 / 74 1 77-0
Telefax: 0 55 74 / 74 1 77-80
E-Mail: vertrieb-at@helmutgoll.com

Herkula 320

Bohrbilder

Als Rahmentüre - ohne Dichtung im Überschlag

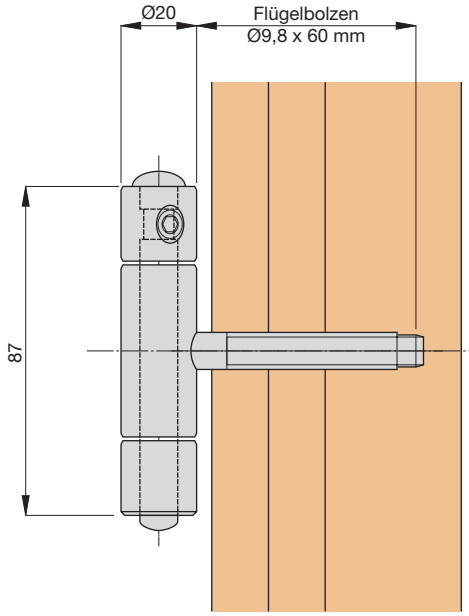

Als Rahmentüre - mit Dichtung im Überschlag

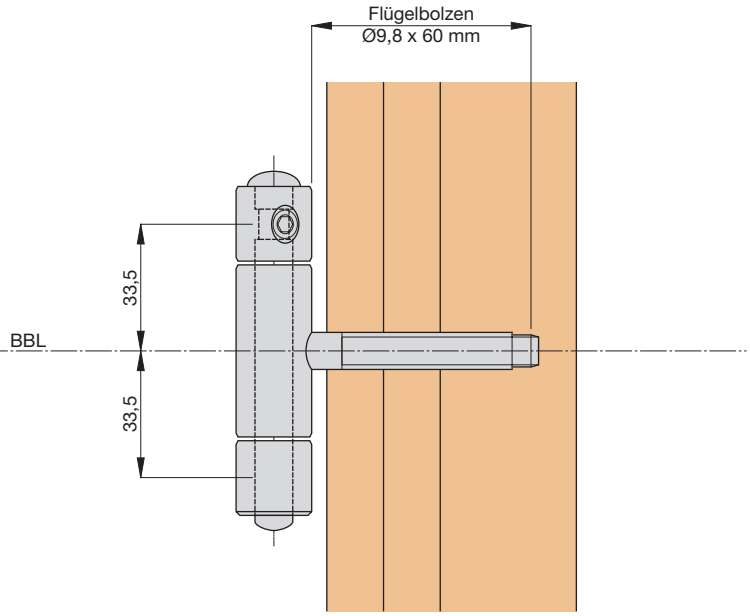

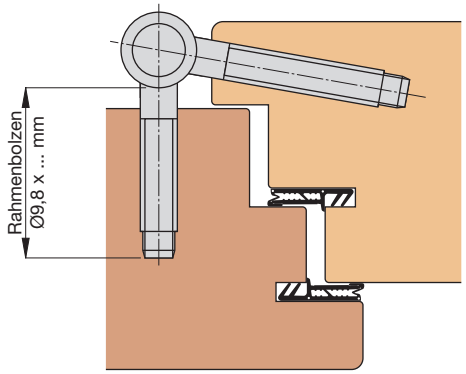

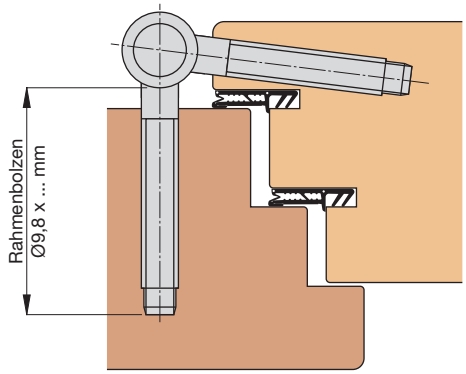

Als stumpfer Anschlag

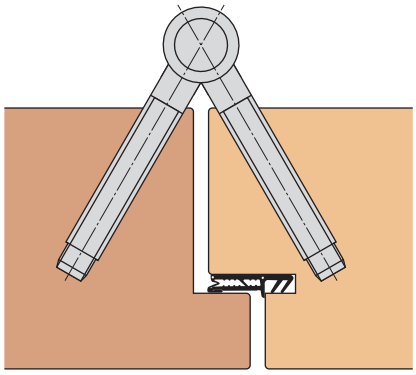

Als Futtertüre

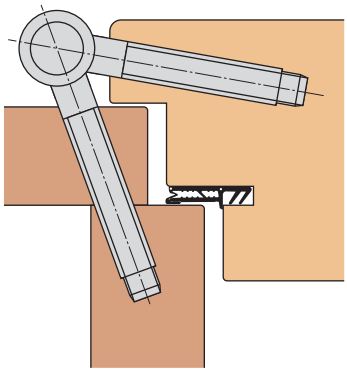

BBL = Bandbezugslinie
Einbaumaße sind profilabhängig!

Helmut Goll GmbH
Mockenstraße 81
A-6971 Hard

Telefon: 0 55 74 / 74 1 77-0
Telefax: 0 55 74 / 74 1 77-80
E-Mail: vertrieb-at@helmutgoll.com

Ausgabe 2020-03-01. Nicht kartellierte Preise.
Preis- und Konstruktionsänderungen vorbehalten.
Internet: www.helmutgoll.com

Einbaumaße ST215-18 für den Türrahmen

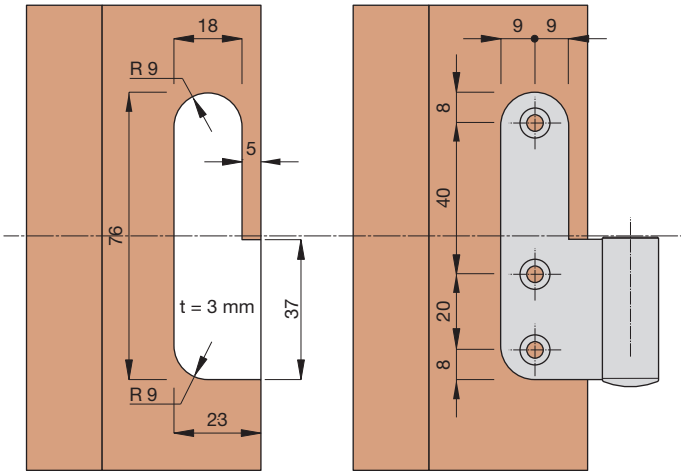

Einbaumaße ST215-18 für den Türflügel

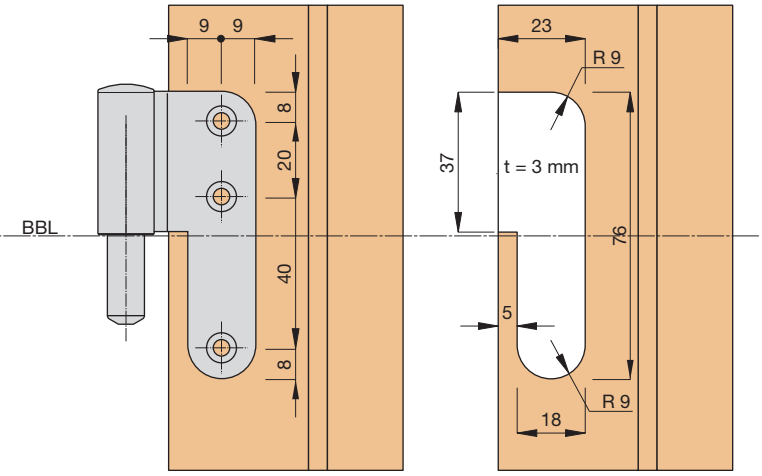

Einbaumaße ST215-28 für den Türrahmen

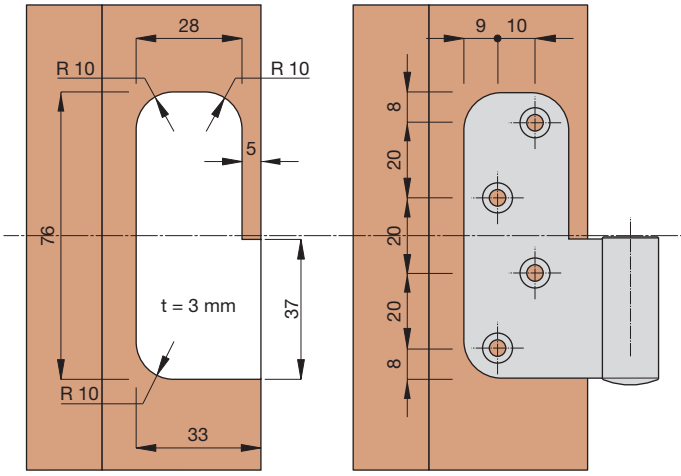

Einbaumaße ST215-28 für den Türflügel

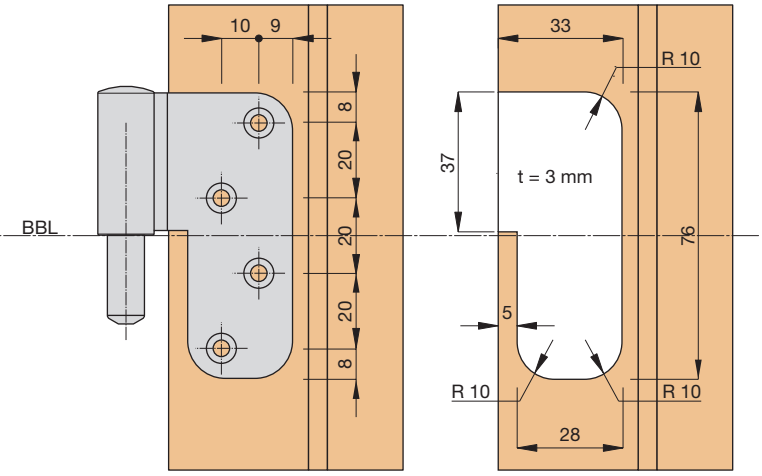

BBL = Bandbezugslinie

Helmut Goll GmbH
Mockenstraße 81
A-6971 Hard
Telefon: 0 55 74 / 74 1 77-0
Telefax: 0 55 74 / 74 1 77-80
E-Mail: vertrieb-at@helmutgoll.com

Invisacta 311-3D

Montage- und Einstellanleitung

Montage

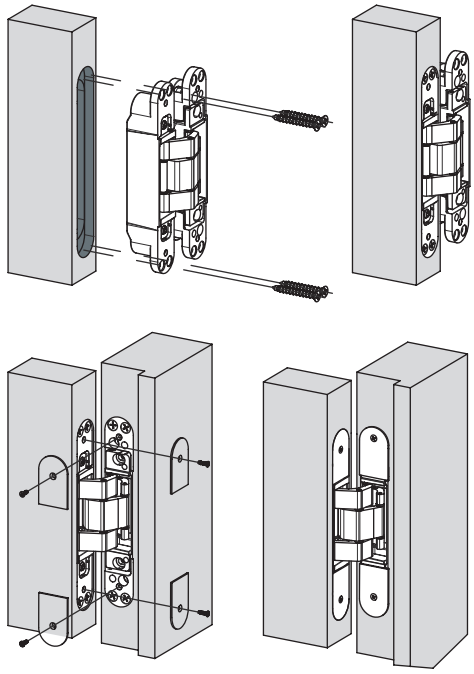

Das Bandteil mit der Aufschrift "door" (Tiefe 35,5 mm) in das Türblatt einsetzen, wobei die korrekte Öffnungsrichtung beachtet werden muss. Es folgt die Befestigung der Bänder durch das Einschrauben von geeigneten Schrauben (mind. Ø5x20mm).

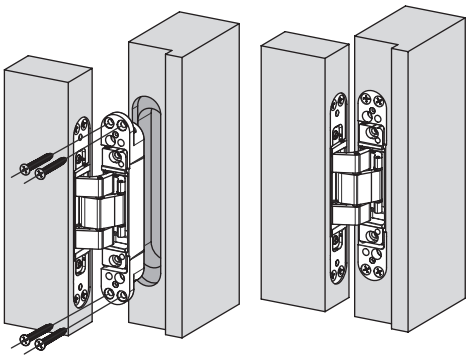

Das Türblatt in den Rahmen einsetzen, indem das Band-Rahmenteil (Tiefe 29,5 mm) in die Rahmenfräsung eingesetzt wird.
Danach folgt die Befestigung der Bänder durch das Einschrauben von geeigneten Schrauben (mind. Ø5x20mm).

Die Abdeckkappen aufsetzen und mit den mitgelieferten Schrauben befestigen.

Einstellungen

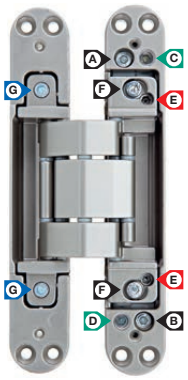

Andruckeinstellung

(von -1 bis +1 mm)

Die beiden Fixierschrauben [**F**], welche im Rahmenteil montiert sind, mit einem 4 mm Inbusschlüssel lockern. Durch Drehen der zwei Exzenter [**E**] den gewünschten Anpressdruck einstellen. Die Fixierschrauben [**F**] wieder **mit einer Kraft von 7 Nm festziehen.**

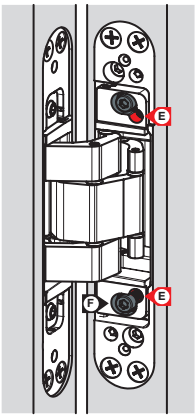

Seiteneinstellung

(von -2 bis +2 mm)

Die Seiteneinstellung erfolgt mit einem 4 mm Inbusschlüssel am montierten Band über die zwei Einstellschrauben [**G**].

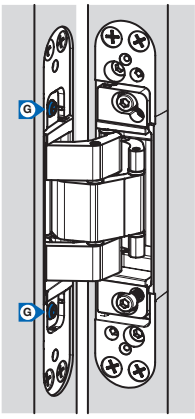

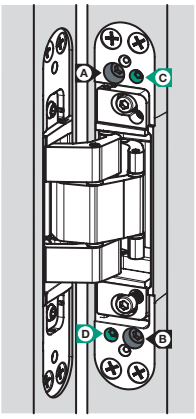

Höheneinstellung nach oben

(von 0 bis +3 mm)

- Einen 4 mm-Inbusschlüssel verwenden:
- Vergewissern Sie sich, dass der Einstellmechanismus vorbereitet ist, indem die Einstellschrauben [**C**] und [**D**] aller Türbänder gelöst und wieder leicht angezogen werden, bis ein leichter Druck zu spüren ist.
- Die Fixierschrauben [**A**] und [**B**] aller Türbänder um eine Drehung lösen.
- Die Einstellschrauben [**C**] aller Türbänder um zwei Drehungen lösen.
- Die Einstellschrauben [**D**] schrittweise abwechselnd an den verschiedenen Türbändern anziehen, bis das Türblatt die gewünschte Position erreicht hat.
- Die Fixierschrauben [**A**] und [**B**] aller Türbänder **mit einer Kraft von 7 Nm festziehen.**
- Die Einstellschrauben [**C**] anziehen, bis ein leichter Widerstand zu spüren ist.
- Zum Schutz des Einstellmechanismus die Schrauben [**D**] aller Türbänder lösen und wieder anziehen, bis ein leichter Widerstand zu spüren ist.

Höheneinstellung nach unten

(von 0 bis-3 mm)

- Einen 4 mm-Inbusschlüssel verwenden:
- Vergewissern Sie sich, dass der Einstellmechanismus vorbereitet ist, indem die Einstellschrauben [**C**] und [**D**] aller Türbänder gelöst und wieder leicht angezogen werden, bis ein leichter Druck zu spüren ist.
- Die Fixierschrauben [**A**] und [**B**] aller Türbänder um eine Drehung lösen.
- Die Einstellschrauben [**C**] aller Türbänder um zwei Drehungen lösen.
- Die Einstellschraube [**D**] schrittweise abwechselnd an den verschiedenen Türbändern lösen, bis das Türblatt die gewünschte Position erreicht hat.
- Die Fixierschrauben [**A**] und [**B**] aller Türbänder **mit einer Kraft von 7 Nm festziehen.**
- Die Einstellschrauben [**C**] anziehen, bis ein leichter Widerstand zu spüren ist.
- Zum Schutz des Einstellmechanismus die Schrauben [**D**] allerTürbänder lösen und wieder anziehen, bis ein leichter Widerstand zu spüren ist.

Helmut Goll GmbH
Mockenstraße 81
A-6971 Hard

Telefon: 0 55 74 / 74 1 77-0
Telefax: 0 55 74 / 74 1 77-80
E-Mail: vertrieb-at@helmutgoll.com

Ausgabe 2020-03-01. Nicht kartellierte Preise.
Preis- und Konstruktionsänderungen vorbehalten.
Internet: www.helmutgoll.com

Einbaumaße für den Türrahmen

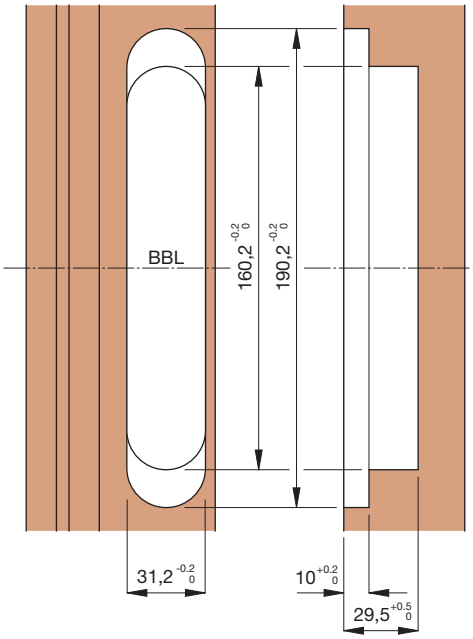

Bandmaße

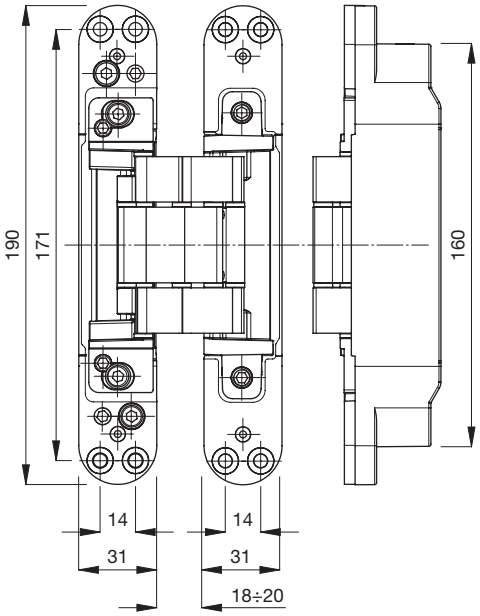

Einbaumaße für das Türblatt

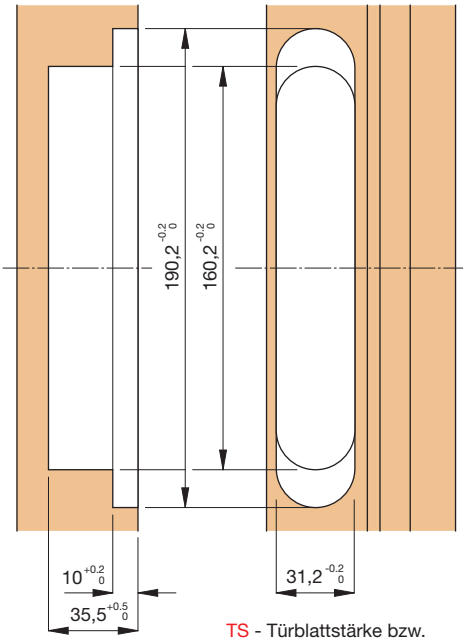

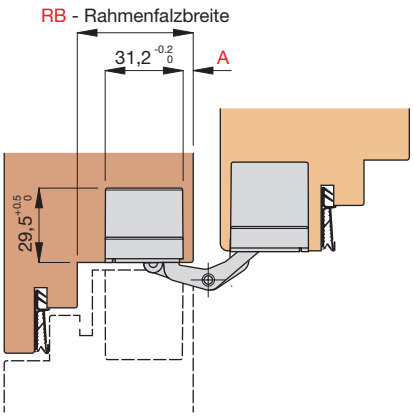

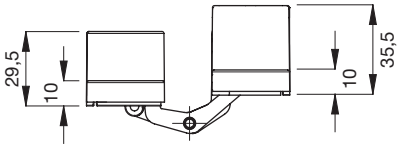

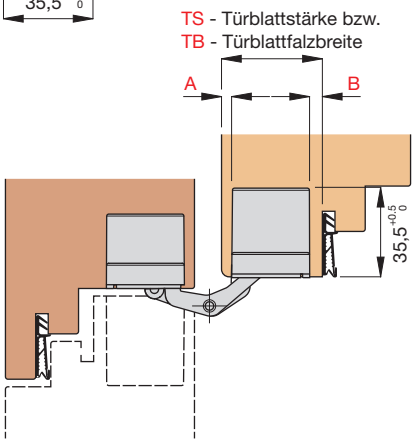

Fugentabelle

TB/TS	A	B
40	4	5
40	5	4
41	4	6
41	5	5
42	4	7
42	5	6
43	4	8
43	5	7
44	4	9
44	5	8
45	4	10
45	5	9
50	5	14
55	5	19

Schnitt, Bandaufteilung

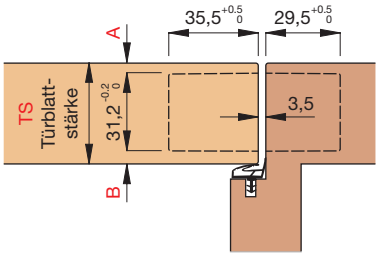

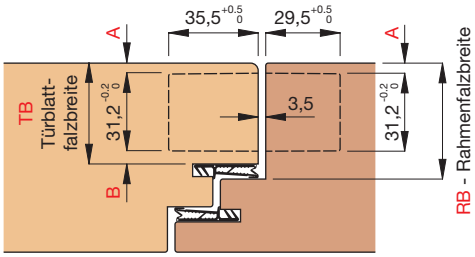

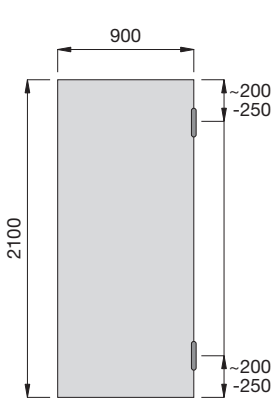

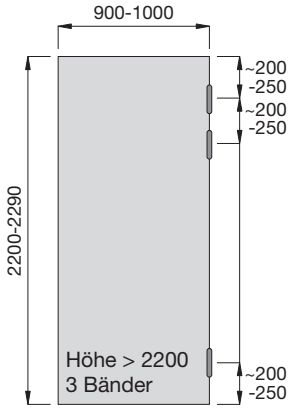

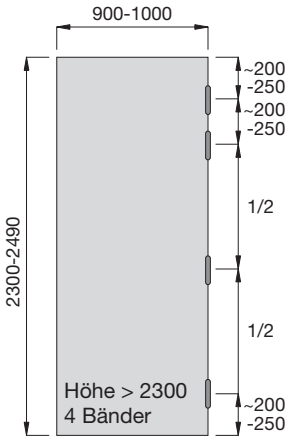

Für die Befestigung der Bandtaschen müssen Schrauben mit mind. Ø5x20mm verwendet werden.

Helmut Goll GmbH
Mockenstraße 81
A-6971 Hard
Telefon: 0 55 74 / 74 1 77-0
Telefax: 0 55 74 / 74 1 77-80
E-Mail: vertrieb-at@helmutgoll.com

Montage

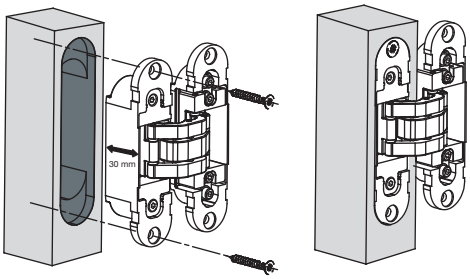

Das Bandteil mit der Aufschrift "door" (Tiefe 30 mm) in das Türblatt einsetzen, wobei die korrekte Öffnungsrichtung beachtet werden muss. Es folgt die Befestigung der Bänder durch das Einschrauben von geeigneten Schrauben (mind. Ø5x20mm).

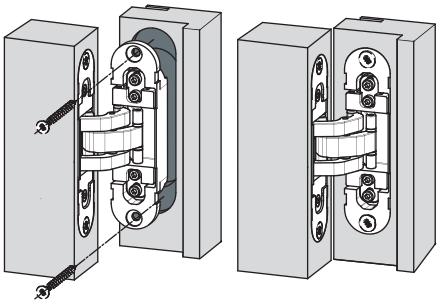

Das Türblatt in den Rahmen einsetzen, indem das Band-Rahmenteil (Tiefe 21 mm) in die Rahmenfräsung eingesetzt wird.
Danach folgt die Befestigung der Bänder durch das Einschrauben von geeigneten Schrauben (mind. Ø5x20mm).

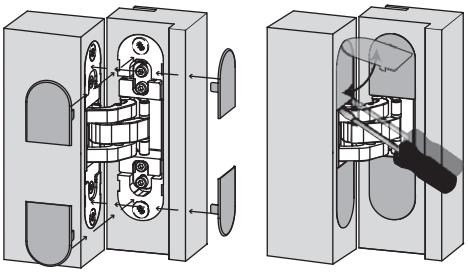

Die Abdeckkappen aufsetzen und mit den mitgelieferten Schrauben befestigen.

Einstellungen

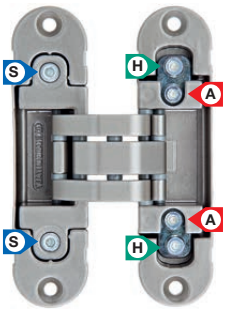

Andruckeinstellung

(von -1 bis +1 mm)

- Einen 3 mm Inbusschlüssel verwenden:
- Die Einstellschrauben [**A**] aller Türbänder lösen.
- Das Türblatt in die gewünschte Position bringen.
- Die Einstellschrauben [**A**] aller Türbänder **mit einer Kraft von 5-6 Nm festziehen**.

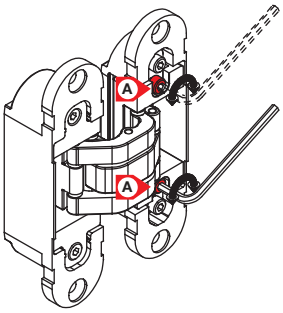

Seiteneinstellung

(von -1 bis +1 mm)

- Die Seiteneinstellung erfolgt mit einem 3 mm Inbusschlüssel am montierten Band über die zwei Einstellschrauben [**S**].

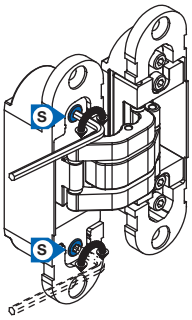

Montagekeil für die Höheneinstellung

Verwendung eines Montagekeils für die Höheneinstellung

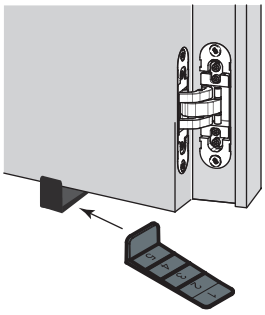

Höheneinstellung

(von -2 bis +2 mm)

- Einen 3 mm-Inbusschlüssel verwenden:
- Die Einstellschrauben [**H**] aller Türbänder lösen.
- Das Türblatt in die gewünschte Position bringen. Dieser Vorgang kann durch das Verwenden eines flachen Schraubendrehers oder eines Montagekeils unterstützt werden.
- Die Einstellschrauben [**H**] aller Türbänder **mit einer Kraft von 5-6 Nm festziehen**, wobei man mit dem Band beginnt, bei welchem man den Schraubendreher eingesetzt hat.

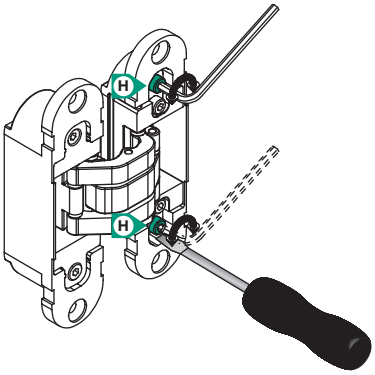

Helmut Goll GmbH
Mockenstraße 81
A-6971 Hard

Telefon: 0 55 74 / 74 1 77-0
Telefax: 0 55 74 / 74 1 77-80
E-Mail: vertrieb-at@helmutgoll.com

Ausgabe 2020-03-01. Nicht kartellierte Preise.
Preis- und Konstruktionsänderungen vorbehalten.
Internet: www.helmutgoll.com

Einbaumaße für den Türrahmen

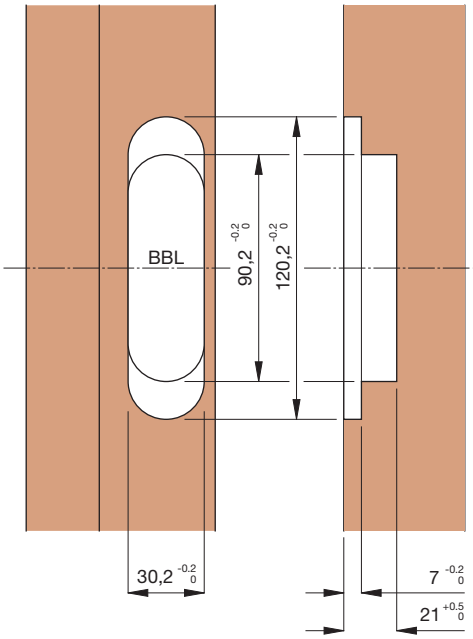

Bandmaße

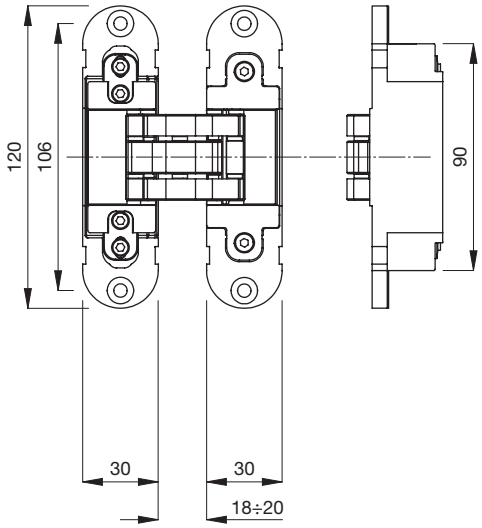

Einbaumaße für das Türblatt

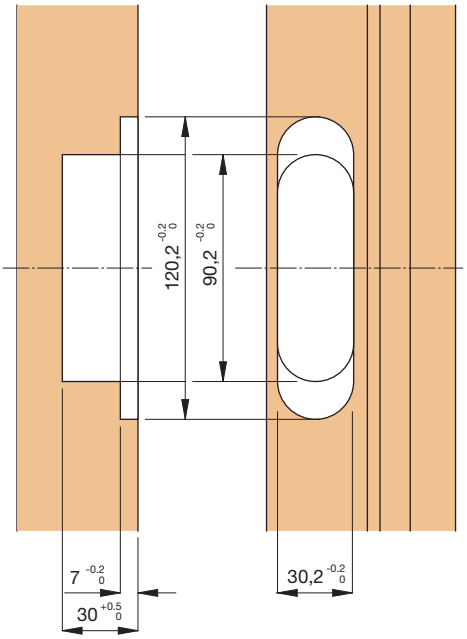

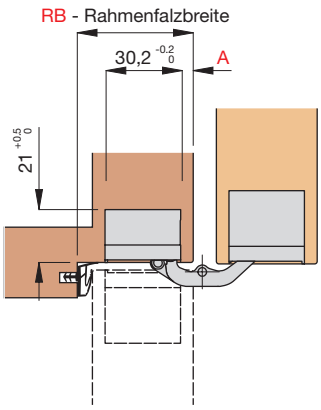

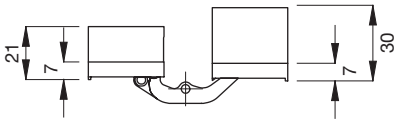

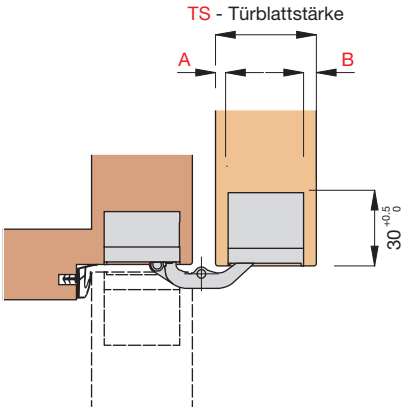

Fugentabelle

TS	A	B
36	3	3
37	3,5	3,5
38	4	4
39	4,5	4,5
40	5	5
41	5,5	5,5
42	6	6
43	6,5	6,5
44	7	7

Schnitt, Bandaufteilung

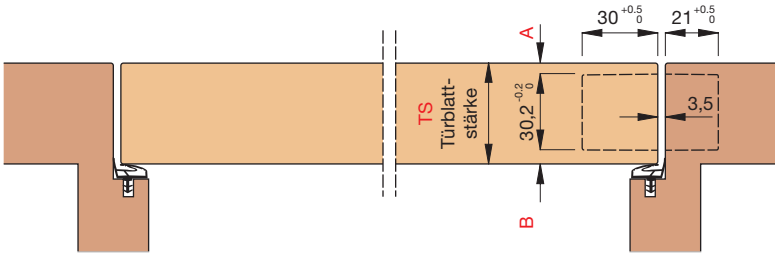

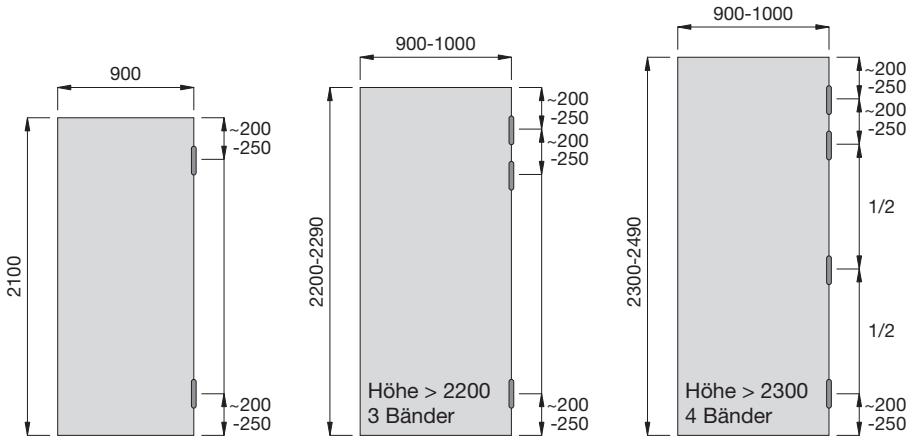

Für die Befestigung der Bandtaschen müssen Schrauben mit mind. Ø5x20mm verwendet werden.

Helmut Goll GmbH
Mockenstraße 81
A-6971 Hard
Telefon: 0 55 74 / 74 1 77-0
Telefax: 0 55 74 / 74 1 77-80
E-Mail: vertrieb-at@helmutgoll.com

Bohren der Löcher (Top 316 ... A..)

Verwenden Sie die Großserienbohrlehre **GSB3-TO316-A..** oder den Werkzeugsatz **WKZ-TO316-A..**, um die Löcher zu bohren.

Die 2 Löcher für die Gewindebolzen für den Rahmen werden mit dem Bohrer **BOH-089-ZYL** mit Ø8,9 mm gebohrt. Befestigen Sie den Stellring **SRI-092-L** vor dem Bohren kräftig und positionsgenau auf dem Bohrer **BOH-089-ZYL**. Da Sie im Rahmen durch 2 Stahlarmierungen bohren, empfehlen wir den Einsatz von Schneidöl. Verwenden Sie zum Bohren gute Bohrer oder ggf. Spezialbohrer sowie eine leistungsstarke Bohrmaschine bei einer Umdrehungszahl von ca. 500-600 UpM.

Die 2 Löcher für die Gewindebolzen für den Flügel (Bandmittelteil) werden mit dem Bohrer **BOH-069-ZYL** mit Ø6,9 mm gebohrt.
Die 2 Löcher für den Traganker **ANKER-TO320-02** werden mit dem Bohrer **BOH-096-ZYL** mit Ø9,6 mm gebohrt.

Wichtig!: Das Kunststoffprofil muss direkt oberhalb und unterhalb jedes Bandes mindestens 3-fach mit der Armierung verschraubt werden.

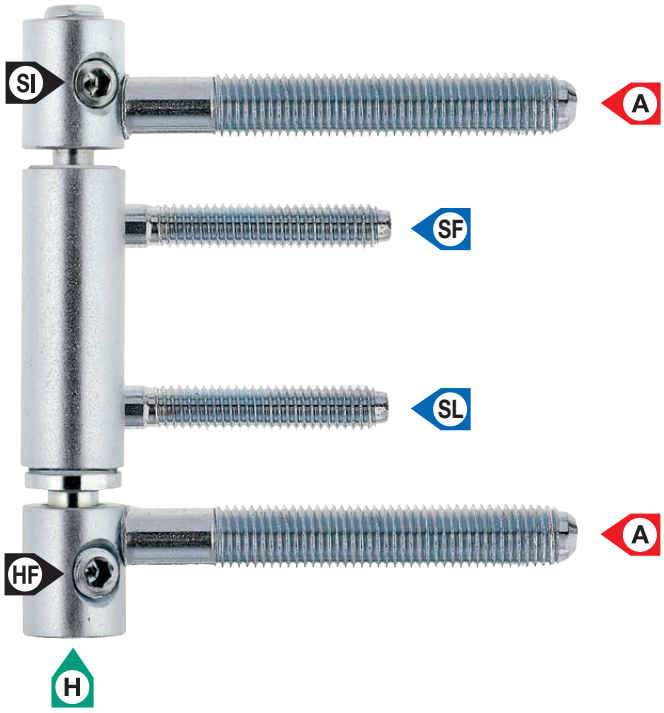

Montage des Tragankers

Je nach Kunststoffprofil benötigen Sie die Distanzplatte **ANKER-DPL-02-ES**, die unter den Traganker eingebaut wird. Den Traganker **ANKER-TO320-02** (ggf. mit Distanzplatte) in die Bohrungen einsetzen und mit den Schrauben **SCHR-ANKER-3.5X12** festschrauben.

Montage des Bandober- und des Bandunterteils

Das Bandober- bzw. das Bandunterteil mit Hilfe der Eindrehkurbel in den Türstock bis zur gewünschten Endposition eindrehen.

Montage des Bandmittelteils

Das Bandmittelteil ist mit einem losen Gewindebolzen (**SL**) und einem fixierten Gewindebolzen (**SF**) ausgestattet. Der fixierte Gewindebolzen (**SF**) ist mit einer Markierung auf der Bandrolle gekennzeichnet.

Zuerst den fixierten Gewindebolzen (**SF**) bis zur gewünschten Endposition eindrehen.
Dann den losen Gewindebolzen (**SL**) bis zur gewünschten Endposition nachdrehen.

Einsetzen des Achsbolzens

Das Türblatt einhängen und den Achsbolzen einsetzen.
Den Achsbolzen so drehen, dass die am Kopf des Achsbolzens gekennzeichnete Stelle in Richtung Aushängesicherung (**SI**) zeigt.
Die Aushängesicherung (**SI**) festziehen.

Höheneinstellung H (von -2,5 mm bis +3,0 mm)

Die Höhen-Feststellschraube (**HF**) am Bandunterteil lösen. Durch Drehen der Höheneinstellschraube (**H**) kann das Band in die gewünschte Position gebracht werden. Die Höheneinstellschraube (**H**) muss dabei immer soweit gedreht werden, dass die Höhen-Feststellschraube (**HF**) auf die flachen Stellen der Höheneinstellschraube (**H**) trifft. Die Höhen-Feststellschraube (**HF**) am Bandunterteil festziehen.

Andruckeinstellung A (von -4,0 mm bis +4,0 mm)

Die Andruckeinstellung (**A**) erfolgt wie bei einem herkömmlichen Herkula-Haustürband durch Drehen des Bandober- bzw. des Bandunterteils.

Seiteneinstellung S (von -4,0 mm bis +4,0 mm)

Den losen Gewindebolzen (**SL**) ein wenig herausdrehen.
Den fixierten Gewindebolzen (**SF**) auf die gewünschte Position einstellen.
Den losen Gewindebolzen (**SL**) bis zur gewünschten Endposition nachdrehen

Reinigung und Pflege der Bänder

Die Reinigung der Bänder darf nur mit einem trockenen oder feuchten Tuch erfolgen. Säurehaltige Reinigungsmittel dürfen nicht verwendet werden.

Helmut Goll GmbH
Mockenstraße 81
A-6971 Hard
Telefon: 0 55 74 / 74 1 77-0
Telefax: 0 55 74 / 74 1 77-80
E-Mail: vertrieb-at@helmutgoll.com

Ausgabe 2020-03-01. Nicht kartellierte Preise.
Preis- und Konstruktionsänderungen vorbehalten.
Internet: www.helmutgoll.com

Top 316-A mit Traganker ANKER-TO320-02

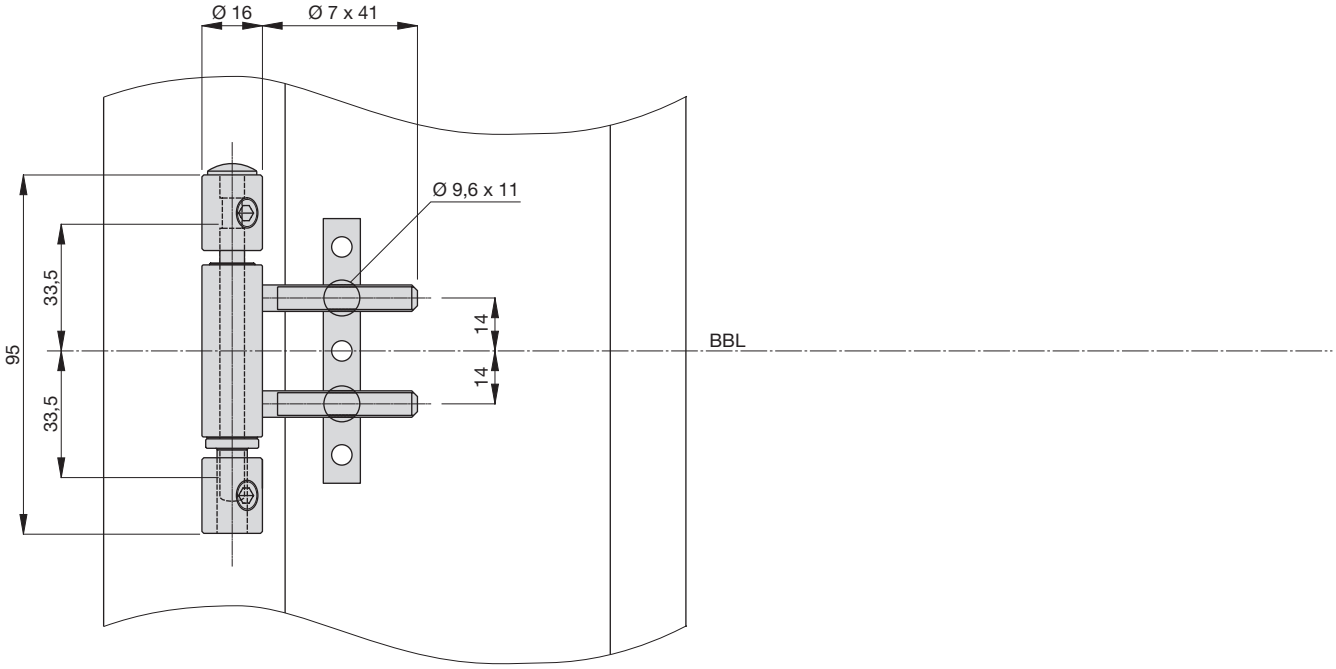

Top 316-A mit Traganker ANKER-TO320-02

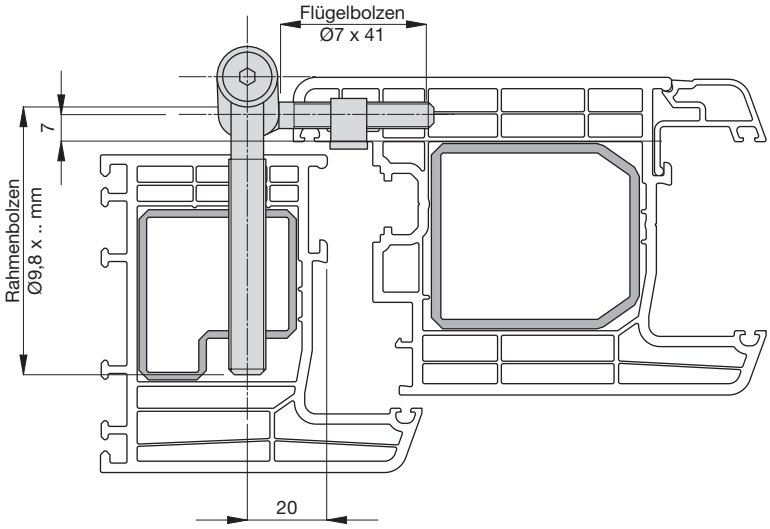

BBL = Bandbezugslinie
Einbaumaße sind profilabhängig!

Helmut Goll GmbH
Mockenstraße 81
A-6971 Hard
Telefon: 0 55 74 / 74 1 77-0
Telefax: 0 55 74 / 74 1 77-80
E-Mail: vertrieb-at@helmutgoll.com

Bohren der Löcher (Top 320 ... A..)

Verwenden Sie die Großserienbohrlehre **GSB3-TO320-A..** oder den Werkzeugsatz **WKZ-TO320-A..**, um die Löcher zu bohren.

Die 2 Löcher für die Gewindebolzen für den Rahmen werden mit dem Bohrer **BOH-089-ZYL** mit Ø8,9 mm gebohrt. Befestigen Sie den Stellring **SRI-092-L** vor dem Bohren kräftig und positionsgenau auf dem Bohrer **BOH-089-ZYL**. Da Sie im Rahmen durch 2 Stahlarmierungen bohren, empfehlen wir den Einsatz von Schneidöl. Verwenden Sie zum Bohren gute Bohrer oder ggf. Spezialbohrer sowie eine leistungsstarke Bohrmaschine bei einer Umdrehungszahl von ca. 500-600 UpM.

Die 2 Löcher für die Gewindebolzen für den Flügel (Bandmittelteil) werden mit dem Bohrer **BOH-069-ZYL** mit Ø6,9 mm gebohrt.
Die 2 Löcher für den Traganker **ANKER-TO320-02** werden mit dem Bohrer **BOH-096-ZYL** mit Ø9,6 mm gebohrt.

Wichtig!: Das Kunststoffprofil muss direkt oberhalb und unterhalb jedes Bandes mindestens 3-fach mit der Armierung verschraubt werden.

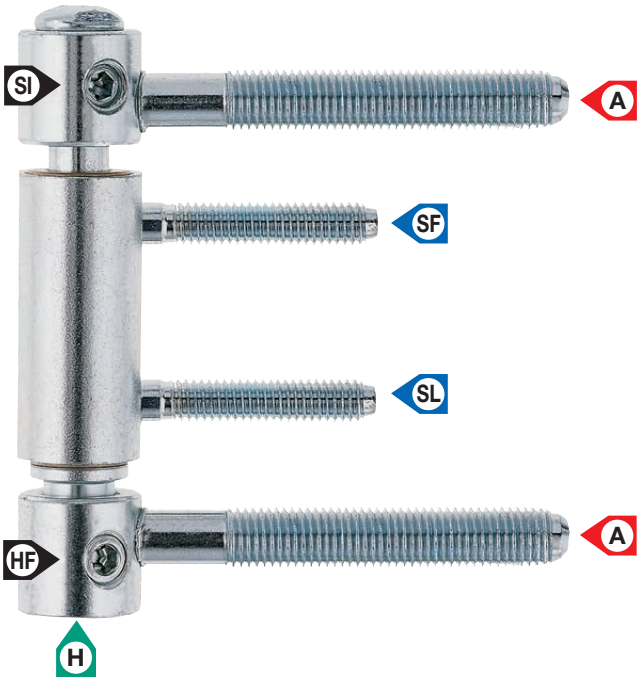

Montage des Tragankers

Je nach Kunststoffprofil benötigen Sie die Distanzplatte **ANKER-DPL-02-ES**, die unter den Traganker eingebaut wird. Den Traganker **ANKER-TO320-02** (ggf. mit Distanzplatte) in die Bohrungen einsetzen und mit den Schrauben **SCHR-ANKER-3.5X12** festschrauben.

Montage des Bandober- und des Bandunterteils

Das Bandober- bzw. das Bandunterteil mit Hilfe der Eindrehkurbel in den Türstock bis zur gewünschten Endposition eindrehen.

Montage des Bandmittelteils

Das Bandmittelteil ist mit einem losen Gewindebolzen (**SL**) und einem fixierten Gewindebolzen (**SF**) ausgestattet. Der fixierte Gewindebolzen (**SF**) ist mit einer Markierung auf der Bandrolle gekennzeichnet.

Zuerst den fixierten Gewindebolzen (**SF**) bis zur gewünschten Endposition eindrehen.
Dann den losen Gewindebolzen (**SL**) bis zur gewünschten Endposition nachdrehen.

Einsetzen des Achsbolzens

Das Türblatt einhängen und den Achsbolzen einsetzen.
Den Achsbolzen so drehen, dass die am Kopf des Achsbolzens gekennzeichnete Stelle in Richtung Aushängesicherung (**SI**) zeigt.
Die Aushängesicherung (**SI**) festziehen.

Höheneinstellung H (von -2,5 mm bis +3,0 mm)

Die Höhen-Feststellschraube (**HF**) am Bandunterteil lösen. Durch Drehen der Höheneinstellschraube (**H**) kann das Band in die gewünschte Position gebracht werden. Die Höheneinstellschraube (**H**) muss dabei immer soweit gedreht werden, dass die Höhen-Feststellschraube (**HF**) auf die flachen Stellen der Höheneinstellschraube (**H**) trifft. Die Höhen-Feststellschraube (**HF**) am Bandunterteil festziehen.

Andruckeinstellung A (von -4,0 mm bis +4,0 mm)

Die Andruckeinstellung (**A**) erfolgt wie bei einem herkömmlichen Herkula-Haustürband durch Drehen des Bandober- bzw. des Bandunterteils.

Seiteneinstellung S (von -4,0 mm bis +4,0 mm)

Den losen Gewindebolzen (**SL**) ein wenig herausdrehen.
Den fixierten Gewindebolzen (**SF**) auf die gewünschte Position einstellen.
Den losen Gewindebolzen (**SL**) bis zur gewünschten Endposition nachdrehen.

Reinigung und Pflege der Bänder

Die Reinigung der Bänder darf nur mit einem trockenen oder feuchten Tuch erfolgen. Säurehaltige Reinigungsmittel dürfen nicht verwendet werden.

Helmut Goll GmbH
Mockenstraße 81
A-6971 Hard
Telefon: 0 55 74 / 74 1 77-0
Telefax: 0 55 74 / 74 1 77-80
E-Mail: vertrieb-at@helmutgoll.com

Ausgabe 2020-03-01. Nicht kartellierte Preise.
Preis- und Konstruktionsänderungen vorbehalten.
Internet: www.helmutgoll.com

Top 320-A mit Traganker ANKER-TO320-02

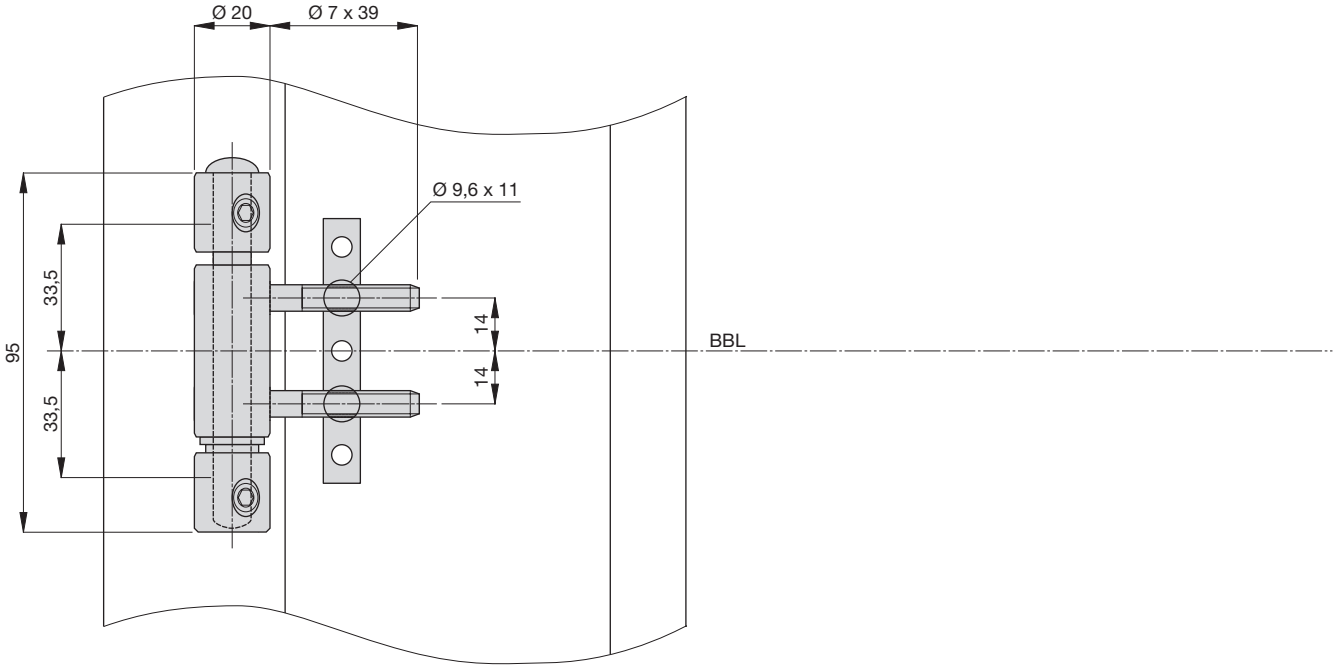

Top 320-A mit Traganker ANKER-TO320-02

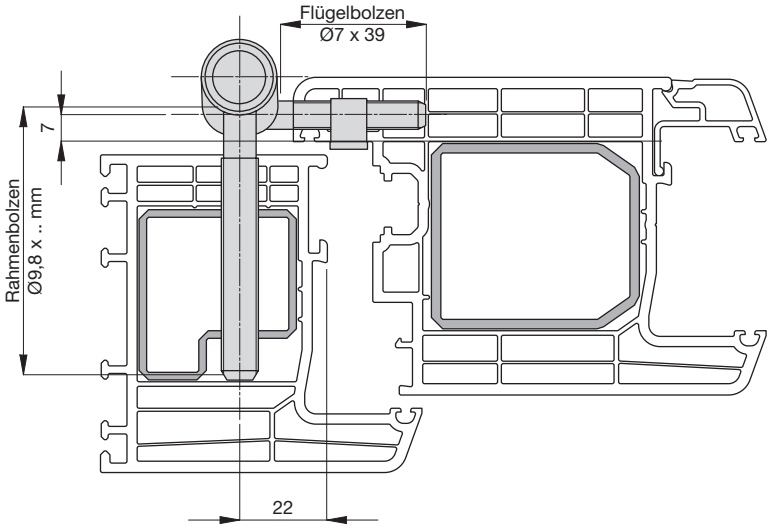

BBL = Bandbezugslinie
Einbaumaße sind profilabhängig!

Helmut Goll GmbH
Mockenstraße 81
A-6971 Hard
Telefon: 0 55 74 / 74 1 77-0
Telefax: 0 55 74 / 74 1 77-80
E-Mail: vertrieb-at@helmutgoll.com

www.helmutgoll.com

Allgemeine Verkaufs- und Lieferbedingungen

1. Die Preise gelten ab Hard ab einer Verpackungseinheit in EUR, sofern keine anderen Vereinbarungen bestehen.
2. Die Lieferungen erfolgen im Inland ab einem Netto-Fakturenwert von EUR 400,– frei Haus.
3. Expressgutversand erfolgt zu Lasten des Empfängers.
4. Mit dem Erscheinen einer neuen Preisliste verlieren alle anderen Preislisten und Angebote ihre Gültigkeit.
5. Preisänderungen und Irrtum vorbehalten.
6. Die angegebenen Preise sind nicht kartelliert und daher empfohlene Richtpreise.
7. Zahlungskonditionen: 10 Tage 3 % Skonto, 30 Tage netto.
8. Alle gelieferten Waren bleiben bis zur vollständigen Bezahlung unser Eigentum.
9. Konstruktionsänderungen vorbehalten. Maßangaben unverbindlich.
10. Beanstandungen irgendwelcher Art finden nur innerhalb von 10 Tagen nach Erhalt der Ware Berücksichtigung.
11. Retourwaren: Werden nur nach Vereinbarung zurückgenommen. Die Manipulationskosten erfolgen nach Aufwand.
12. Gerichtsstand ist Bregenz. Zahlbar und klagbar in Bregenz.

Die hier angeführten 12 Punkte stellen einen wichtigen Auszug aus unseren allgemeinen Verkaufs- und Lieferbedingungen dar. Die vollständige Fassung unserer allgemeinen Verkaufs- und Lieferbedingungen finden Sie auf unserer Homepage. Gerne senden wir Ihnen diese auf Wunsch auch anderweitig zu.

Original-ANUBA-Bänder

Beachten Sie, dass Original-ANUBA-Bänder in unseren blauen Original-Schachteln verpackt und mit einem ANUBA-Etikett beschriftet sind.

	(ab) Seite
ABD-DUP-15-D2-SIG	32
ABD-DUP-15-D3-SIG	32
ABD-DUP-18-D2-SIG	32
ABD-DUP-18-D3-SIG	32
ABD-DUP-18-D4-SIG	32
ABD-DUP-20-D2-SIG	32
ABD-DUP-20-D3-SIG	32
ABD-DUP-20-D4-SIG	32
ABD-DUP-ABD-ES	33
ABD-DUP-BR	32
ABD-DUP-GG	32
ABD-DUP-SC	32
ABD-DUP-TR	32
ABD-DUP-WE	32
ABS-TRIPLEX	122
AC362HA-EFP	91
AC362HA-F1	91
AC362HA-ROH	91
AC379HA-EFP	92
AC379HA-F1	92
AC379HA-ROH	92
ADA-ANC	133
AH217-KU-NK-BR	51
AH217-KU-NK-BU	51
AH217-KU-NK-CM	51
AH217-KU-NK-EF	51
AH217-KU-NK-MS	51
AH217-KU-NK-SC	51
AH217-KU-NK-WE	51
AH217-MS-RK-MS	50
AH217-MS-ZK-MS	50
AH217-MS-ZK-SG	50
AH220-KU-NK-BR	55
AH220-KU-NK-BU	55
AH220-KU-NK-CM	55
AH220-KU-NK-EF	55
AH220-KU-NK-MS	55
AH220-KU-NK-SC	55
AH220-KU-NK-WE	55
AH220-KU-RK-CM	55
AH220-KU-RK-EF	55
AH220-KU-RK-WE	55
AH220-MS-RK-CM	54
AH220-MS-RK-MS	54
AH220-MS-RK-NI	54
AH220-MS-ZK-MS	54
AH220-MS-ZK-SG	54
AH316L-KU-SK-BU	67
AH316L-KU-SK-CM	67
AH316L-KU-SK-EF	67
AH316L-KU-SK-WE	67
AH316TO-KU-SK-BU	45
AH316TO-KU-SK-CM	45
AH316TO-KU-SK-EF	45
AH316TO-KU-SK-MS	45
AH316TO-KU-SK-WE	45
AH320-KU-SK-BR	35
AH320-KU-SK-BU	35
AH320-KU-SK-CM	35

	(ab) Seite
AH320-KU-SK-EF	35
AH320-KU-SK-MS	35
AH320-KU-SK-SC	35
AH320-KU-SK-WE	35
AH320-MS-RK-MS	34
AH320-MS-ZK-BU	34
AH320-MS-ZK-MS	34
AH320-MS-ZK-SG	34
AH320-MS-ZK-SM	34
AH320TO-KU-SK-BR	42
AH320TO-KU-SK-BU	42
AH320TO-KU-SK-CM	42
AH320TO-KU-SK-EF	42
AH320TO-KU-SK-MS	42
AH320TO-KU-SK-SC	42
AH320TO-KU-SK-WE	42
ANKER-DPL-02-ES	101
ANKER-TO320-02-WV	101
ANLAUFRING	131
APL-SZ-BL	65
BIT-8X50	133
BOH-050-ZYL	119
BOH-058-ZYL	116
BOH-059-ZYL	109
BOH-063-ZYL	116
BOH-067-STU	128
BOH-069-ZYL	136
BOH-070-ZYL	122
BOH-072-STU	128
BOH-080-ZYL	125
BOH-085-ZYL	125
BOH-087-STU	112
BOH-087-ZYL	133
BOH-089-ZYL	136
BOH-090-ZYL	112
BOH-096-ZYL	136
BOL-ANC-HA62	133
BOL-ANC-HA79	133
BOL-BTA	132
BOL-DU320-BT-17	109
BOL-DU320-BT-26	109
BOL-DU320-GB-MD	112
BOL-HE313-RA	128
BOL-HE316L-FR	128
BOL-HE316L-RA	128
BOL-HE318-SZ AT	130
BOL-HE320-FR	128
BOL-HE320-RA	128
BOL-HE320-ST	128
BOL-HE520-RA	129
BOL-PR315-BT-L	132
BOL-PR315-BT-R	132
BOL-PR315-FR	132
BOL-PR315-RA	132
BOL-PR315-SZ AT	132
BOL-TO316	119
BOL-TO316-A01-RA	140
BOL-TO316-A02-RA	141
BOL-TO316-A-FL	140

	(ab) Seite
BOL-TO320-A01-RA	136
BOL-TO320-A02-RA	137
BOL-TO320-A-FL	136
BOL-TO320-S2	116
BOL-TR217-FR	122
BOL-TR217-RA	122
BOL-TR220-FR	125
BOL-TR220-RA	125
BOLZ-ANC-100	94
BOLZ-ANC-52	94
BOLZ-ANC-60	94
BOLZ-ANC-72	94
BTA-1000-KU	86
BTA-3611-WV	86
BTA-3612-WV	86
BTA-3613-WV	86
BTA-3614-WV	86
DPL-ANC-F02-EFP	94
DPL-ANC-F02-F1	94
DPL-ANC-F02-ROH	94
DPL-ANC-RA01-F1	93
DPL-ANC-RA01-ROH	93
DPL-ANC-RA04-EFP	93
DPL-ANC-RA04-F1	93
DPL-ANC-RA04-ROH	93
DPL-ANC-RA05-EFP	93
DPL-ANC-RA05-F1	93
DPL-ANC-RA05-ROH	93
DPL-ANC-RA06-EFP	93
DPL-ANC-RA06-F1	93
DPL-ANC-RA06-ROH	93
DPL-ANC-RA07-EFP	93
DPL-ANC-RA07-F1	93
DPL-ANC-RA07-ROH	93
DPL-ANC-RA08-EFP	93
DPL-ANC-RA08-F1	93
DPL-ANC-RA08-ROH	93
DPL-ANC-RA09-EFP	93
DPL-ANC-RA09-F1	93
DPL-ANC-RA09-ROH	93
DPL-ANC-RA10-EFP	93
DPL-ANC-RA10-F1	93
DPL-ANC-RA10-ROH	93
DPL-ANC-RA11-EFP	93
DPL-ANC-RA11-F1	93
DPL-ANC-RA11-ROH	93
DPL-ANC-RA12-EFP	93
DPL-ANC-RA12-F1	93
DPL-ANC-RA12-ROH	93
DPL-ANC-RA13-EFP	93
DPL-ANC-RA13-F1	93
DPL-ANC-RA13-ROH	93
DPL-ANC-RA14-EFP	93
DPL-ANC-RA14-F1	93
DPL-ANC-RA14-ROH	93
DPL-ANC-RA15-EFP	93
DPL-ANC-RA15-F1	93
DPL-ANC-RA15-ROH	93
DPL-ANC-RA16-EFP	93

Helmut Goll GmbH
Mockenstraße 81
A-6971 Hard

Telefon: 0 55 74 / 74 1 77-0
Telefax: 0 55 74 / 74 1 77-80
E-Mail: vertrieb-at@helmutgoll.com

Numerisches Register

	(ab) Seite
DPL-ANC-RA16-F1	93
DPL-ANC-RA16-ROH	93
DPL-DUP-03-SIG	33
DU320DL-3L-TGB-WV-S	28
DU320DL-3L-TGB-WV-S S1	28
DU320DL-3L-TL-WV-S 15-D2-SIG	23
DU320DL-3L-TL-WV-S 15-D3-SIG	23
DU320DL-3L-TL-WV-S 18-D2-SIG	23
DU320DL-3L-TL-WV-S 18-D3-SIG	23
DU320DL-3L-TL-WV-S 18-D4-SIG	23
DU320DL-3L-TL-WV-S 20-D2-SIG	23
DU320DL-3L-TL-WV-S 20-D3-SIG	23
DU320DL-3L-TL-WV-S 20-D4-SIG	23
DU320DL-3L-TZ1-EFP-S	30
DU320DL-3L-TZ2-EFP-S	30
DU320DL-3R-TGB-WV-S	28
DU320DL-3R-TGB-WV-S S1	28
DU320DL-3R-TL-WV-S 15-D2-SIG	23
DU320DL-3R-TL-WV-S 15-D3-SIG	23
DU320DL-3R-TL-WV-S 18-D2-SIG	23
DU320DL-3R-TL-WV-S 18-D3-SIG	23
DU320DL-3R-TL-WV-S 18-D4-SIG	23
DU320DL-3R-TL-WV-S 20-D2-SIG	23
DU320DL-3R-TL-WV-S 20-D3-SIG	23
DU320DL-3R-TL-WV-S 20-D4-SIG	23
DU320DL-3R-TZ1-EFP-S	30
DU320DL-3R-TZ2-EFP-S	30
DU321DL-3L-TL-ES-S 15-D2-SIG	9
DU321DL-3L-TL-ES-S 15-D3-SIG	9
DU321DL-3L-TL-ES-S 18-D2-SIG	10
DU321DL-3L-TL-ES-S 18-D3-SIG	10
DU321DL-3L-TL-ES-S 18-D4-SIG	10
DU321DL-3L-TL-ES-S 20-D2-SIG	11
DU321DL-3L-TL-ES-S 20-D3-SIG	11
DU321DL-3L-TL-ES-S 20-D4-SIG	11
DU321DL-3L-TL-KUP-S 15-D2-SIG	9
DU321DL-3L-TL-KUP-S 15-D3-SIG	9
DU321DL-3L-TL-KUP-S 18-D2-SIG	10
DU321DL-3L-TL-KUP-S 18-D3-SIG	10
DU321DL-3L-TL-KUP-S 18-D4-SIG	10
DU321DL-3L-TL-KUP-S 20-D2-SIG	11
DU321DL-3L-TL-KUP-S 20-D3-SIG	11
DU321DL-3L-TL-KUP-S 20-D4-SIG	11
DU321DL-3L-TL-SM-S 15-D2-SIG	9
DU321DL-3L-TL-SM-S 15-D3-SIG	9
DU321DL-3L-TL-SM-S 18-D2-SIG	10
DU321DL-3L-TL-SM-S 18-D3-SIG	10
DU321DL-3L-TL-SM-S 18-D4-SIG	10
DU321DL-3L-TL-SM-S 20-D2-SIG	11
DU321DL-3L-TL-SM-S 20-D3-SIG	11
DU321DL-3L-TL-SM-S 20-D4-SIG	11
DU321DL-3L-TL-WE-S 15-D2-SIG	9
DU321DL-3L-TL-WE-S 15-D3-SIG	9
DU321DL-3L-TL-WE-S 18-D2-SIG	10
DU321DL-3L-TL-WE-S 18-D3-SIG	10
DU321DL-3L-TL-WE-S 18-D4-SIG	10
DU321DL-3L-TL-WE-S 20-D2-SIG	11
DU321DL-3L-TL-WE-S 20-D3-SIG	11
DU321DL-3L-TL-WE-S 20-D4-SIG	11

	(ab) Seite
DU321DL-3L-TSL-ES-S	16
DU321DL-3L-TSL-KUP-S	16
DU321DL-3L-TSL-SM-S	16
DU321DL-3L-TSL-WE-S	16
DU321DL-3R-TL-ES-S 15-D2-SIG	9
DU321DL-3R-TL-ES-S 15-D3-SIG	9
DU321DL-3R-TL-ES-S 18-D2-SIG	10
DU321DL-3R-TL-ES-S 18-D3-SIG	10
DU321DL-3R-TL-ES-S 18-D4-SIG	10
DU321DL-3R-TL-ES-S 20-D2-SIG	11
DU321DL-3R-TL-ES-S 20-D3-SIG	11
DU321DL-3R-TL-ES-S 20-D4-SIG	11
DU321DL-3R-TL-KUP-S 15-D2-SIG	9
DU321DL-3R-TL-KUP-S 15-D3-SIG	9
DU321DL-3R-TL-KUP-S 18-D2-SIG	10
DU321DL-3R-TL-KUP-S 18-D3-SIG	10
DU321DL-3R-TL-KUP-S 18-D4-SIG	10
DU321DL-3R-TL-KUP-S 20-D2-SIG	11
DU321DL-3R-TL-KUP-S 20-D3-SIG	11
DU321DL-3R-TL-KUP-S 20-D4-SIG	11
DU321DL-3R-TL-SM-S 15-D2-SIG	9
DU321DL-3R-TL-SM-S 15-D3-SIG	9
DU321DL-3R-TL-SM-S 18-D2-SIG	10
DU321DL-3R-TL-SM-S 18-D3-SIG	10
DU321DL-3R-TL-SM-S 18-D4-SIG	10
DU321DL-3R-TL-SM-S 20-D2-SIG	11
DU321DL-3R-TL-SM-S 20-D3-SIG	11
DU321DL-3R-TL-SM-S 20-D4-SIG	11
DU321DL-3R-TL-WE-S 15-D2-SIG	9
DU321DL-3R-TL-WE-S 15-D3-SIG	9
DU321DL-3R-TL-WE-S 18-D2-SIG	10
DU321DL-3R-TL-WE-S 18-D3-SIG	10
DU321DL-3R-TL-WE-S 18-D4-SIG	10
DU321DL-3R-TL-WE-S 20-D2-SIG	11
DU321DL-3R-TL-WE-S 20-D3-SIG	11
DU321DL-3R-TL-WE-S 20-D4-SIG	11
DU321DL-3R-TSL-ES-S	16
DU321DL-3R-TSL-KUP-S	16
DU321DL-3R-TSL-SM-S	16
DU321DL-3R-TSL-WE-S	16
FRA-ST215-18	131
FRA-ST215-28	131
GSB3-AK-15-04	108
GSB3-AK-15-05	108
GSB3-AK-18-04	108
GSB3-AK-18-05	108
GSB3-AK-18-12	108
GSB3-AK-20-04	108
GSB3-AK-20-05	108
GSB3-AK-20-12	108
GSB3-AK-ST-04	108
GSB3-AK-ST-05	108
GSB3-AK-TZ-06	108
GSB3-AK-TZ-07	108
GSB3-AK-TZ-08	108
GSB3-DU320-BK-MD	111
GSB3-DU320-BK-OD	111
GSB3-DU320-FS-35	110
GSB3-DU320-FS-BT	108

	(ab) Seite
GSB3-DU320-FS-BT-E	108
GSB3-DU321-FS-STL	110
GSB3-HE320-BK-MD	127
GSB3-HE320-BK-OD	127
GSB3-HE320-BK-RA	126
GSB3-TO316-A01-BK-RA	138
GSB3-TO316-A-BK-FL	139
GSB3-TO316-BK-MD	118
GSB3-TO316-BK-OD	118
GSB3-TO316-BK-RA	117
GSB3-TO316-BK-RA-E	117
GSB3-TO320-A01-BK-RA	134
GSB3-TO320-A-BK-FL	135
GSB3-TO320-BK-MD-S2	115
GSB3-TO320-BK-OD-S2	115
GSB3-TO320-BK-RA	114
GSB3-TO320-BK-RA-E	114
GSB3-TR217-BK-MD	121
GSB3-TR217-BK-OD	121
GSB3-TR217-BK-RA	120
GSB3-TR220-BK-MD	124
GSB3-TR220-BK-OD	124
GSB3-TR220-BK-RA	123
GSB3-TRA-FL	110
GSB3-TRA-FL-100	110
GSB3-TRA-RA	108
GSB3-TRA-RA-300	108
HE313-ST-DZK-SG	68
HE313-ST-DZK-SM	68
HE313-ST-DZK-WE	68
HE313-ST-DZK-WV	68
HE316DL-HL-FR-WV-S	66
HE316DL-HR-FR-WV-S	66
HE318SM-SZ-101-NI S1	65
HE318SM-SZ-101-NI S2	65
HE318SM-SZ-101-WV S1	65
HE318SM-SZ-101-WV S2	65
HE320GL-FR-NI	61
HE320GL-FR-NI-S	61
HE320GL-FR-WV	61
HE320GL-FR-WV-S	61
HE320GL-RA-NI	60
HE320GL-RA-NI-S	60
HE320GL-RA-WV	60
HE320GL-RA-WV-S	60
HE320SM-FR-ES	61
HE320SM-FR-ES-S	61
HE320SM-FR-NI	61
HE320SM-FR-NI-S	61
HE320SM-FR-WV	61
HE320SM-FR-WV-S	61
HE320SM-HL-FR-WV-S	59
HE320SM-HL-FR-WV-S S1	59
HE320SM-HR-FR-WV-S	59
HE320SM-HR-FR-WV-S S1	59
HE320SM-RA-ES	60
HE320SM-RA-ES-S	60
HE320SM-RA-NI	60
HE320SM-RA-NI-S	60

Helmut Goll GmbH
Mockenstraße 81
A-6971 Hard

Telefon: 0 55 74 / 74 1 77-0
Telefax: 0 55 74 / 74 1 77-80
E-Mail: vertrieb-at@helmutgoll.com

Ausgabe 2020-03-01. Nicht kartellierte Preise.
Preis- und Konstruktionsänderungen vorbehalten.
Internet: www.helmutgoll.com

	(ab) Seite
HE320SM-RA-WV	60
HE320SM-RA-WV-S	60
HE520SM-FR-ES-S	64
HE520SM-FR-NI-S	64
HE520SM-FR-WV-S	64
IN303NL-3D-TT-NI	75
IN303NL-3D-TT-SM	75
IN311NL-3D-TT-NI	73
IN311NL-3D-TT-SM	73
INN-25-LANG	133
INN-3-LANG	109
INN-4-LANG	109
INN-5-LANG	122
INN-5-LANG S1	116
INN-6-ZAPF	133
KKO-13-KU	128
KKO-15	132
KKO-15-KU	132
KKO-16	119
KKO-18	130
KKO-20	116
KKO-20-KU	116
KRO-ANC	133
KUR-01	116
PR315GL-BT-CM	82
PR315GL-BT-EF	82
PR315GL-BT-ES	82
PR315GL-BT-MS	82
PR315GL-BT-NI	82
PR315GL-BT-SM	82
PR315GL-FR-CM	83
PR315GL-FR-DZK-SG	84
PR315GL-FR-DZK-SM	84
PR315GL-FR-DZK-WE	84
PR315GL-FR-DZK-WV	84
PR315GL-FR-EF	83
PR315GL-FR-ES	83
PR315GL-FR-MS	83
PR315GL-FR-NI	83
PR315GL-FR-SM	83
PR315GL-SZ-CM AT	85
PR315GL-SZ-EF AT	85
PR315GL-SZ-ES AT	85
PR315GL-SZ-NI AT	85
SCHR-ANC-M8X25-ES	94
SCHR-ANC-M8X25-WV	94
SCHR-ANC-M8X30-ES	94
SCHR-ANC-M8X30-WV	94
SCHR-ANC-M8X35-ES	94
SCHR-ANC-M8X35-WV	94
SCHR-ANC-M8X40-ES	94
SCHR-ANC-M8X40-WV	94
SCHR-ANKER-3.5X12-WV	101
SENK-ANC-0816	133
SIS-ANC-ES	94
SIS-ANC-WV	94
SRI-065-L	116
SRI-072-L	122
SRI-081-L	125

	(ab) Seite
SRI-092-L	112
SRI-102-L	136
ST215-18-UNTER-ES	78
ST215-28-UNTER-ES	79
ST215GL-18L-CM	78
ST215GL-18L-EF	78
ST215GL-18L-ES	78
ST215GL-18R-CM	78
ST215GL-18R-EF	78
ST215GL-18R-ES	78
ST215GL-28L-CM	79
ST215GL-28L-EF	79
ST215GL-28L-ES	79
ST215GL-28R-CM	79
ST215GL-28R-EF	79
ST215GL-28R-ES	79
TO316DL-HSL-A01-WV-S	103
TO316DL-HSL-A01-WV-S S4	103
TO316DL-HSL-FR-WV-S S2	44
TO316DL-HSL-FR-WV-S S9	44
TO316DL-HSR-A01-WV-S	103
TO316DL-HSR-A01-WV-S S4	103
TO316DL-HSR-FR-WV-S S2	44
TO316DL-HSR-FR-WV-S S9	44
TO320SM-HSL-A01-EFP-S	99
TO320SM-HSL-A01-EFP-S S4	99
TO320SM-HSL-A01-WE-S	99
TO320SM-HSL-A01-WE-S S4	99
TO320SM-HSL-A01-WV-S	99
TO320SM-HSL-A01-WV-S S4	99
TO320SM-HSL-FR-WV-S S2	39
TO320SM-HSL-FR-WV-S S3	39
TO320SM-HSL-FR-WV-S S9	39
TO320SM-HSR-A01-EFP-S	99
TO320SM-HSR-A01-EFP-S S4	99
TO320SM-HSR-A01-WE-S	99
TO320SM-HSR-A01-WE-S S4	99
TO320SM-HSR-A01-WV-S	99
TO320SM-HSR-A01-WV-S S4	99
TO320SM-HSR-FR-WV-S S2	39
TO320SM-HSR-FR-WV-S S3	39
TO320SM-HSR-FR-WV-S S9	39
TO320SM-S-FR-EFP S2	41
TO320SM-S-FR-EFP-S S2	41
TO320SM-S-FR-EFP-S S3	41
TO320SM-S-FR-WV S2	41
TO320SM-S-FR-WV S3	41
TO320SM-S-FR-WV-S S2	41
TO320SM-S-FR-WV-S S3	41
TO320SM-S-FR-WV-S S9	41
TR217SM-FR-WV-G	49
TR217SM-FR-WV-GS	49
TR217SM-RA-WV-G	49
TR217SM-RA-WV-GS	49
TR220SM-FR-WV-G	53
TR220SM-FR-WV-G S1	53
TR220SM-FR-WV-GS	53
TR220SM-RA-WV-G	53
TR220SM-RA-WV-GS	53

	(ab) Seite
WKZ-DU320-BT-17	109
WKZ-DU320-BT-26	109
WKZ-DU320-GB-MD	112
WKZ-HE313-RA	128
WKZ-HE316L-FR	128
WKZ-HE316L-RA	128
WKZ-HE318-SZ AT	130
WKZ-HE320-FR	128
WKZ-HE320-RA	128
WKZ-HE320-ST	128
WKZ-HE520-RA	129
WKZ-PR315-BT	132
WKZ-PR315-FR	132
WKZ-PR315-RA	132
WKZ-PR315-SZ AT	132
WKZ-TO316	119
WKZ-TO316-A01	140
WKZ-TO316-A02	141
WKZ-TO320-A01	136
WKZ-TO320-A02	137
WKZ-TO320-S2	116
WKZ-TR217-FR	122
WKZ-TR217-RA	122
WKZ-TR220-FR	125
WKZ-TR220-RA	125

Helmut Goll GmbH
Mockenstraße 81
A-6971 Hard

Telefon: 0 55 74 / 74 1 77-0
Telefax: 0 55 74 / 74 1 77-80
E-Mail: vertrieb-at@helmutgoll.com

Notizen

Helmut Goll GmbH
Mockenstraße 81
A-6971 Hard

Telefon: 0 55 74 / 74 1 77-0
Telefax: 0 55 74 / 74 1 77-80
E-Mail: vertrieb-at@helmutgoll.com

Ausgabe 2020-03-01. Nicht kartellierte Preise.
Preis- und Konstruktionsänderungen vorbehalten.
Internet: www.helmutgoll.com

Helmut Goll GmbH
Mockenstraße 81
A-6971 Hard

Telefon: 0 55 74 / 74 1 77-0
Telefax: 0 55 74 / 74 1 77-80
E-Mail: vertrieb-at@helmutgoll.com

Notizen

Helmut Goll GmbH
Mockenstraße 81
A-6971 Hard

Telefon: 0 55 74 / 74 1 77-0
Telefax: 0 55 74 / 74 1 77-80
E-Mail: vertrieb-at@helmutgoll.com

Ausgabe 2020-03-01. Nicht kartellierte Preise.
Preis- und Konstruktionsänderungen vorbehalten.
Internet: www.helmutgoll.com

Das Original ist einfach stark.

original | ANUBA

Anuba als Pionier und ältester Hersteller von Einbohrbändern hat seit Beginn der Produktion Anfang der 50er-Jahre eigene strenge Qualitätsvorgaben entwickelt und im Laufe der Jahrzehnte kontinuierlich verfeinert.

Die gesamte Produktion unterliegt einer dauernden internen Güteüberwachung, die beim Rohmaterial beginnt und beim fertigen Produkt endet.

Daher ist es folgerichtig, dass Anuba seit Beginn in der

GÜTEGEMEINSCHAFT
Schlösser und Beschläge e.V.
Offerstrasse 12
D-42551 Velbert

mitarbeitet.

Die konsequente Anwendung und Umsetzung der Ergebnisse aus Erprobung und Prüfung führen in der Entwicklung neuer Produkte zu herausragenden technischen Lösungen. So verfügt Anuba über die größte Palette RAL-geprüfter Einbohrbänder mit Gütezeichen. Die im Zusammenhang mit den RAL-Gütezeichen angegebenen Belastungswerte werden unter Prüfbedingungen erreicht (bestimmte Türgewichte, Türmaße, Materialien, Anzahl der Bewegungen etc.). Diese Prüfungen werden in verschiedenen Institutionen, meist jedoch beim Prüfinstitut Velbert

PIV
Schlösser und Beschläge
Wallstrasse 41
D-42551 Velbert

durchgeführt. Die im Katalog angegebenen Werte beziehen sich auf die in der Praxis vorherrschenden Bedingungen. Für die Klärung von Fragen stehen wir Ihnen gerne zur Verfügung.

Prüfungen nach DIN EN 1935 sind für bestimmte Produktgruppen abgeschlossen. Konformitätsbescheinigungen (CE 1309) und Prüfergebnisse werden auf Anfrage zugestellt.

www.helmutgoll.com

Preiskatalog Web

HELMUT GOLL GmbH
Beschläge - Dichtungsprofile - Maschinen
A-6971 Hard, Mockenstraße 81
Telefon +43 / 55 74 / 74 1 77-0
Telefax +43 / 55 74 / 74 1 77-80

E-Mail vertrieb-at@helmutgoll.com
Internet www.helmutgoll.com

Weitere Niederlassungen:

HELMUT GOLL GmbH & Co
Beschläge - Dichtungsprofile - Maschinen
D-88131 Lindau (B), Blaukreuzstraße 4
Telefon +49 / 83 82 / 96 09-0
Telefax +49 / 83 82 / 97 50 89

E-Mail vertrieb-de@helmutgoll.com
Internet www.helmutgoll.com

HELMUT GOLL AG
Beschläge - Dichtungsprofile - Maschinen
CH-9430 St. Margrethen, Industriestrasse 29
Telefon +41 / 71 744 66 30
Telefax +41 / 71 744 66 72

E-Mail vertrieb-ch@helmutgoll.com
Internet www.helmutgoll.com

Ihr Fachhändler: