Bestellformular

Massliste für Dichtungsrahmen im Blendrahmen

Firmenanschrift oder Stempel

Auftrag-Nr. oder Komm.:

Profil-Nr.:

Farbe:

Gewünschte Lieferzeit:

Fachhändler:

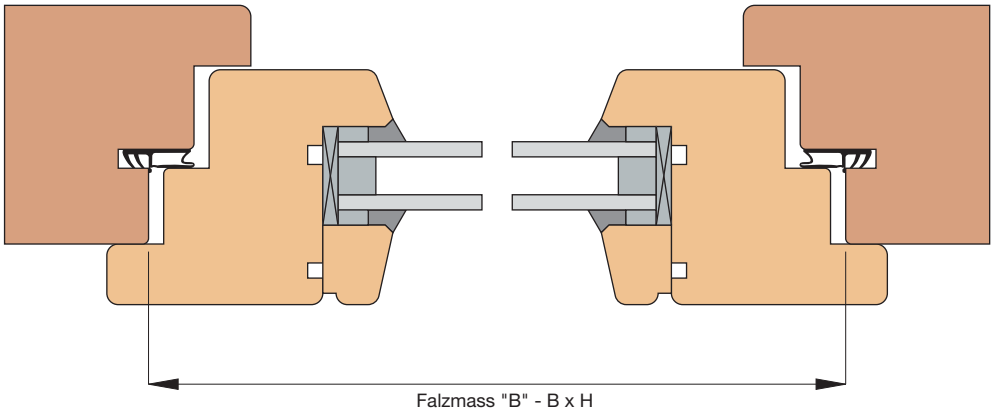

Falzmass "B" - B x H
Ansicht der Fenster und Dichtungsrahmen von innen

		Falzmass "B"				Falzmass "B"	
Pos.	Stück	Breite/mm	Höhe/mm	Pos.	Stück	Breite/mm	Höhe/mm

Für dreiseitige oder ungleichschenkelige Dichtungsrahmen gesonderte Skizzen anfertigen. **Bitte nur Falzmass "B" angeben!**

Bitte senden Sie uns _____ Stück Masslisten.

Datum:

Unterschrift:

Email: goll@helmutgoll.com
Internet: http://www.helmutgoll.com

Ausgabe 2007-01-01.
Konstruktionsänderungen vorbehalten.